Siat

INDUSTRIAL BRUSHES

Catalogo prodotti

CHI SIAMO | ABOUT US

Storia

S.i.a.t S.r.l è un'azienda che produce spazzole da oltre 50 anni.
l'esperienza acquisita in tanti anni di attività unita alle moderne tecnologie di cui disponiamo ci consentono di operare su una molteplicità di settori sia sul mercato nazionale che internazionale.
Da sempre, la soddisfazione del cliente è la nostra priorità.

History

S.i.a.t S.r.l is an Industrial Brushes has been producing brushes for 50 years.
The experience acquired in many yeasr of activity combined with to modern technology wich usually use allows us to work in different fields Italian and Internationals.
Costumer's satisfaction is our pleasure.

Contatti | Contact us

SIAT S.r.l
Via Circonvallazione Ovest 49, 51, 53
40050 Castello d'Argile (BO) - ITALY
tel. 0039 051 977027
Uff.vendite Italia: alberto@siat.it
Export: daria@siat.it
Purchasing: daniela@siat.it
Amministration: beatrice@siat.it
info@siat.it - www.siat.it

INDICE

- SPAZZOLE INDUSTRIALI A DISEGNO
- SPAZZOLE PER ORTOFRUTTA
- SPAZZOLE PER MOLINO
- SPAZZOLE PER PORTONI E SERRAMENTI
- SPAZZOLE PER ELETTRODOMESTICI
- ZERBINO TECNICO
- SCHEDA TECNICA MONOFILO - SUPPORTO

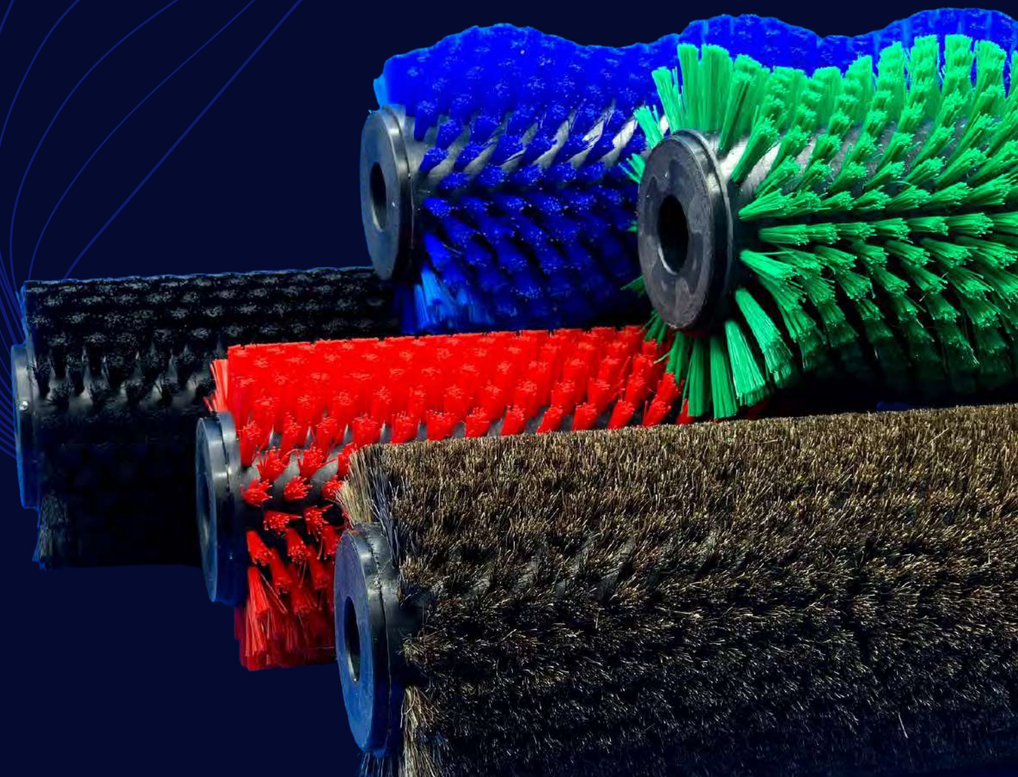

SETTORE INDUSTRIALE

-

SPAZZOLE A DISEGNO

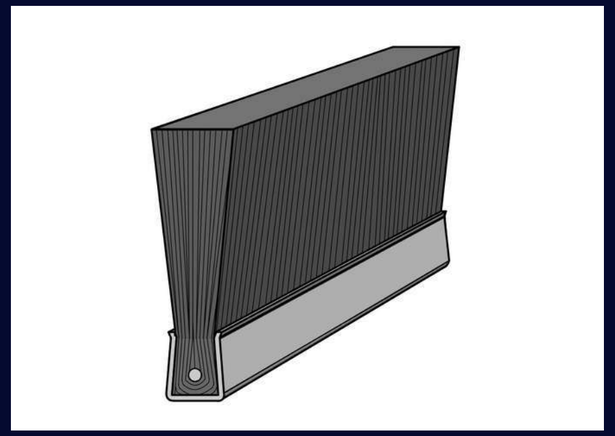

COD.STRIP LINEARE

Spazzola lineare strip base elettrozincata
Disponibile nelle basi (S) mm.4-5-8-10, lunghezza (L), altezza (HT) e monofilo da definire
(Disegno tecnico)

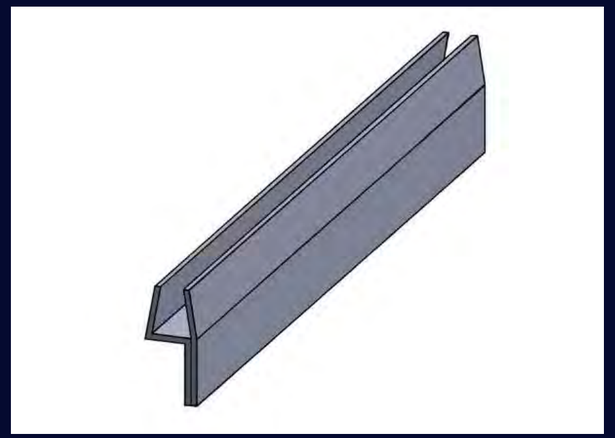

COD.SUPPORTOB8180G

Supporto in ferro zincato per strip base mm.8, lunghezza mm.1000, spalla fissaggio 180°
(Disegno tecnico)

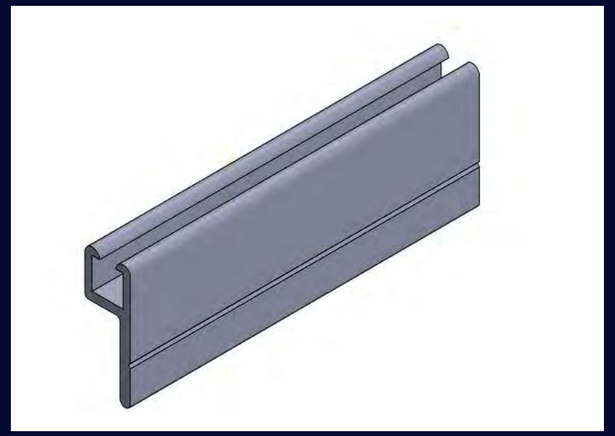

COD.FE-SB4180G

Spazzola in alluminio per strip base mm.4, lunghezza mm.2500, spalla fissaggio 180°
(Disegno tecnico)

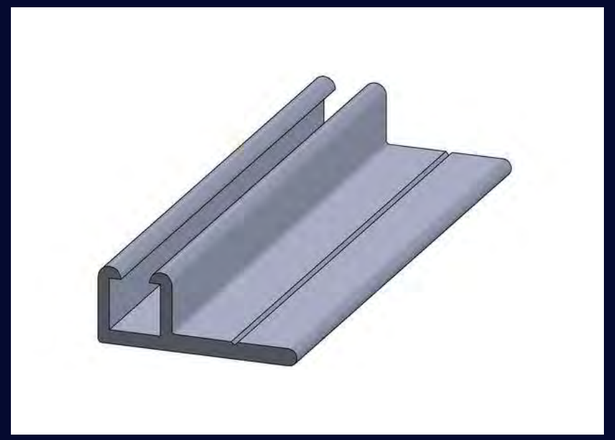

COD.FE-SB490G

Supporto in alluminio per strip base mm.4, lunghezza mm.2500, spalla fissaggio 90°
(Disegno tecnico)

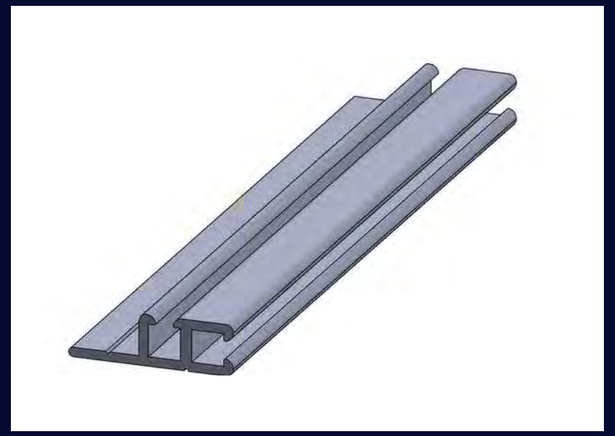

COD.FE-SB490180G

Supporto in alluminio per strip base mm.4, lunghezza mm.2500, spalla fissaggio 90/180°
(Disegno tecnico)

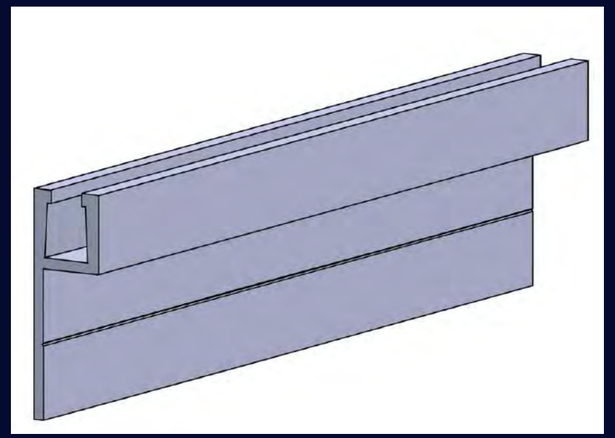

COD.FE-SB5180G

Supporto in alluminio per strip base mm.5, lunghezza mm.2500, spalla fissaggio 180°
(Disegno tecnico)

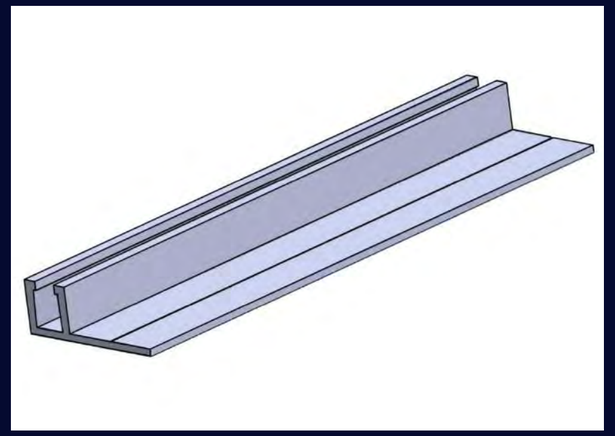

COD.FE-SB590G

Supporto in alluminio per strip base mm.5, lunghezza mm.2500, spalla fissaggio 90°
(Disegno tecnico)

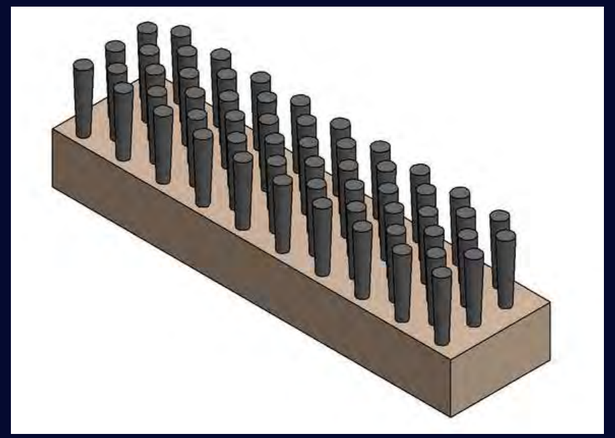

COD.LINEARE CIUFFI

Spazzola lineare a ciuffi
(Disegno tecnico)

COD.CILINDRICA STRIP

Spazzola cilindrica strip elettrozincato avvolto
Su richiesta si possono produrre con diametri esterni sagomati
(Disegno tecnico)

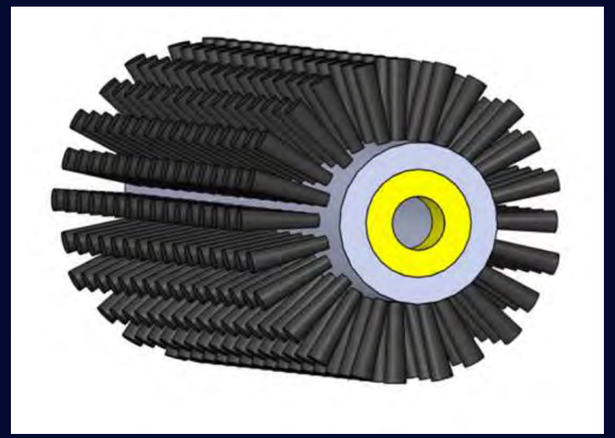

COD.CILINDRICA CIUFFI

Spazzola cilindrica a ciuffi
Su richiesta si possono produrre con diametri esterni sagomati
(Disegno tecnico)

COD.3030

Spazzola cilindrica a settori per pulizia nastri trasportatori
Tubo zincato ø.mm.60 x 2, lunghezza da definire
8 settori inclinati in PPL 0,60, ø.e.mm.180 con possibilità di boccole a riduzione ed albero trasmissione
Su richiesta monofilo e diametro esterno spazzola da definire
(Disegno tecnico)

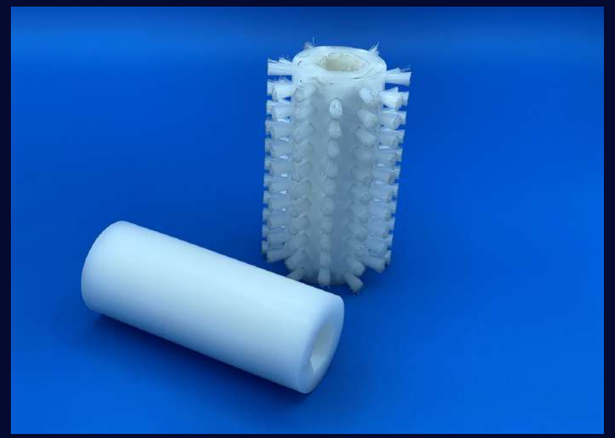

COD.MODELLO 1

Spazzola modulare PP mm.100 x ø.mm.40, foro esagonale ø.mm.18
Disposizione ciuffi, monofilo e diametro esterno da definire
(Disegno tecnico)

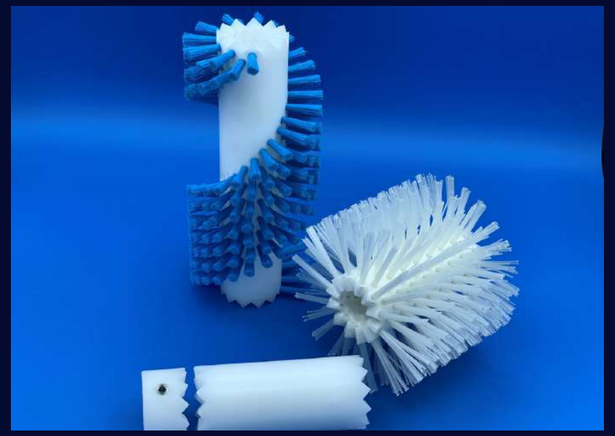

COD.MODELLO 2

Spazzola modulare PP mm.100 x ø.mm.46, foro ø.mm.25 con 12 ciuffi sulla circonferenza
Disposizione ciuffi sulla lunghezza, monofilo e diametro esterno spazzola da definire
(Disegno tecnico)

COD.MODELLO 3

Spazzola modulare PP mm.100 x ø.mm.155, foro ø.mm.130 con 36 ciuffi sulla circonferenza
Disposizione ciuffi sulla lunghezza, monofilo e diametro esterno da definire con possibilità di boccola a riduzione foro e boccole foro quadrato ø.mm.70
(Disegno tecnico)

COD.MODELLO 4

Spazzola cilindrica PEHD ø.mm.70, foro ø.mm.47
Disposizione ciuffi, monofilo e diametro esterno spazzola da definire con possibilità con boccole a riduzione foro ø.mm.30 e ø.mm.25
(Disegno tecnico)

SETTORE
ORTOFRUTTICOLO

COD.CILP

Spazzola cilindrica in PE sez. x avvolta su tubo zincato ø.mm.50 x 1,2
Interasse spira mm.16 avvolgimento destro o sinistro
Profilo esterno spazzola cilindrico
PE 0,30 colore blu – PE 0,40 colore verde – PE 0,50 colore rosso
mordida media rigida
(Disegno tecnico)

COD.ONDP

Spazzola ondulata in PE sez. x avvolta su tubo zincato ø.mm.50 x 1,2
Interasse spira mm.16 avvolgimento destro o sinistro
Profilo esterno spazzola ondulato
PE 0,30 colore blu – PE 0,40 colore verde – PE 0,50 colore rosso
mordida media rigida
(Disegno tecnico)

COD.CILN

Spazzola cilindrica in PBT 0,25 nero zigrinato avvolta su tubo zincato
ø.mm.50 x 1,2 interasse spira mm.16 avvolgimento destro o sinistro
Profilo esterno spazzola cilindrico
(Disegno tecnico)

COD.ONDN

Spazzola ondulata in PBT 0,25 nero zigrinato avvolta su tubo zincato
ø.mm.50 x 1,2 interasse spira mm.16 avvolgimento destro o sinistro
Profilo esterno spazzola ondulato
(Disegno tecnico)

COD.CILC

Spazzola cilindrica in crine di cavallo avvolta su tubo zincato ø.mm.50 x 1,2
Interasse spira mm.16 avvolgimento destro o sinistro
Profilo esterno spazzola cilindrico
(Disegno tecnico)

COD.TRO254NC

Spazzola cilindrica modulare mm.254 x ø.mm.73 in PBT 0,25 zigrinato
Profilo esterno cilindrico ø.mm.115
Versione foro ø.mm.50 COD.TRO254NCF50 (Disegno tecnico)
Versione foro ø.mm.45 COD.TRO254NCF40 (Disegno tecnico)
Versione foro ø.mm.40 COD.TRO254NCF35 (Disegno tecnico)
Versione foro ø.mm.30 COD.TRO254NCF30 (Disegno tecnico)
Versione foro ø.mm.25 COD.TRO254NCF25 (Disegno tecnico)
A richiesta terminale di chiusura (vedi versioni)

COD.TRO254PC3

Spazzola cilindrica modulare mm.254 x ø.mm.73 in PE sez. x 0,30 blu
Profilo esterno cilindrico ø.mm.115
Versione foro ø.mm.50 COD.TRO254PC3F50 (Disegno tecnico)
Versione foro ø.mm.45 COD.TRO254PC3F40 (Disegno tecnico)
Versione foro ø.mm.40 COD.TRO254PC3F35 (Disegno tecnico)
Versione foro ø.mm.30 COD.TRO254PC3F30 (Disegno tecnico)
Versione foro ø.mm.25 COD.TRO254PC3F25 (Disegno tecnico)
A richiesta terminale di chiusura (vedi versioni)

COD.TRO254PC4

Spazzola cilindrica modulare mm.254 x ø.mm.73 in PE sez. x 0,40 verde
Profilo esterno cilindrico ø.mm.115
Versione foro ø.mm.50 COD.TRO254PC4F50 (Disegno tecnico)
Versione foro ø.mm.45 COD.TRO254PC4F40 (Disegno tecnico)
Versione foro ø.mm.40 COD.TRO254PC4F35 (Disegno tecnico)
Versione foro ø.mm.30 COD.TRO254PC4F30 (Disegno tecnico)
Versione foro ø.mm.25 COD.TRO254PC4F25 (Disegno tecnico)
A richiesta terminale di chiusura (vedi versioni)

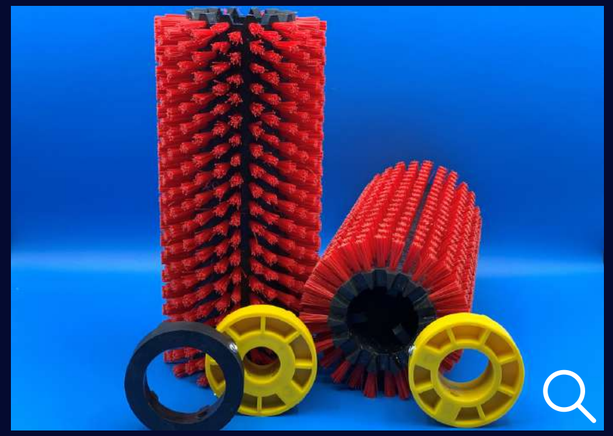

COD.TRO254PC5

Spazzola cilindrica modulare mm.254 x ø.mm.73 in PE sez. x 0,50 rosso
Profilo esterno cilindrico ø.mm.115
Versione foro ø.mm.50 COD.TRO254PC5F50 (Disegno tecnico)
Versione foro ø.mm.45 COD.TRO254PC5F40 (Disegno tecnico)
Versione foro ø.mm.40 COD.TRO254PC5F35 (Disegno tecnico)
Versione foro ø.mm.30 COD.TRO254PC5F30 (Disegno tecnico)
Versione foro ø.mm.25 COD.TRO254PC5F25 (Disegno tecnico)
A richiesta terminale di chiusura (vedi versioni)

COD.TRO254PO3

Spazzola cilindrica modulare mm.254 x ø.mm.73 in PE sez. x 0,30 blu
Profilo esterno ondulato ø.mm.125/105
Versione foro ø.mm.50 COD.TRO254PO3F50 (Disegno tecnico)
Versione foro ø.mm.45 COD.TRO254PO3F40 (Disegno tecnico)
Versione foro ø.mm.40 COD.TRO254PO3F35 (Disegno tecnico)
Versione foro ø.mm.30 COD.TRO254PO3F30 (Disegno tecnico)
Versione foro ø.mm.25 COD.TRO254PO3F25 (Disegno tecnico)
A richiesta terminale di chiusura (vedi versioni)

COD.TRO254PO4

Spazzola cilindrica modulare mm.254 x ø.mm.73 in PE sez. x 0,40 verde
Profilo esterno cilindrico ø.mm.125/105
Versione foro ø.mm.50 COD.TRO254PO4F50 (Disegno tecnico)
Versione foro ø.mm.45 COD.TRO254PO4F40 (Disegno tecnico)
Versione foro ø.mm.40 COD.TRO254PO4F35 (Disegno tecnico)
Versione foro ø.mm.30 COD.TRO254PO4F30 (Disegno tecnico)
Versione foro ø.mm.25 COD.TRO254PO4F25 (Disegno tecnico)
A richiesta terminale di chiusura (vedi versioni)

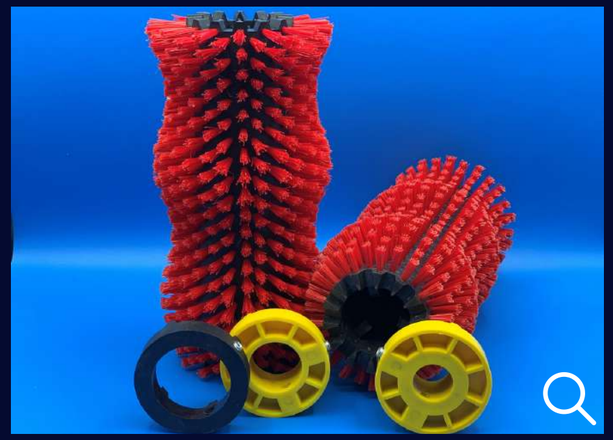

COD.TRO254PO5

Spazzola cilindrica modulare mm.254 x ø.mm.73 in PE sez. x 0,50 rosso
Profilo esterno ondulato ø.mm.125/105
Versione foro ø.mm.50 COD.TRO254PO5F50 (Disegno tecnico)
Versione foro ø.mm.45 COD.TRO254PO5F40 (Disegno tecnico)
Versione foro ø.mm.40 COD.TRO254PO5F35 (Disegno tecnico)
Versione foro ø.mm.30 COD.TRO254PO5F30 (Disegno tecnico)
Versione foro ø.mm.25 COD.TRO254PO5F25 (Disegno tecnico)
A richiesta terminale di chiusura (vedi versioni)

COD.TRO254NO

Spazzola cilindrica modulare mm.254 x ø.mm.73, in PBT 0,25 zigrinato
Profilo esterno ondulato ø.mm.125/105
Versione foro ø.mm.50 COD.TRO254NOF50 (Disegno tecnico)
Versione foro ø.mm.45 COD.TRO254NOF40 (Disegno tecnico)
Versione foro ø.mm.40 COD.TRO254NOF35 (Disegno tecnico)
Versione foro ø.mm.30 COD.TRO254NOF30 (Disegno tecnico)
Versione foro ø.mm.25 COD.TRO254NOF25 (Disegno tecnico)
A richiesta terminale di chiusura (vedi versioni)

COD.TRO254CC

Spazzola cilindrica modulare mm.254 x ø.mm.73 in crine di cavallo
Profilo esterno cilindrico ø.mm.115
Versione foro ø.mm.50 COD.TRO254CCF50 (Disegno tecnico)
Versione foro ø.mm.45 COD.TRO254CCF40 (Disegno tecnico)
Versione foro ø.mm.40 COD.TRO254CCF35 (Disegno tecnico)
Versione foro ø.mm.30 COD.TRO254CCF30 (Disegno tecnico)
Versione foro ø.mm.25 COD.TRO254CCF25 (Disegno tecnico)
A richiesta terminale di chiusura (vedi versioni)

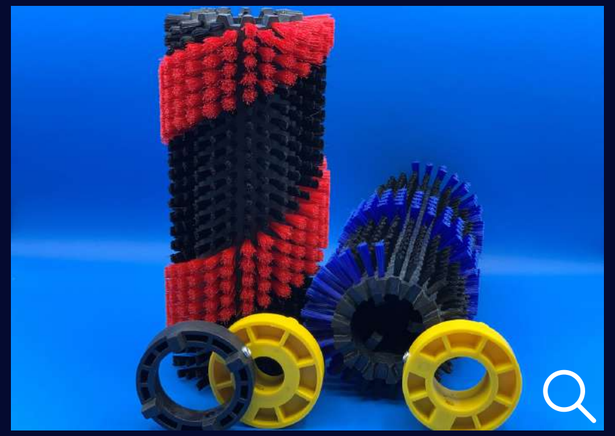

COD.TRO254S

Spazzola cilindrica modulare mm.254 x ø.mm.73 a spirale destra o sinistra
Monofilo sintetico da definire
Profilo esterno cilindrico spirale bassa ø.mm.105 spirale alta ø.mm.115
(Disegno tecnico spirale destra) (Disegno tecnico spirale sinistra)
Versione foro ø.mm.50 COD.TRO254SF50 (Disegno tecnico)
Versione foro ø.mm.45 COD.TRO254SF40 (Disegno tecnico)
Versione foro ø.mm.40 COD.TRO254SF35 (Disegno tecnico)
Versione foro ø.mm.30 COD.TRO254SF30 (Disegno tecnico)
Versione foro ø.mm.25 COD.TRO254SF25 (Disegno tecnico)
A richiesta terminale di chiusura (vedi versioni)

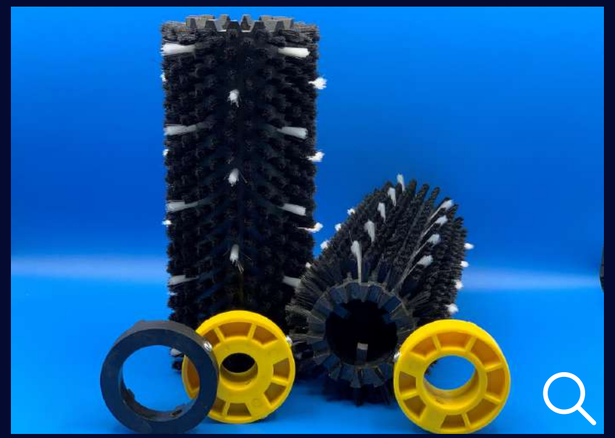

COD.TRO254NCC

Spazzola cilindrica modulare mm.254 x ø.mm.73 in PBT 0.20/0.25 zigrinato
Profilo esterno cilindrico parte bassa ø.mm.105 ciuffi bianchi in PA ø.mm.115
Versione foro ø.mm.50 COD.TRO254NCCF50 (Disegno tecnico)
Versione foro ø.mm.45 COD.TRO254NCCF40 (Disegno tecnico)
Versione foro ø.mm.40 COD.TRO254NCCF35 (Disegno tecnico)
Versione foro ø.mm.30 COD.TRO254NCCF30 (Disegno tecnico)
Versione foro ø.mm.25 COD.TRO254SNCC25 (Disegno tecnico)
A richiesta terminale di chiusura (vedi versioni)

COD.TRO254TAPPO

Terminali di chiusura spazzola TRO254
Versione foro ø.mm.50 COD.TRO254TAPPOF50P (Disegno tecnico)
Versione foro ø.mm.45 COD.TRO254TAPPOF40P (Disegno tecnico)
Versione foro ø.mm.40 COD.TRO254TAPPOF35P (Disegno tecnico)
Versione foro ø.mm.30 COD.TRO254TAPPOF30P (Disegno tecnico)
Versione foro ø.mm.25 COD.TRO254TAPPOF25P (Disegno tecnico)

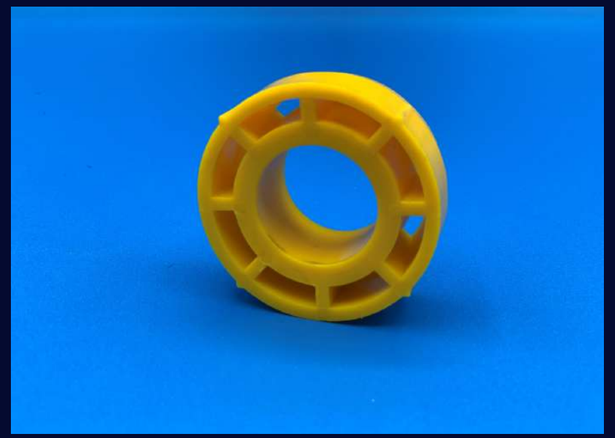

COD.TRO254BOCCOLAF25P

Boccola a riduzione foro ø.mm.25 x TRO254 con foro centrale ø.mm.50
(Disegno tecnico)

COD.OF-SPCILPEHD1

Spazzola a ciuffi nucleo PEHD ø.mm.70 per lavaggio, ceratura frutta
Disponibili boccole a riduzione foro ø.mm.25-30-35-40
(Disegno tecnico)

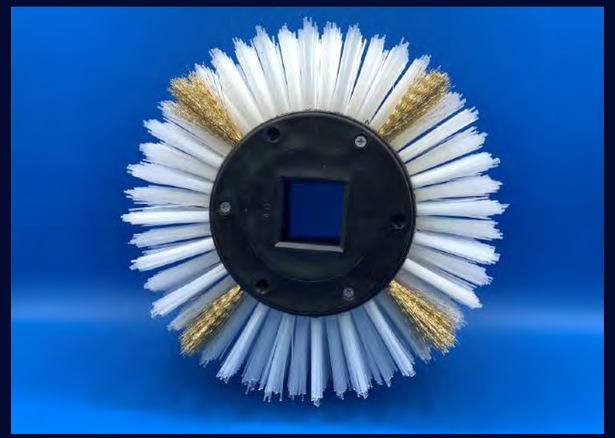

COD.TMM100CER

Spazzola per pulitura rulli ceratura mm.100, foro quadro ø.mm.40 in materiale plastico con settori in acciaio ø.e.mm.250
(Disegno tecnico)

COD.CER1

Spazzola per pulitura rulli ceratura avvolta su tubo zincato ø.mm.50 x 1,2
in PPL 1,3 x 1,8 interasse spira mm.20, ø.e.mm.250
(Disegno tecnico)

COD.CER2

Spazzola per pulitura rulli ceratura avvolta su tubo zincato ø.mm.50 x 1,2
in acciaio 0,25 Interasse spira mm.20, ø.e.mm.250
(Disegno tecnico)

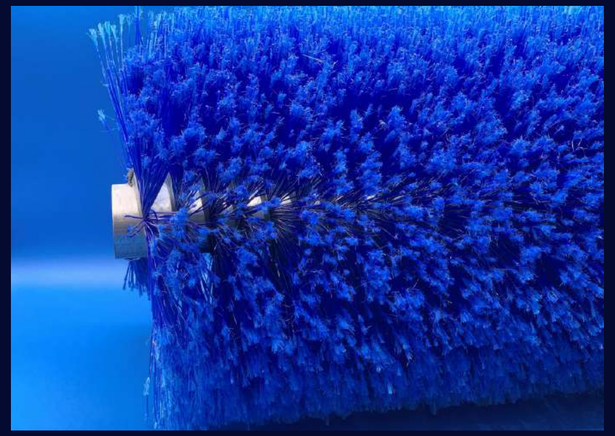

COD.SPFERTUBO

Spazzola per calibratrice frenante in PE blu piumato avvolta su tubo zincato
(Disegno tecnico)

COD.SPFERALBERO

Spazzola per calibratrice frenante in PE blu piumato avvolta su albero
(Disegno tecnico)

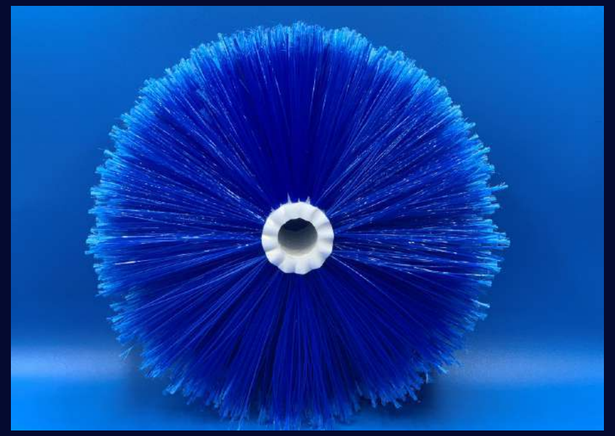

COD.TMM100F25DE270

Spazzola modulare per calibratrice frenante in PE 0,80 blu piumato
mm.100 x ø.mm.46, foro ø.mm.25, ø.e.mm.270
(Disegno tecnico)

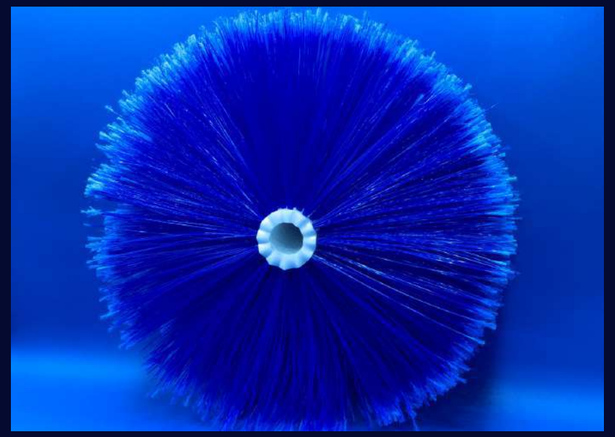

COD.TMM100F25DE320

Spazzola modulare per calibratrice frenante in PE 0,80 blu piumato
mm.100 x ø.mm.46, foro ø.mm.25, ø.e.mm.320
(Disegno tecnico)

COD.TMM100F25DE2703SETT

Spazzola per calibratrice frenante in PE 0,80 blu piumato
ø.e.mm.270 a settori
(Disegno tecnico)

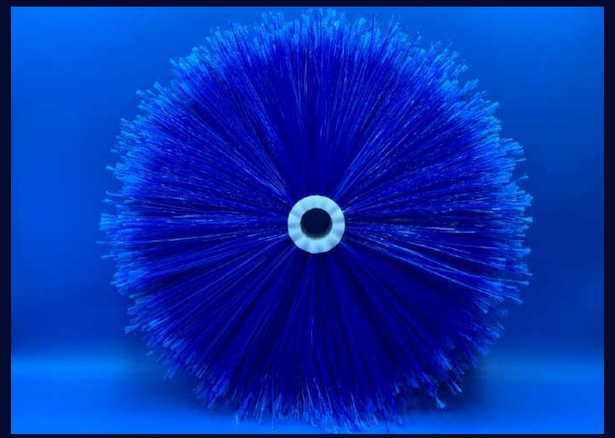

COD.TMM100F25DE360S

Spazzola per calibratrice frenante in PE 0,80 blu piumato sfalsato
ø.e.mm.360/320
(Disegno tecnico)

COD.OF-SPCILFPEHD

Spazzola a ciuffi per calibratrice frenante nucleo PEHD ø.mm.70 in PE blu piumato
Disponibili boccole a riduzione foro ø.mm.25-30-35-40
(Disegno tecnico)

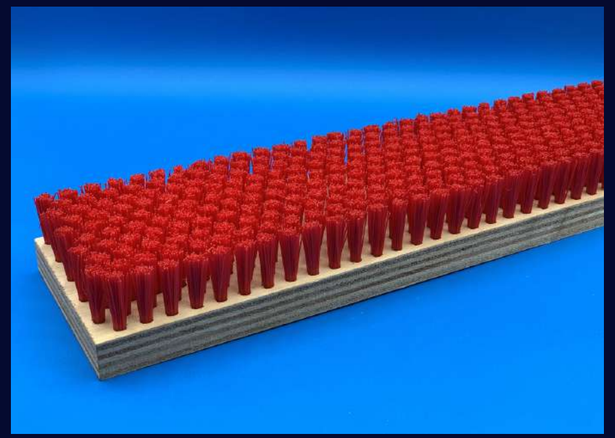

COD.10781000

Spazzola per carote e patate multistrato okumè mm.1000 x 100 x 18 in PE, sez. x 0,50 rosso sp.mm.25
(Disegno tecnico)

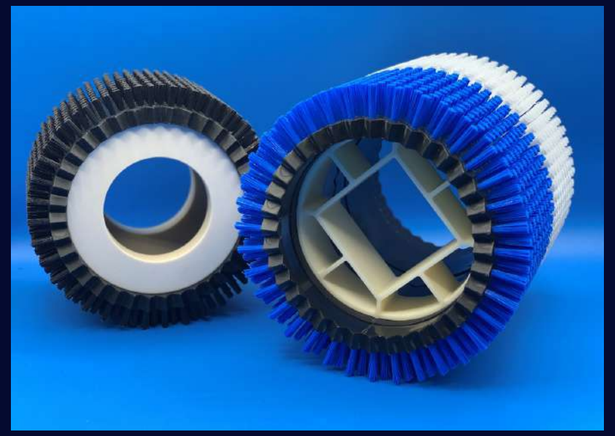

COD.OF-SPPC

Spazzola cilindrica per patate carote modulare mm.100 x ø.mm.155, foro ø.mm.130 in PA 6/6 0,60, ø.e.mm.155
Disponibili boccole a riduzioni foro ø.mm.60/70/80
Disponibili boccole a riduzione foro quadrato ø.mm.70
(Disegno tecnico)

COD.TMM100PE

Spazzola modulare mm.100 x ø.mm.46, foro ø.mm.25 in PE, sez.x 0,30 blu ø.e.mm.80 per lavaggio, lucidatura pomodorini
(Disegno tecnico)

COD.TMM100C

Spazzola modulare mm.100 x ø.mm.46, foro ø.mm.25 in crine di cavallo ø.e.mm.80 per lucidatura pomodorini
(Disegno tecnico)

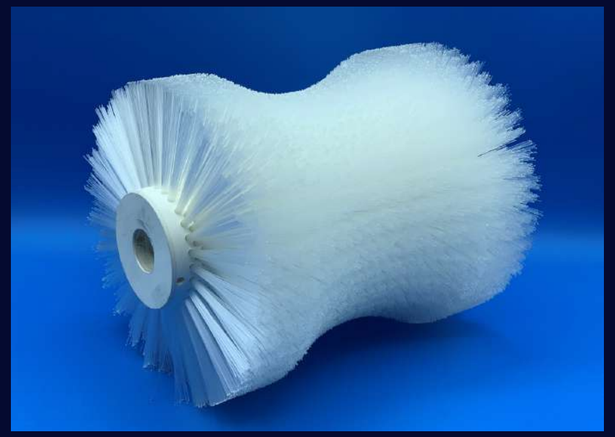

COD.OF-SP122

Spazzola svolgi rete mm.240 x ø.mm.70, foro ø.mm.20 in nylon sagomata ø.e.mm.190/160
(Disegno tecnico)

SETTORE ORTOFRUTTICOLO

SETTORE ORTOFRUTTICOLO

SETTORE
MOLITORIO

COD.TCT183

Tip Tap cotone riga blu con borchia metallica
(Disegno tecnico)

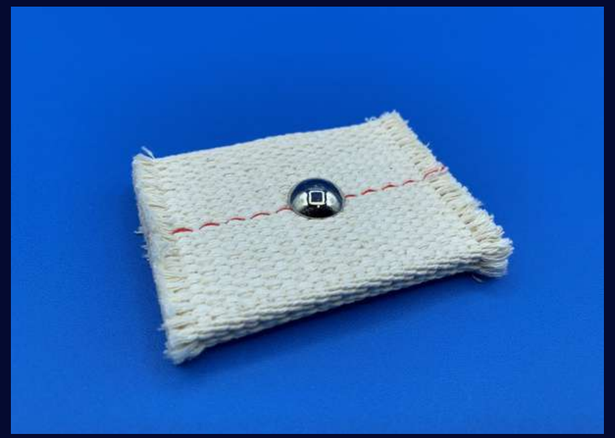

COD.TCT183.

Tip Tap cotone riga rossa con borchia metallica
(Disegno tecnico)

COD.TTDR183

Tip Tap rettangolare in Poliuretano plastico (TPU)
(Disegno tecnico)

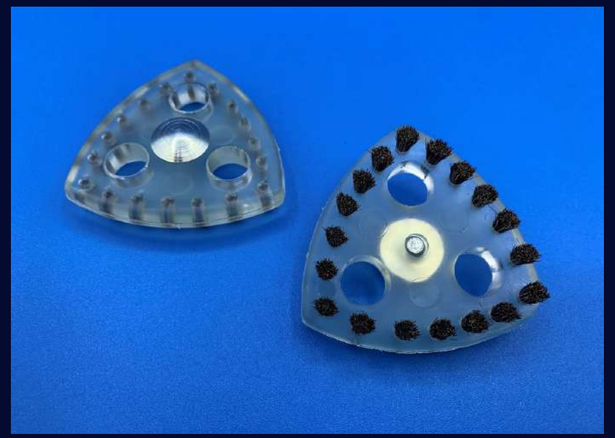

COD.TCD184

Tip Tap in Poliuretano plastico (TPU) con ciuffi e borchia metallica

- COD.TCD184 borchia mm.3 h.tot.mm.17 (Disegno tecnico)
- COD.TCD184. borchia mm.6 h.tot.mm.22 (Disegno tecnico)

COD.TSD185

Tip Tap in Poliuretano plastico (TPU) con borchia metallica

- COD.TSD185 borchia mm.3 (Disegno tecnico)
- COD.TSD185. borchia mm.6 (Disegno tecnico)

COD.TSD185/1

Tip Tap in Poliuretano plastico (TPU) con borchia metallica mm.4 (Disegno tecnico)

COD.TTD186

Tip Tap in Poliuretano plastico (TPU) con borchia fusa
(Disegno tecnico)

COD.EST187

Estrusore triangolare in Poliuretano plastico (TPU)
(Disegno tecnico)

COD.EST187MM130

Estrusore triangolare in Poliuretano plastico (TPU)
(Disegno tecnico)

COD.ESC188

Estrusore circolare in Poliuretano plastico (TPU)
(Disegno tecnico)

COD.ESQ

Estrusore quadrato in Poliuretano plastico (TPU)
(Disegno tecnico)

COD.ESP

Espulsore 3 punte mm.160 in Poliuretano plastico (TPU)
(Disegno tecnico)

COD.ESG

Espulsore 3 punte mm.185 in Poliuretano plastico (TPU)
(Disegno tecnico)

COD.ESTS

Espulsore stellare in Poliuretano plastico (TPU)
Versioni:

- COD.ESTS/ CON CIUFFI IN NYLON (Disegno tecnico)
- COD.ESTS// CON CIUFFI IN CRINE (Disegno tecnico)
- COD.ESTS CON PIOLI (Disegno tecnico)

COD.604

Spazzola per semolatrice interasse guida mm.85
Supporto plastico colore blu.
Versioni:

- COD.604W PELO BIANCO CRINE CAVALLO (Disegno tecnico)
- COD.604B PELO NERO CRINE CAVALLO (Disegno tecnico)
- COD.604PA PELO NYLON BIANCO (PA) (Disegno tecnico)

COD.INV604

Invertitore per spazzola semolatrice interasse guida mm.85
(Disegno tecnico)

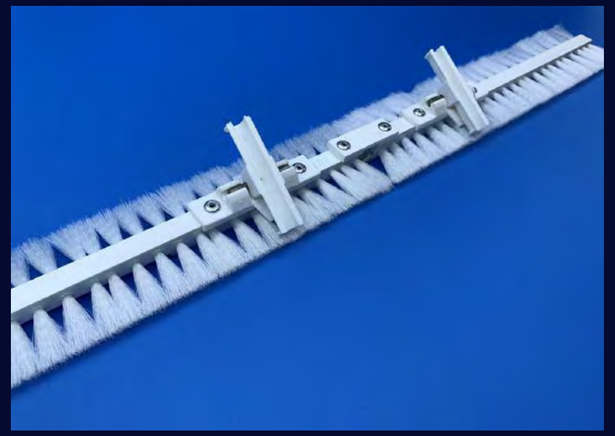

COD.604512PA

Spazzola per semolatrice interasse guida mm.150
Telaio in plastica
Lunghezza mm.512
Filamento sintetico PA (NYLON)
(Disegno tecnico)

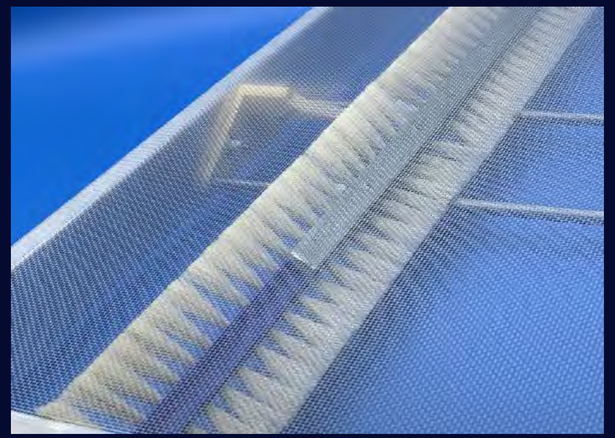

COD.TEL604

Telaio in alluminio per semolatrice

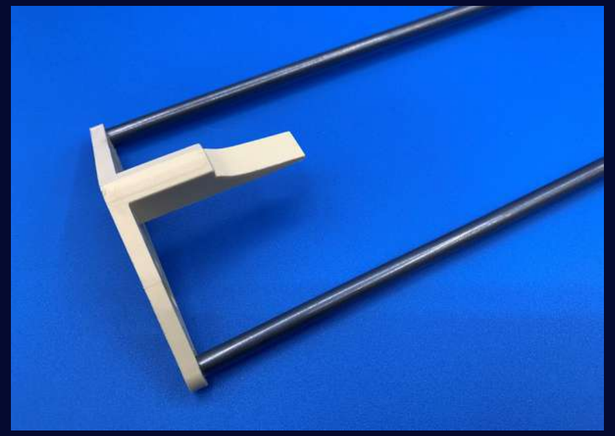

COD.ASF600

Asta ferro scorrispazzola per semolatrice

COD.751

Spazzola per laminatoio in pennoni d'oca interi.
Misure standard: L x 40 x 30 sporgenza pennoni d'oca mm.43
(Disegno tecnico)

COD.752

Spazzola per laminatoio in tampico bassina.
Misure standard: L x 40 x 30 sporgenza tampico bassina mm.45
(Disegno tecnico)

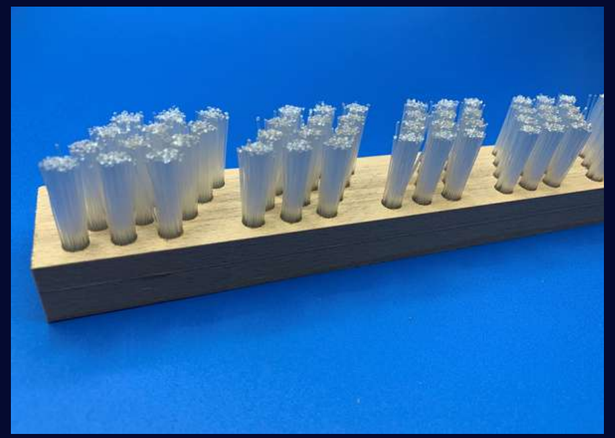

COD.752S

Spazzola per laminatoio a settori inclinati in nylon L x 40 x 20 sporgenza nylon (PA) mm.25
(Disegno tecnico mm.1000)
(Disegno tecnico mm.1250)

COD.753

Raschiatoio a spazzola per laminatoio
Custodia in alluminio completa di spazzola in crine di cavallo oppure in nylon (PA)
(Disegno tecnico)

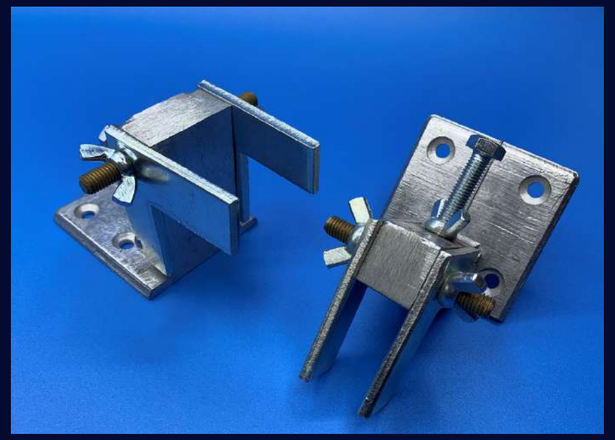

COD.SAL751 - SAL752 - SAL753

Supporto per fissaggio in alluminio
Supporto per art.751 / cod.SAL751
Supporto per art.752 / cod.SAL752
Supporto per art.753 / cod.SAL753

COD.INT

Spazzola interna raschiatoio ART.753 per laminatoio
L X 10 X 14 in crine di cavallo SP.mm.24
(Disegno tecnico)

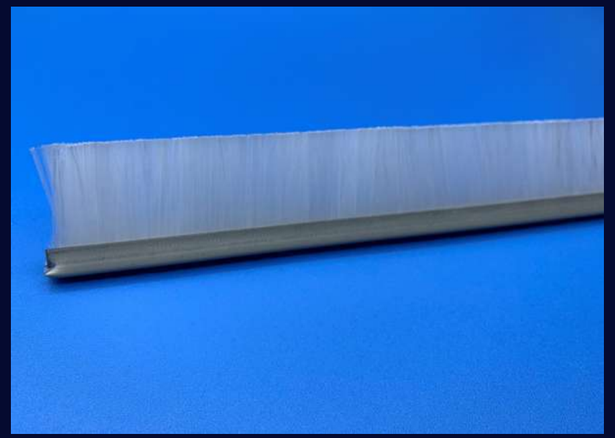

COD.INTSTRIP

Spazzola interna per spazzola laminatoio ART.753
Modello strip elettrozincato in nylon (PA) h.t.mm.39
(Disegno tecnico)

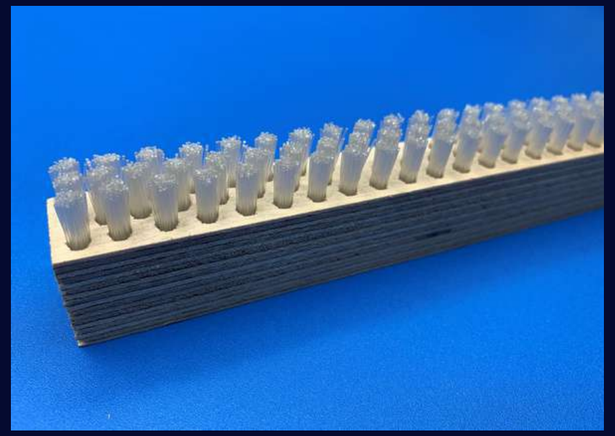

COD.SL

Spazzola per laminatoi multistrato betulla n.17 strati in nylon L x 20 x 24 sporgenza pelo nylon (PA) mm.10
(Disegno tecnico)

COD.SPR416

Spazzola pulizia reti

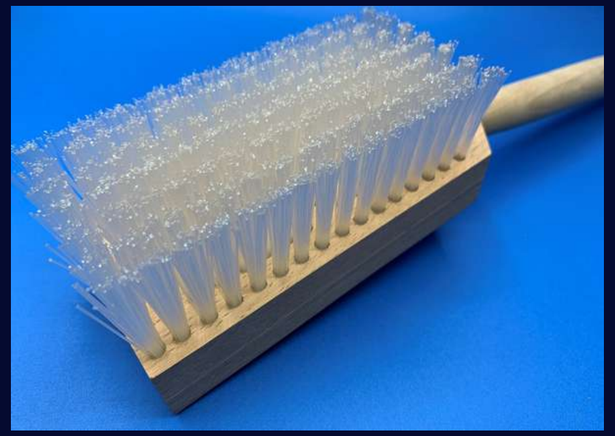

COD.SPR417

Spazzola pulizia reti con manico

COD.SET809

Spazzola pulizia banco in setola con manico plastica

COD.NYL809

Spazzola pulizia con nylon (PA) blu

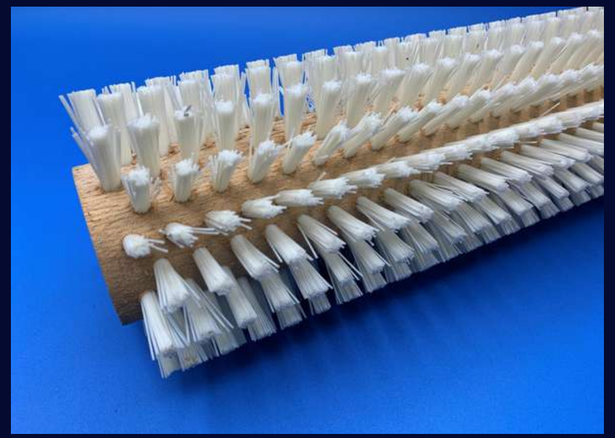

COD.SPZCN420

Spazzola per calibratori nucleo in PVC - PP - LEGNO
L x ø.mm.60 in nylon (PA) ø.e.mm.100
(Disegno tecnico)

COD.MZG405

Mazzuola in gomma, manico legno

COD.804

Scovolino pulizia tubazioni con anelli

COD.806

Scovolo pulizia tubazioni con filetto

COD.MAN806

Manico in nylon mm.2000 x ART.806

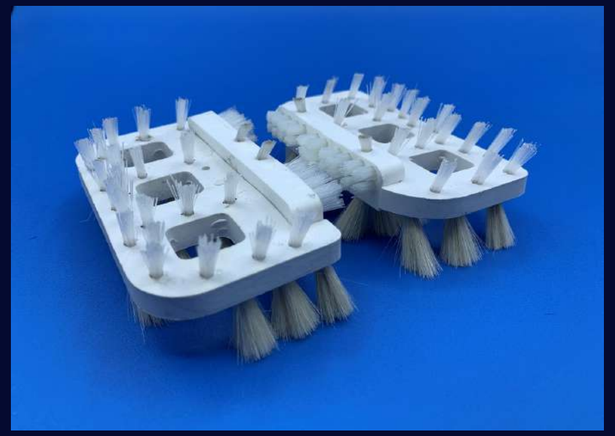

COD.477

Spazzola per plansichter con guida a spazzola
(Vedi modelli)

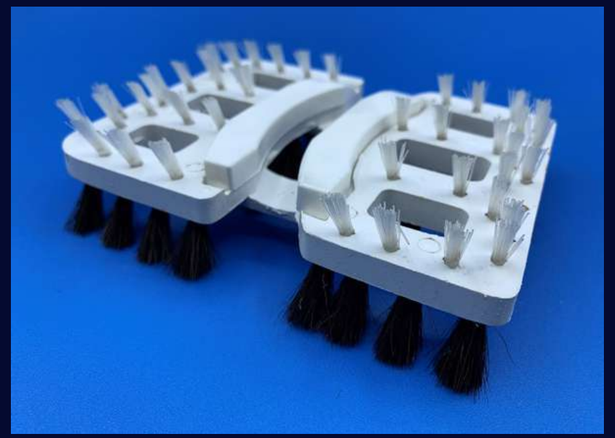

COD.478

Spazzola per plansichter con guida
(Vedi modelli)

SETTORE MOLITORIO

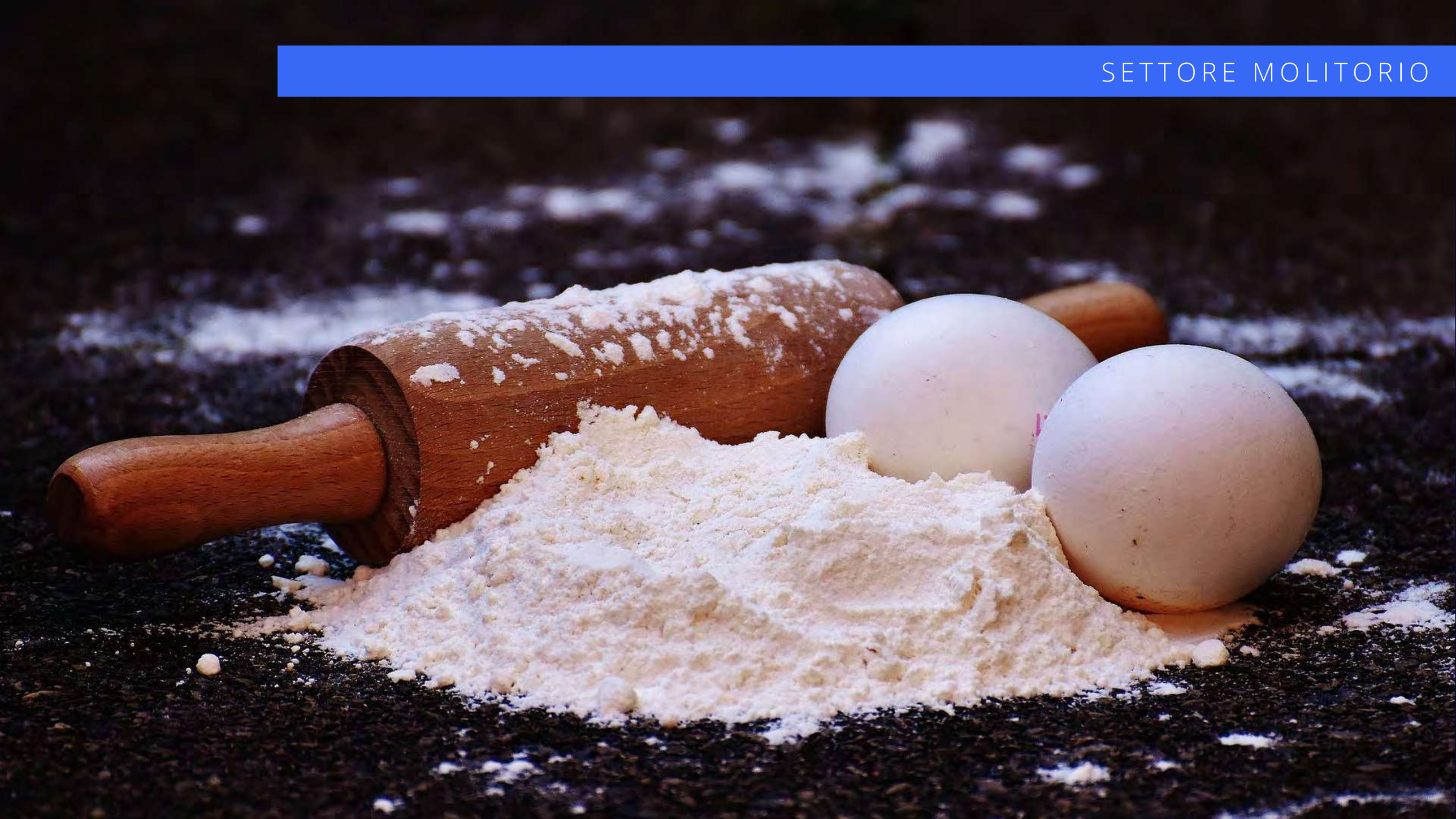

SETTORE MOLITORIO

SPAZZOLE PER PORTONI - SERRAMENTI PORTE AD IMPACCHETTAMENTO

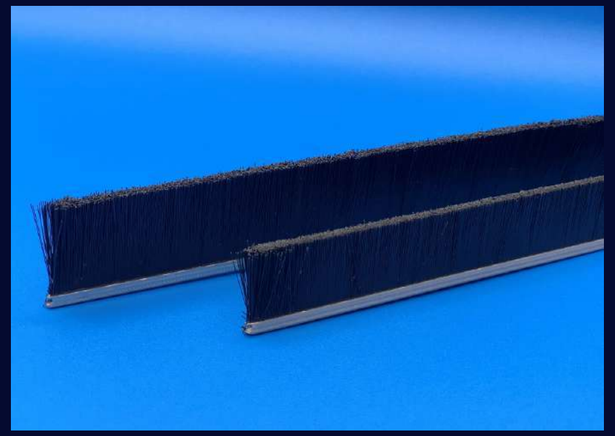

COD.FE-B4

Spazzola strip lineare base (S) elettrozincata mm.4 in PPL 0,20 nero
Lunghezza mm.2500, realizzabile in altezza totale (HT) minima mm.19 massima mm.100
A richiesta si possono richiedere in lunghezze ed altezze diverse
Disponibile a magazzino:

HT MM.20 LUNGHEZZA MM.2500	COD.FE-B4HT20
HT MM.25 LUNGHEZZA MM.2500	COD.FE-B4HT25
HT MM.30 LUNGHEZZA MM.2500	COD.FE-B4HT30

(Disegno tecnico)

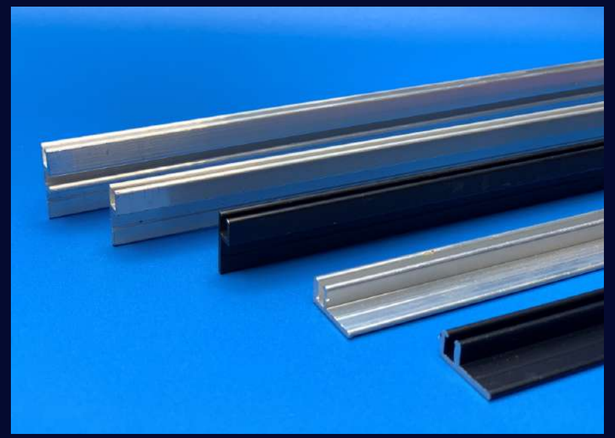

COD.FE-SUPPORTOB4

Supporto in alluminio grezzo per spazzola strip base mm.4, lunghezza mm.2500 con spalla di fissaggio a 90° - 180° e soluzione due con 90° e 180° in unica soluzione
A richiesta si possono richiedere in lunghezze diverse ed anodizzato colore nero

- DISEGNO SUPPORTO 90°
  GREZZO COD. FE-SB490G – ANODIZZATO COD. FE-SB490GA
- DISEGNO SUPPORTO 180°
  GREZZO COD. FE-SB4180G – ANODIZZATO COD. FE-SB4180GA
- DISEGNO SUPPORTO SOLUZIONE DUE 90°-180°
  GREZZO COD. FE-SB490180G – ANODIZZATO COD. FE-SB490180GA

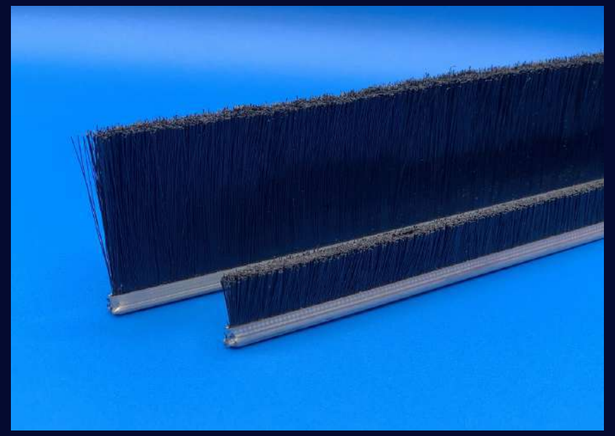

COD.B5

Spazzola strip lineare base (S) elettrozincata mm.5 in PPL 0,20 nero
Lunghezza mm.2500, realizzabile in altezza totale (HT) minima mm.19 massima mm.100
A richiesta si possono richiedere in lunghezze ed altezze diverse
Disponibile a magazzino:

HT MM.19	LUNGHEZZA MM.2500	COD.B5HT19	BOX 60 PEZZI
HT MM.25	LUNGHEZZA MM.2500	COD.B5HT25	BOX 60 PEZZI
HT MM.32	LUNGHEZZA MM.2500	COD.B5HT28	BOX 60 PEZZI
HTMM.38	LUNGHEZZA MM.2500	COD.B5HT32	BOX 60 PEZZI
HT MM.44	LUNGHEZZA MM.2500	COD.B5HT38	BOX 50 PEZZI
HT MM.50	LUNGHEZZA MM.2500	COD.B5HT50	BOX 50 PEZZI
HT MM.60	LUNGHEZZA MM.2500	COD.B5HT60	BOX 50 PEZZI
HT MM.80	LUNGHEZZA MM.2500	COD.B5HT80	BOX 20 PEZZI
HT MM.100	LUNGHEZZA MM.2500	COD.B5HT100	BOX 15 PEZZI

(Disegno tecnico)

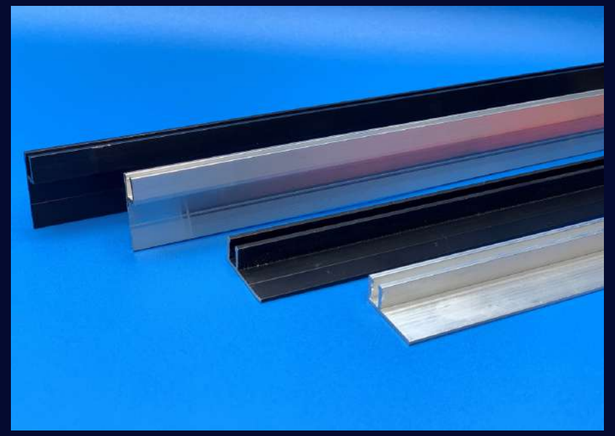

COD.FE-SUPPORTOB5

Supporto in alluminio grezzo per spazzola strip base mm.5, lunghezza mm.2500 con spalla di fissaggio a 90° - 180°
A richiesta si possono richiedere in lunghezze diverse ed anodizzato colore nero

- DISEGNO SUPPORTO 90°
  GREZZO COD. FE-SB590G - ANODIZZATO COD. FE-SB590GA
- DISEGNO SUPPORTO 180°
  GREZZO COD. FE-SB5180G – ANODIZZATO COD. FE-SB5180GA

SPAZZOLE PER PORTONI

SCHEDE TECNICHE MONOFILI - SUPPORTI

CARATTERISTICHE TECNICHE MONOFILO SINTETICO ANIMALE - VEGETALE

SCEGLI IL MONOFILO →	PP	PE - X	PVC	PBT	PA6	PA66	CRINE CAVALLO	TAMPICO
DENSITA' G/CC	0.91	0.91	1.31	1.25	1.14	1.14	1.0	0.86
TEMPERATURA DI FUSIONE	160°	115°	140°	250°	220°	255°		
TEMPERATURA DI RAMMOLLIMENTO	90°	100°	95°	200°	140°	220°		
TEMPERATURA DI ESERCIZIO	+ 80° - 20°	+ 75° - 40°	+ 60° - 30°	+ 110° - 40°	+ 100° - 40°	+ 120° - 40°	+ 170° - 40°	+ 170°
ASSORBIMENTO ACQUA %	0.1	0.1	0.1	0.5	9.5	8.5	50	35
RITORNO ELASTICO	SCARSO	BUONO	BUONO	ECCELLENTE	ECCELLENTE	ECCELLENTE	BUONO	SCARSO
RESISTENZA ALL'ABRASIONE	BUONA	SCARSA	BUONA	BUONA	ECCELLENTE	ECCELLENTE	SCARSA	SCARSA
RESISTENZA OLII LUBRIFICANTI	ECCELLENTE	ECCELLENTE	BUONA	ECCELLENTE	ECCELLENTE	ECCELLENTE	BUONA	DISCRETA
RESISTENZA AGLI ACIDI	ECCELLENTE	ECCELLENTE	ECCELLENTE	BUONA	SCARSA	SCARSA	SCARSA	DISCRETA
RESISTENZA SODA CAUSTICA	ECCELLENTE	BUONA	BUONA	BUONA	ECCELLENTE	ECCELLENTE	SCARSA	SCARSA
RESISTENZA ACETONI	ECCELLENTE	ECCELLENTE	SCARSA	BUONA	BUONA	BUONA	SCARSA	SCARSA
RESISTENZA TRICLOROETILENE	BUONA	BUONA	SCARSA	BUONA	ECCELLENTE	ECCELLENTE	SCARSA	SCARSA
NATURA	SINTETICA	SINTETICA	SINTETICA	SINTETICA	SINTETICA	SINTETICA	ANIMALE	VEGETALE
IDONEITA' ALIMENTARE FDA	✓	✓		✓	✓	✓		

CARATTERISTICHE TECNICHE NUCLEI

SCEGLI IL MATERIALE →	PP LASTRA - BARRA	PVC LASTRA - BARRA	PA6 LASTRA - BARRA	PE HD LASTRA - BARRA	POM C LASTRA - BARRA	LEGNO
DENSITA' G/CC	0.92	1.435	1.14	0.95	1,41	720KG/MQ
DUREZZA SHORE D	70	74	82	66	81	
RESISTENZA ROTTURA MPA	34	36.2	80	23	95	BUONA
TEMPERATURA DI RAMMOLLIMENTO	90°	67°	110°	75°	105°	
TEMPERATURA DI ESERCIZIO	+ 80° - 0°	+ 60° - 5°	+ 100° - 40°	+ 70° - 40°	+ 100° - 20°	
ATOSSICITA'	SI'	NO	SI'	SI'	SI'	
ASSORBIMENTO ACQUA %	0.10	0.1	3.0	0.1	0.2	ALTA
INCOLAGGIO	LIMITATO	SI'	SI'	NO	NO	SI'
IDONEITA' ALIMENTARE FDA	✓		✓	✓	✓	

iat
FOLLOW US ON

Created by:

mail: fr.mediamarketing@outlook.it

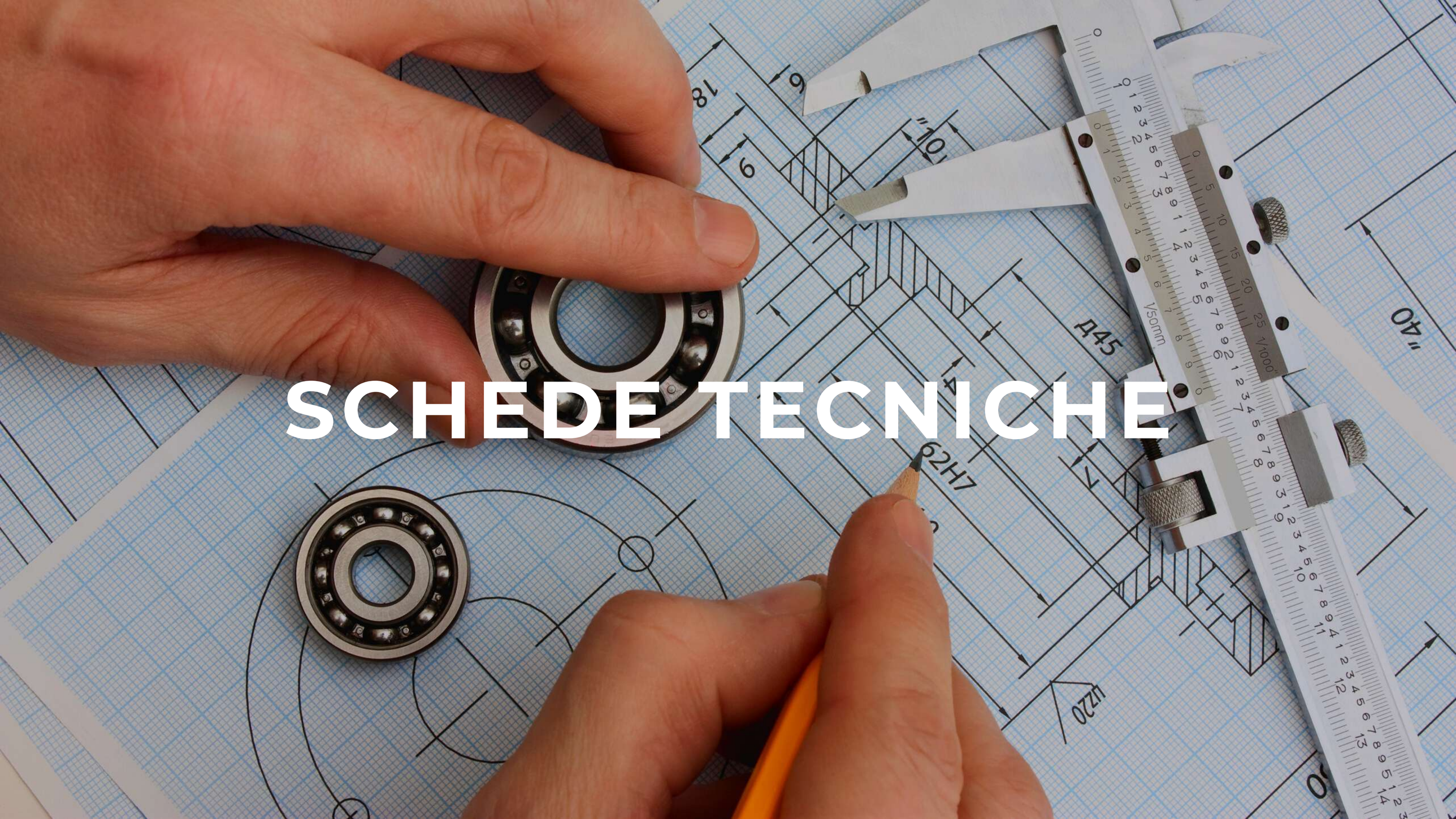
SCHEDE TECNICHE

ASTINA STRIP LINEARE - LINEAR STRIP BASE

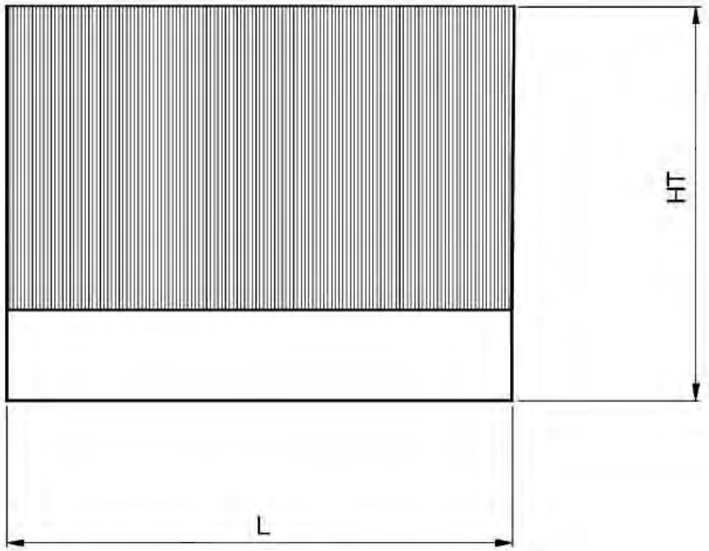

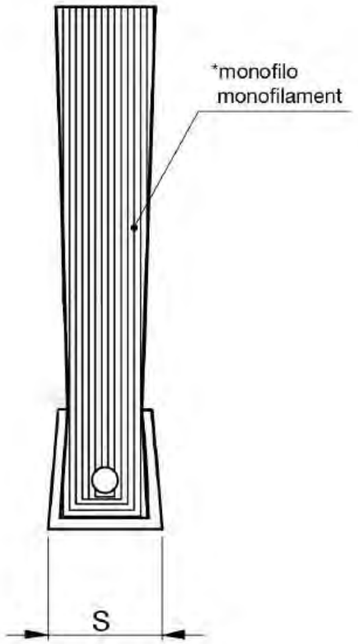

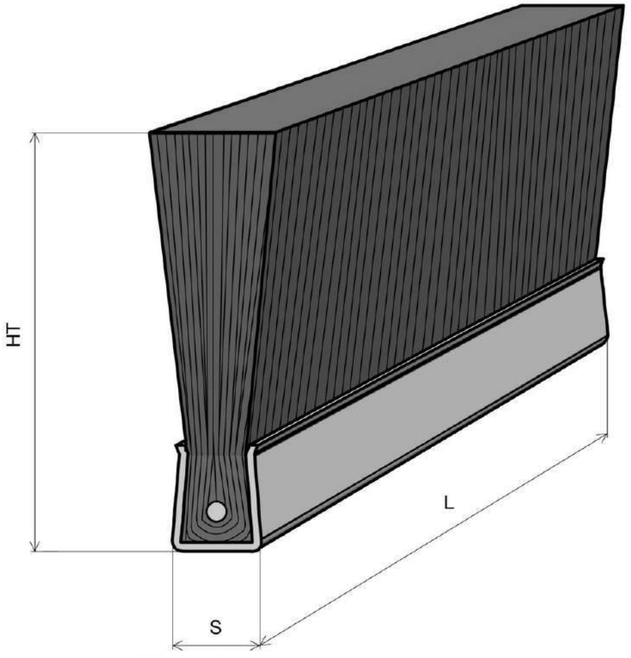

Q.ty: _____

L: _____ HT: _____

S: _____ *Monofilo
Monofilament: _____

www.siat.it

SUPPORTO IN FERRO ZINCATO BASE 8
GALVANIZED STEEL BRACKET BASE 8

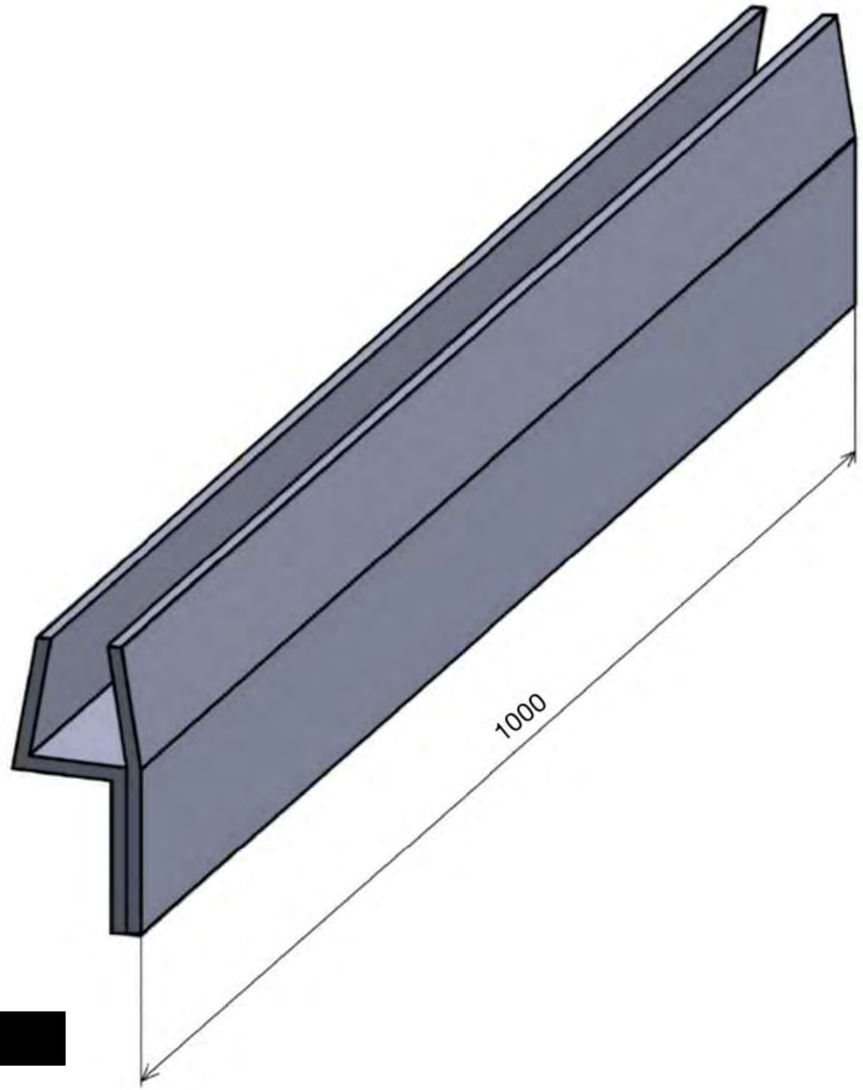

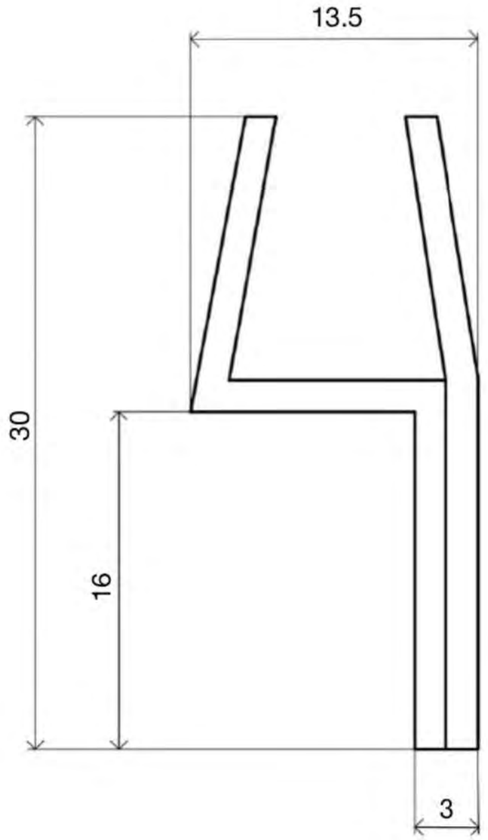

www.siat.it

COD.FE-SB4180G
SUPPORTO IN ALLUMINIO PER BASE MM.4 180G

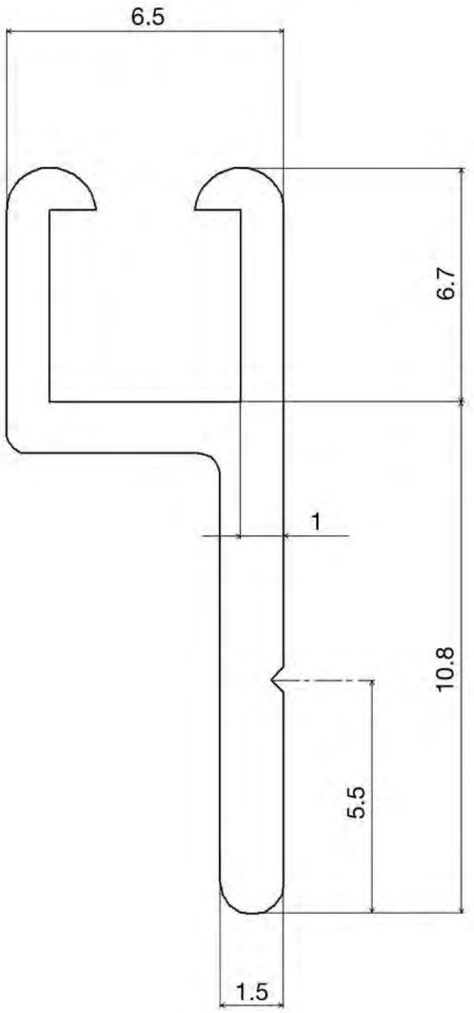

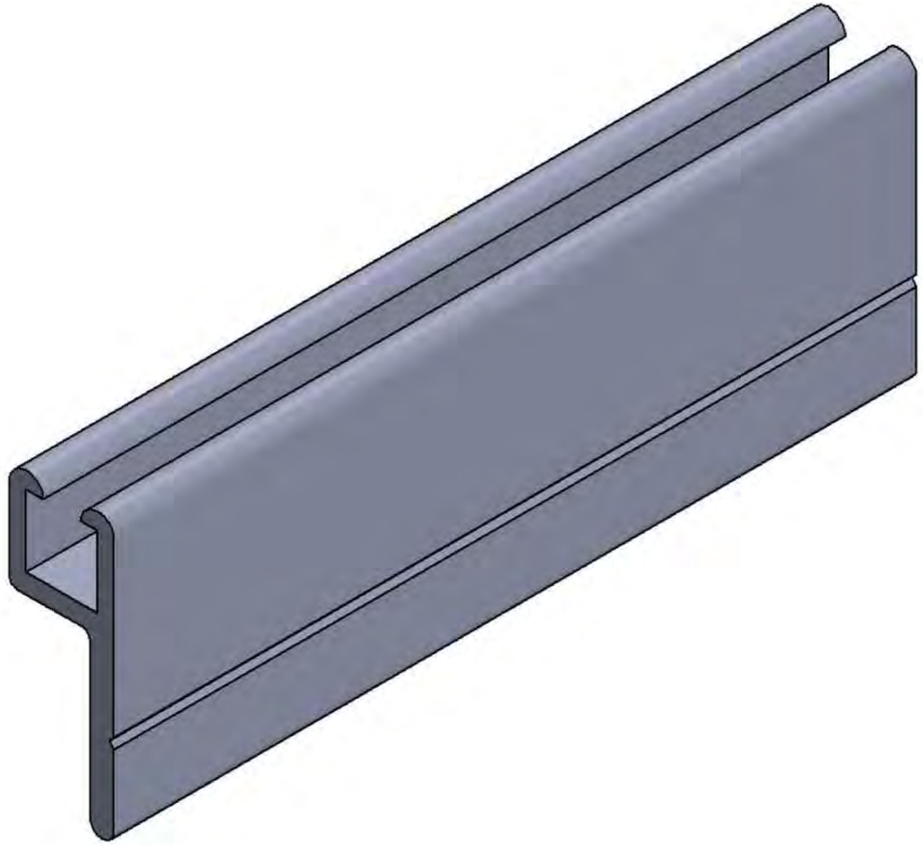

www.siat.it

COD.FE-SB490G
SUPPORTO IN ALLUMINIO PER BASE MM.4 90G

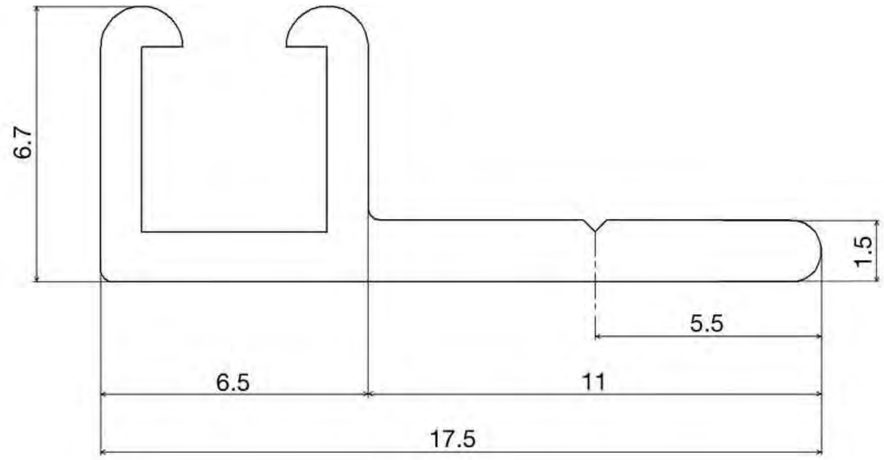

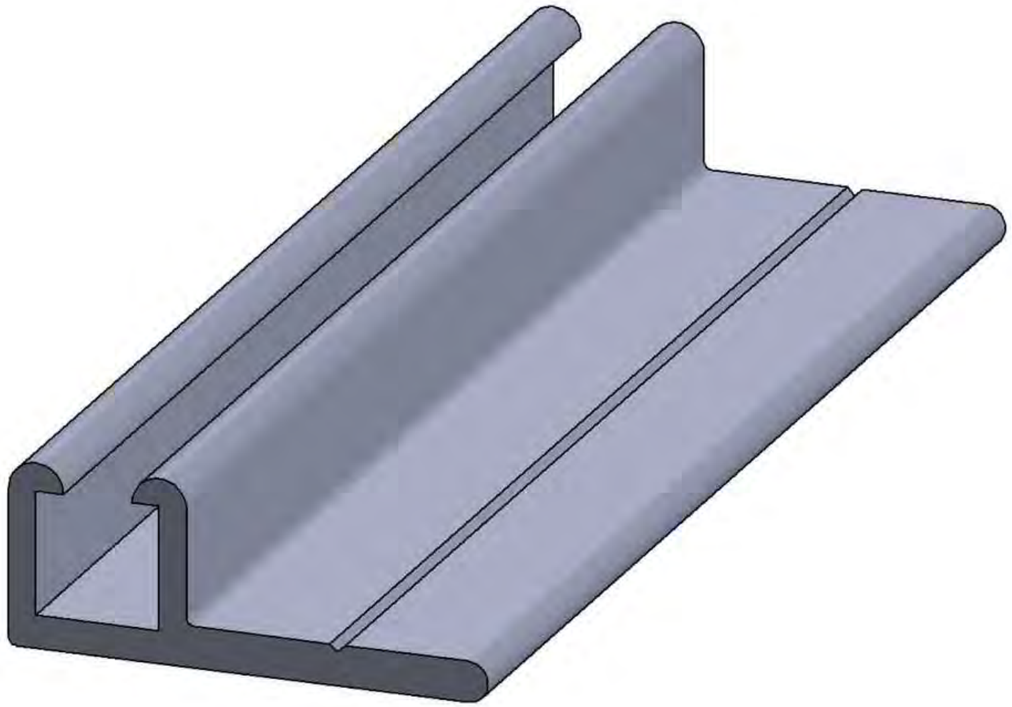

www.siat.it

COD.FE-SB4180-90G
SUPPORTO IN ALLUMINIO PER BASE MM.4 90G/180G

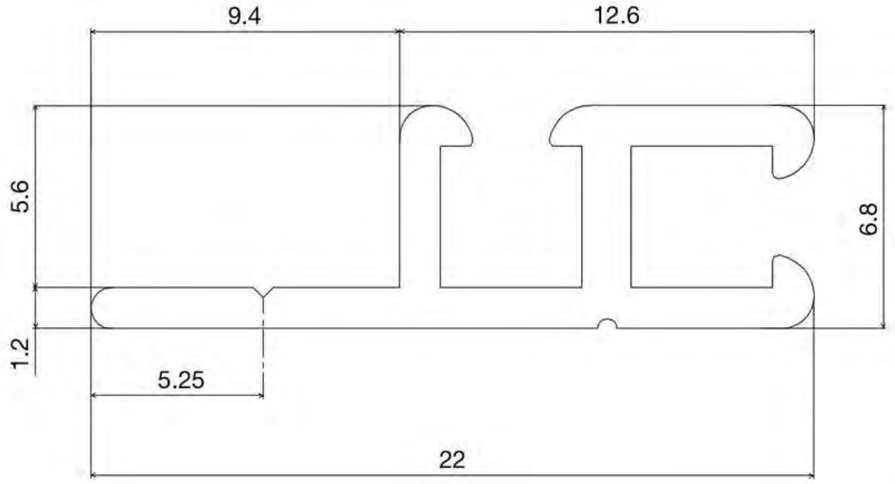

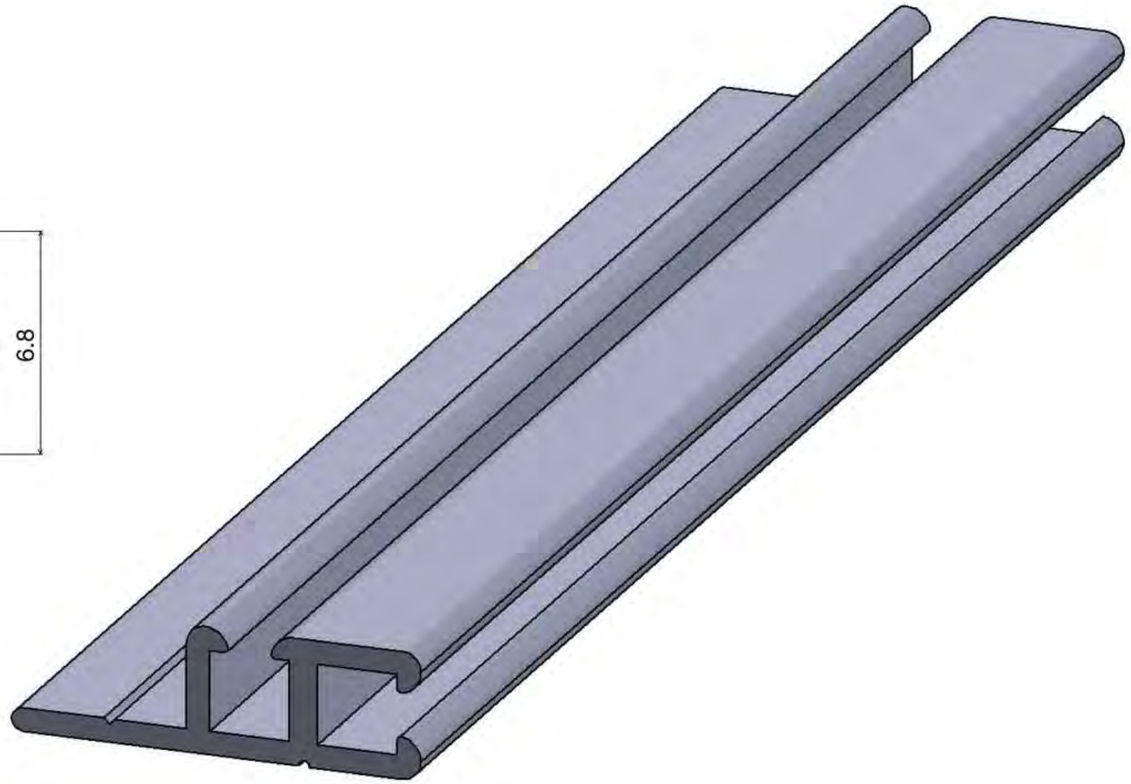

www.siat.it

COD. FE-SB5180G

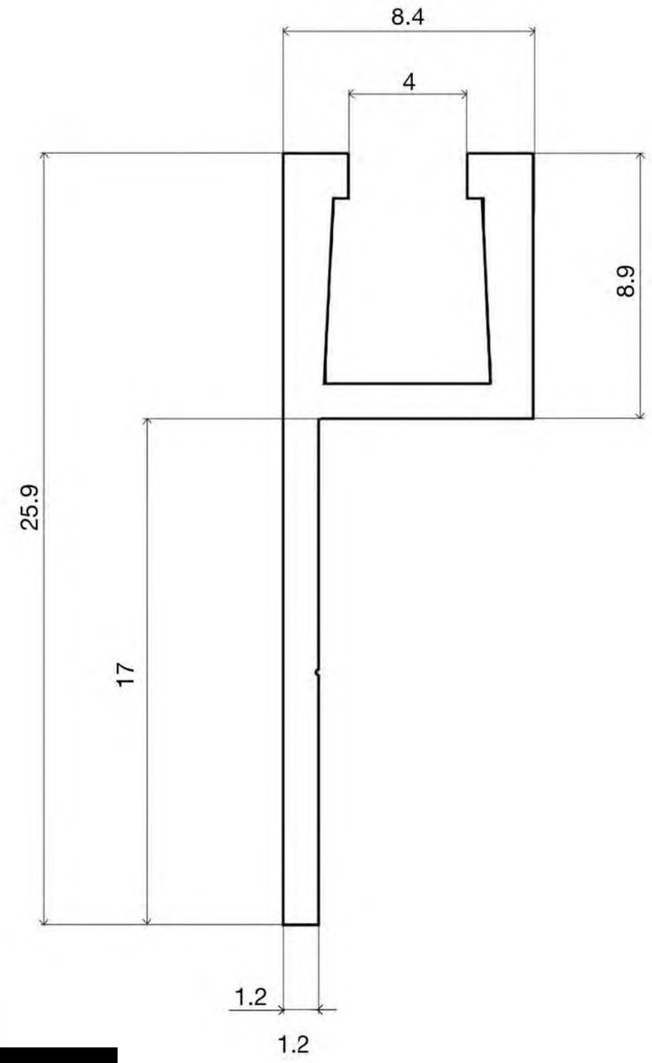

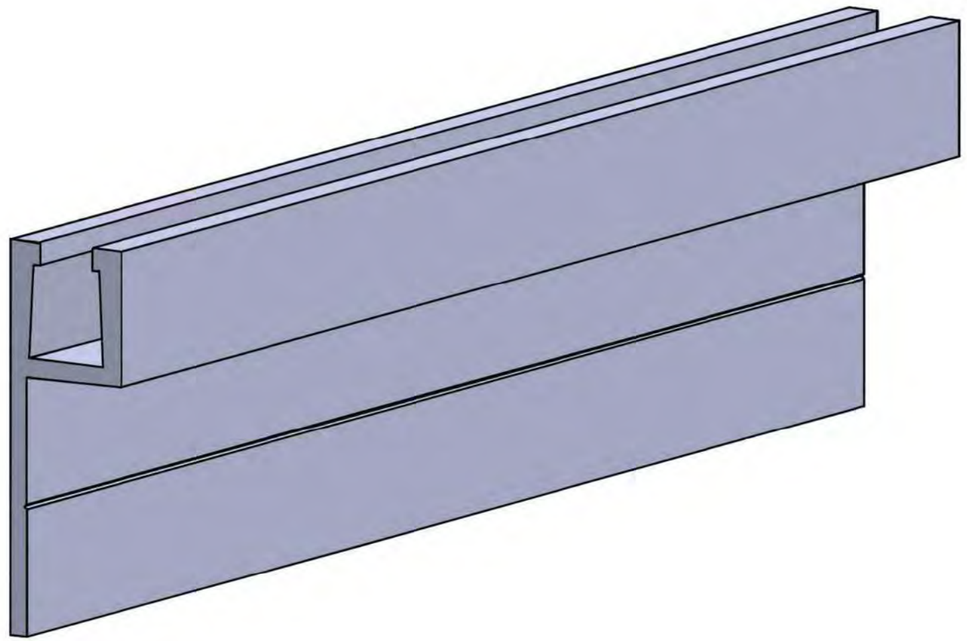

www.siat.it

COD. FE-SB590G

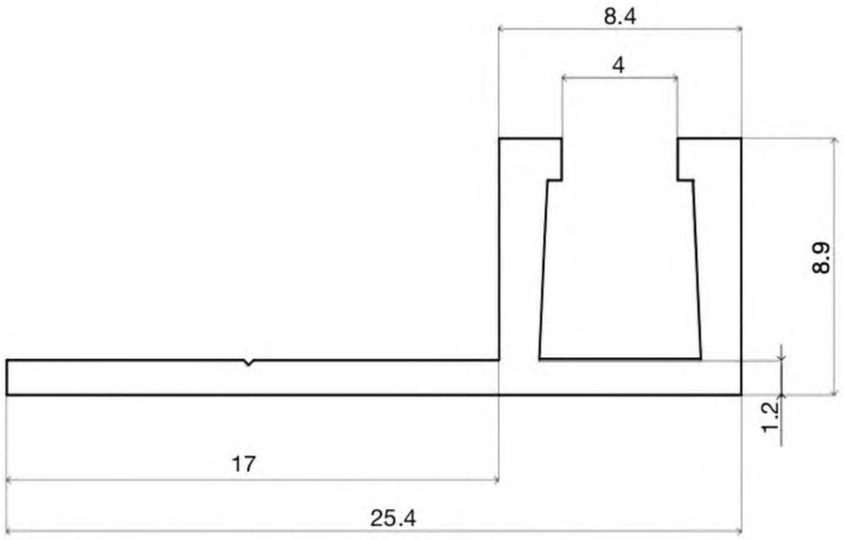

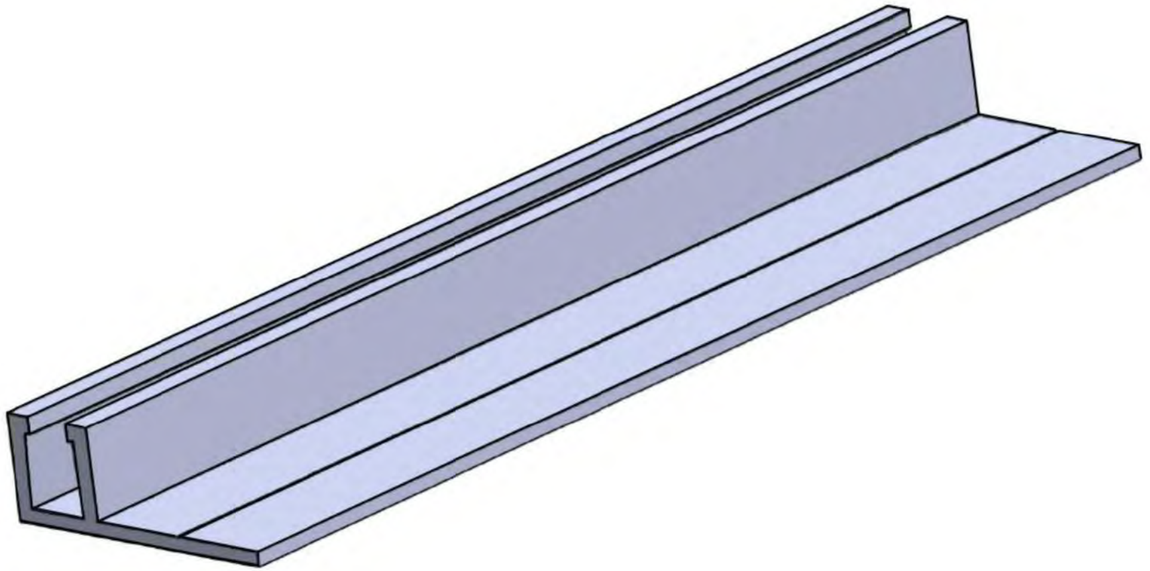

www.siat.it

SPAZZOLA LINEARE PUNZONATA
PUNCHED SIDE BRUSH

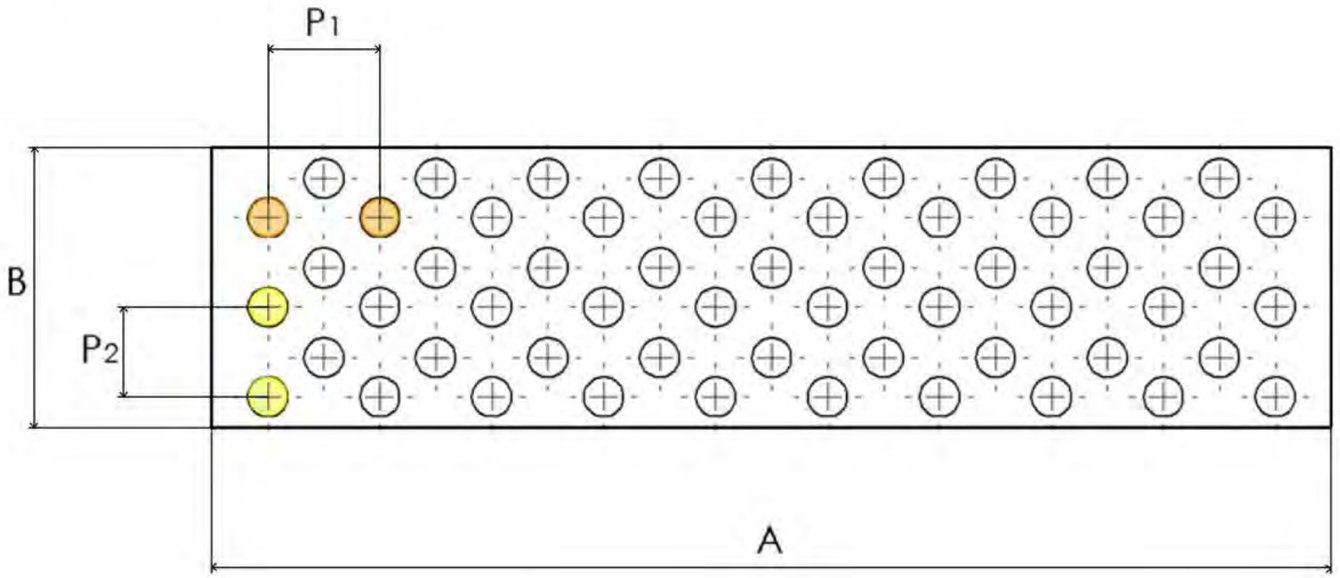

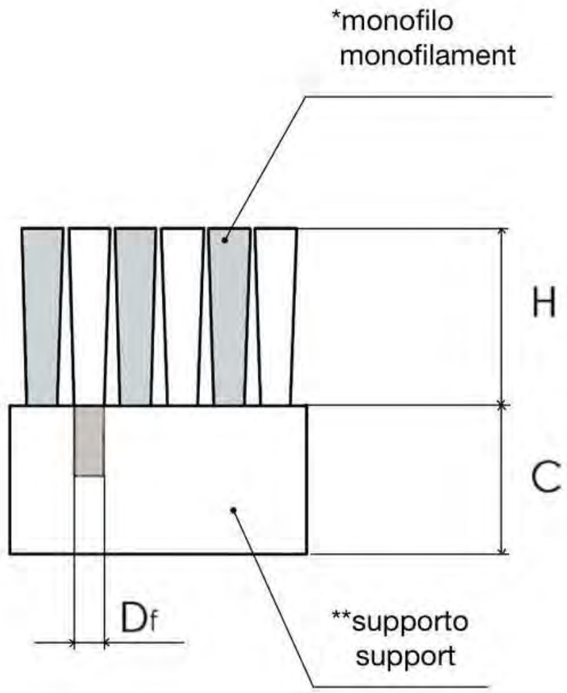

Q.ty: _____ H: _____ *monofilo monofilament

A: _____ Df: _____ * _____

B: _____ P1: _____ **supporto support

C: _____ P2: _____ ** _____

www.siat.it

SPAZZOLA STRIP AVVOLTA SU TUBO AVVOLGIMENTO DESTRO
STRIP BRUSHES WONDED ON A SHAFT RIGHT WINDING

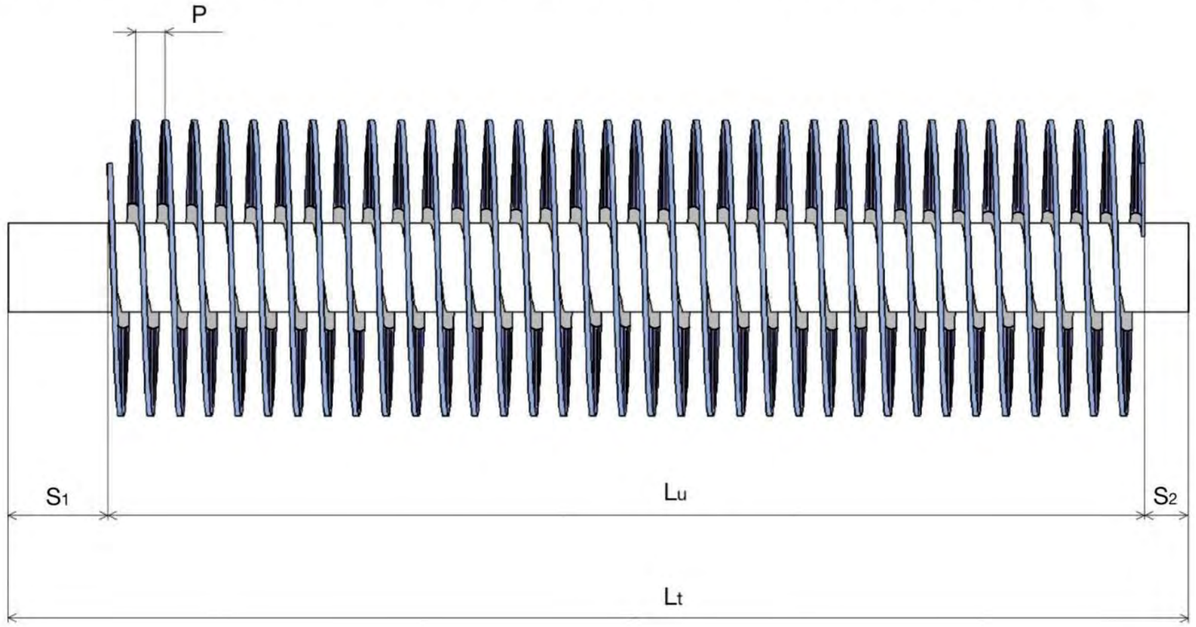

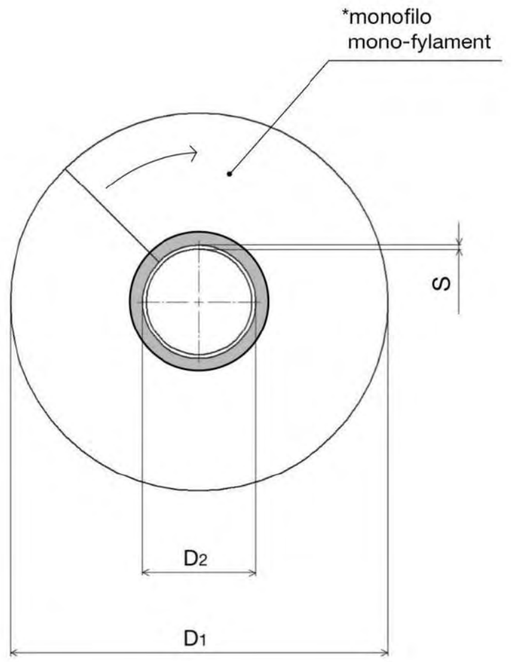

Qty : _____

Lt : _____ D2 : _____

Lu : _____ S : _____

P : _____ S1 : _____

D1 : _____ S2 : _____

*monofilo/mono-fylament : _____

www.siat.it

SPAZZOLA CILINDRICA PUNZONATA
BRUSH CYLINDER PUNCHED CUSTOM

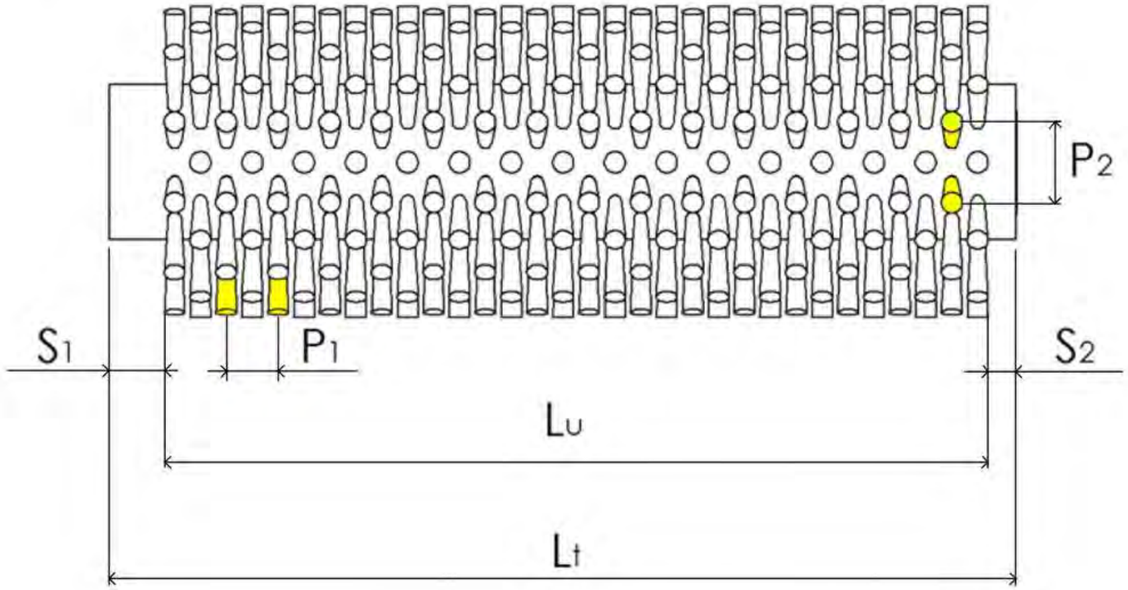

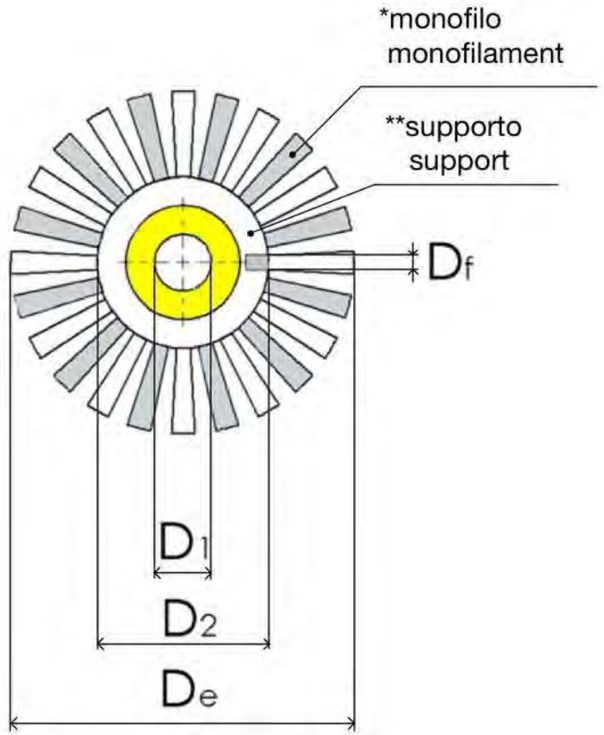

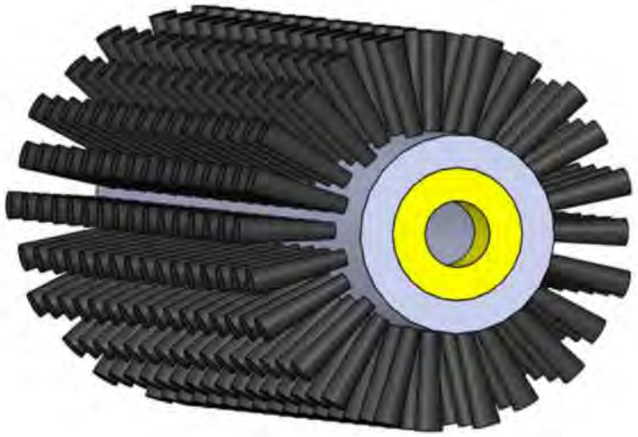

Q.ty: _____

Lu: _____ D1: _____ P1: _____

Lt: _____ D2: _____ P2: _____

S1: _____ De: _____ **supporto/support

S2: _____ Df: _____ ** _____

*monofilo/monofilament _____

Siat

www.siat.it

COD.3030

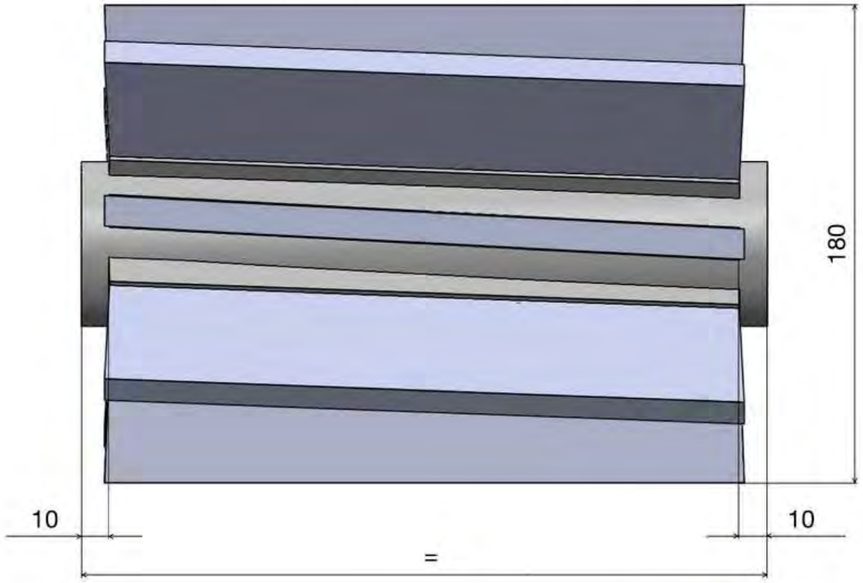

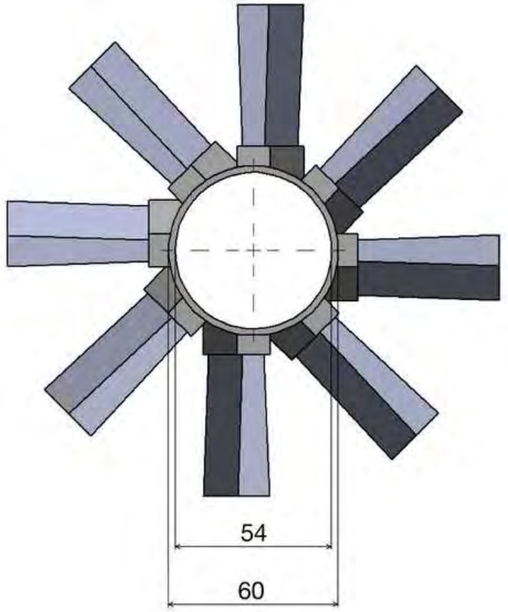

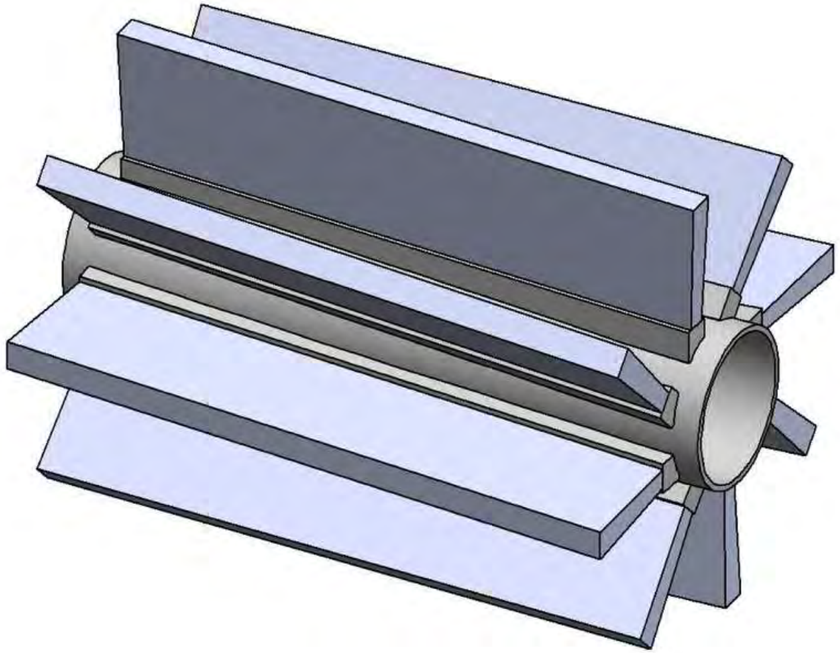

www.siat.it

COD.MODELLO 1

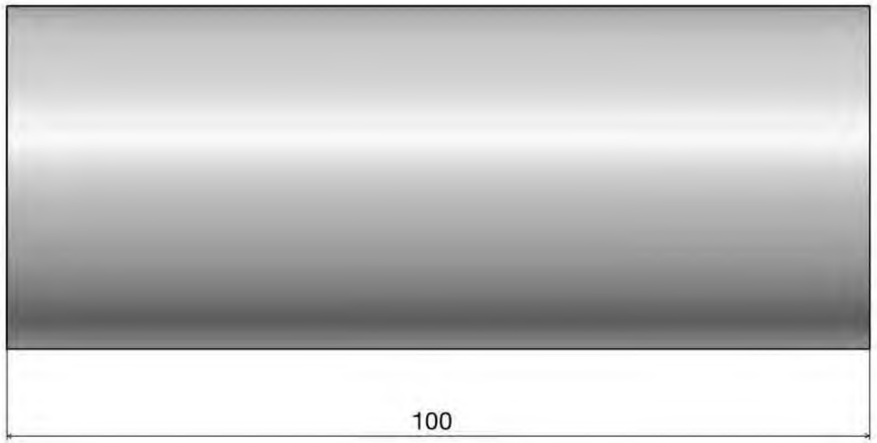

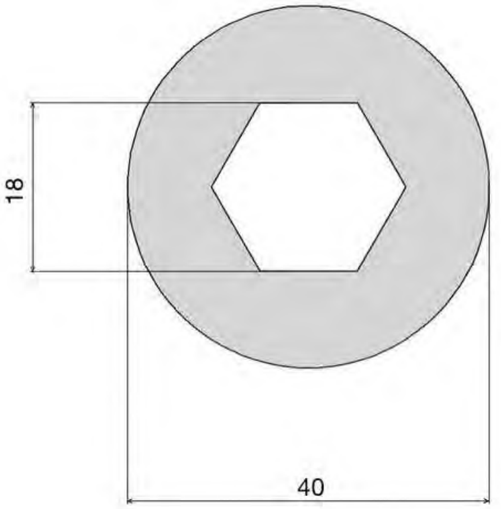

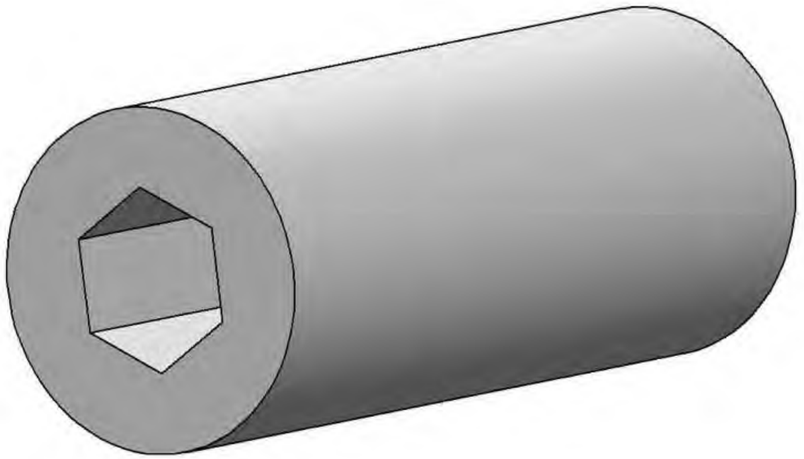

www.siat.it

COD.TMM100F25

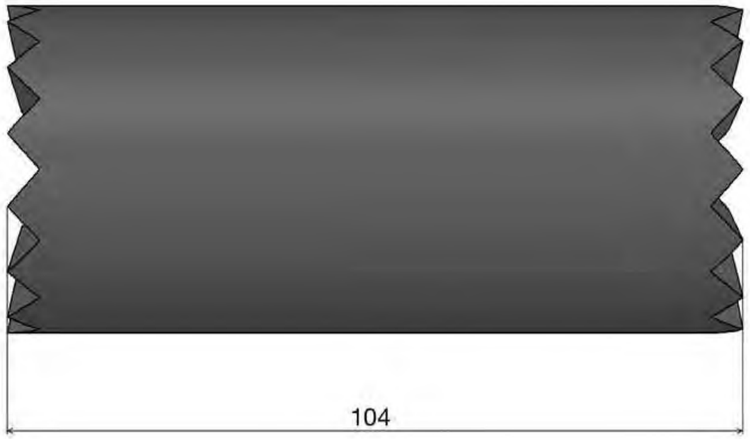

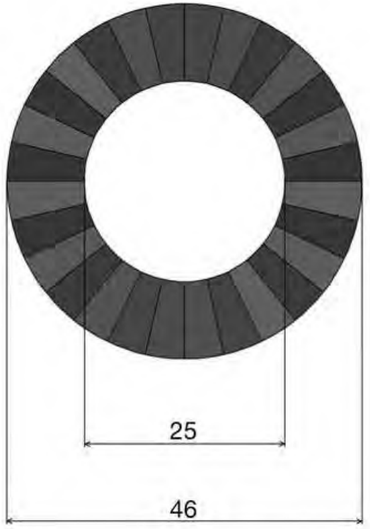

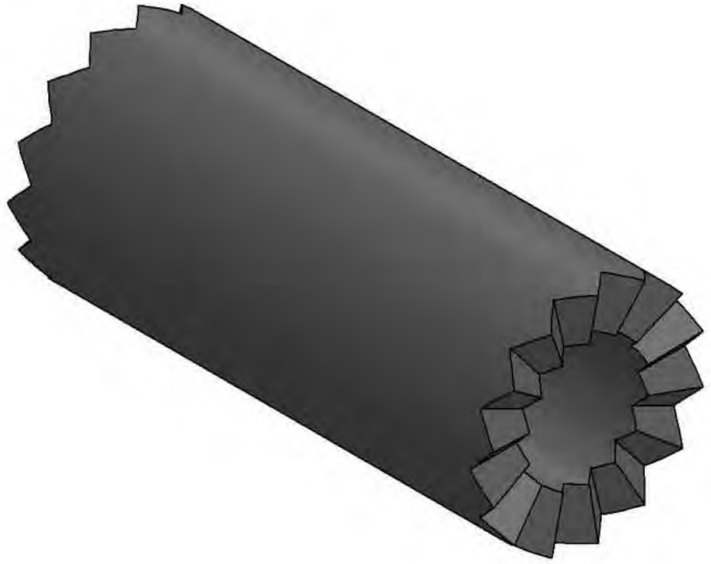

www.siat.it

COD.MODELLO 3

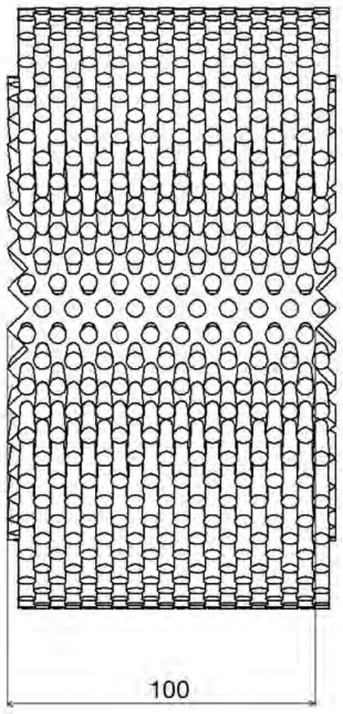

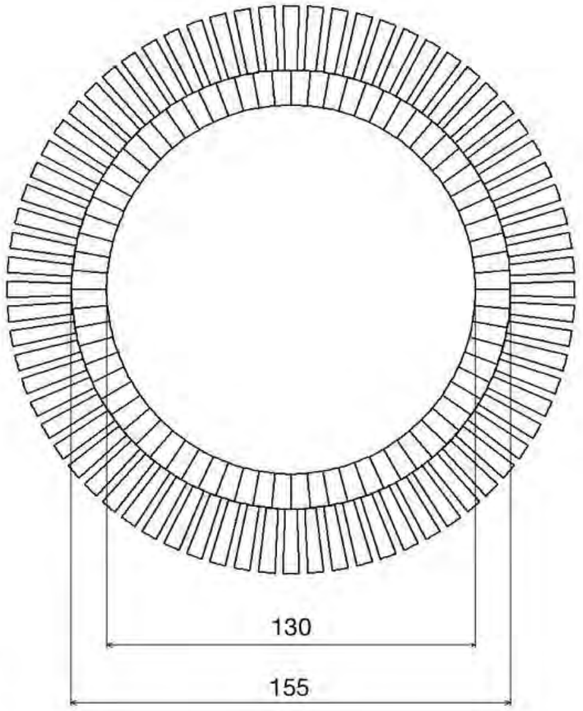

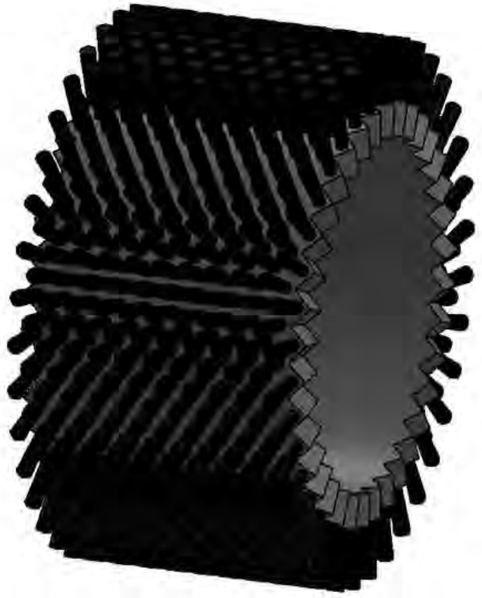

www.siat.it

COD.MODELLO 4

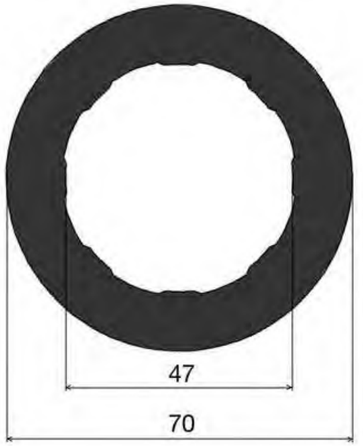

SPAZZOLA STRIP AVVOLTA SU TUBO AVVOLGIMENTO DESTRO
STRIP BRUSHES WONDED ON A SHAFT RIGHT WINDING

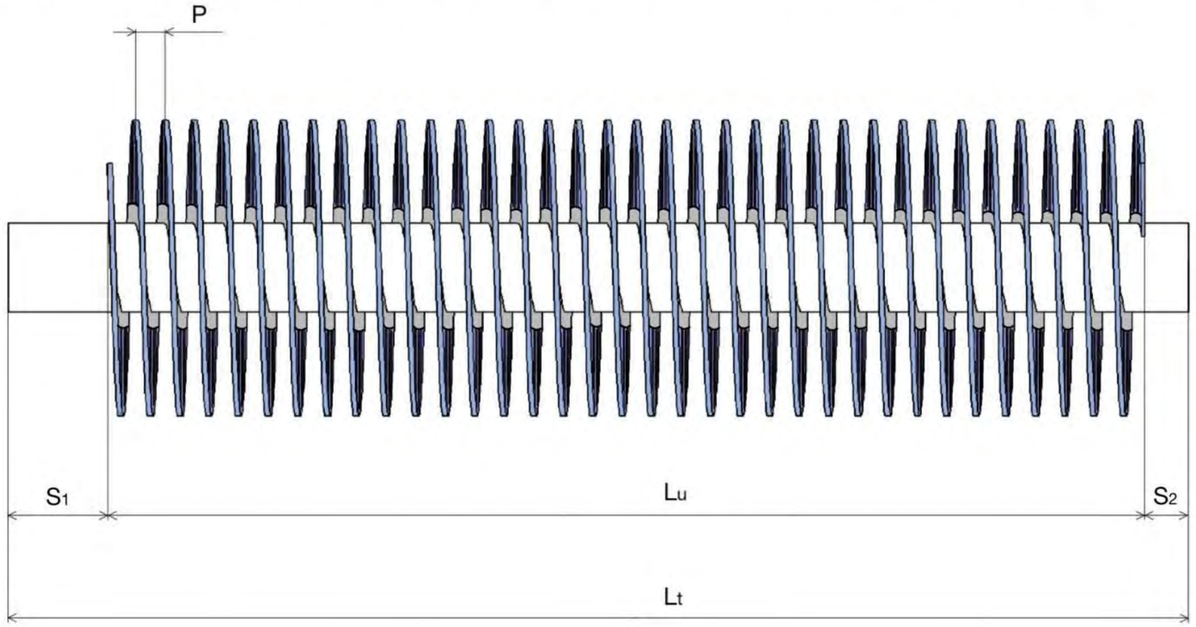

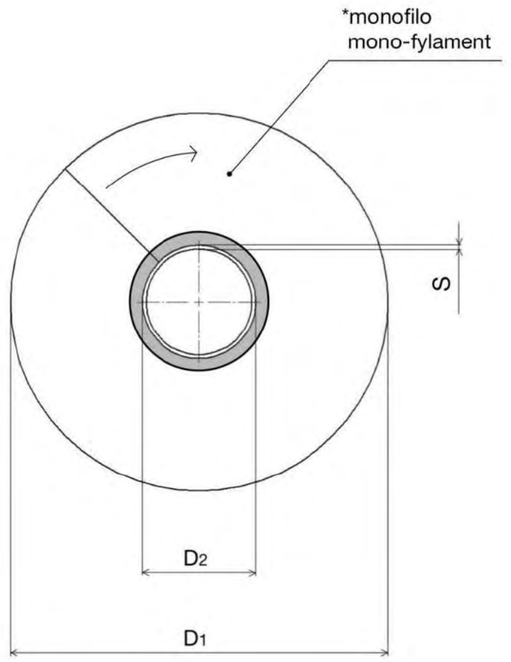

Qty : _____

Lt : _____ D2 : _____

Lu : _____ S : _____

P : _____ S1 : _____

D1 : _____ S2 : _____

*monofilo/mono-fylament : _____

www.siat.it

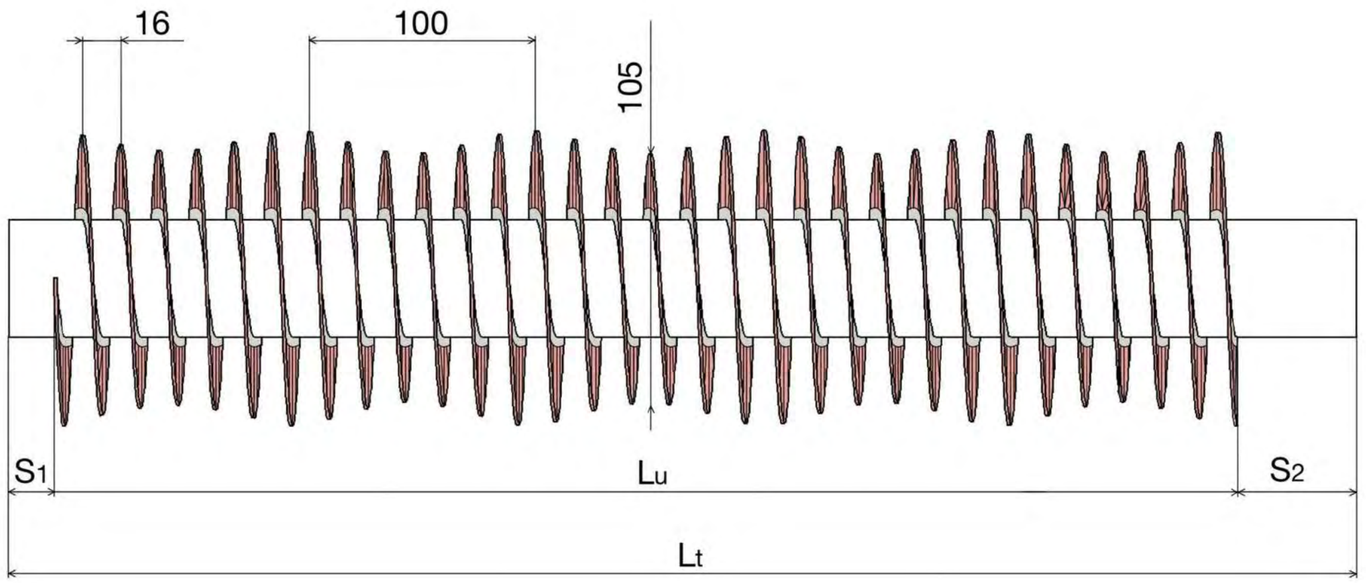

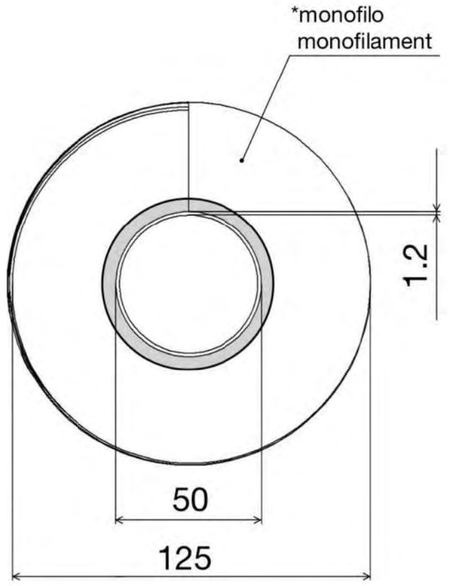

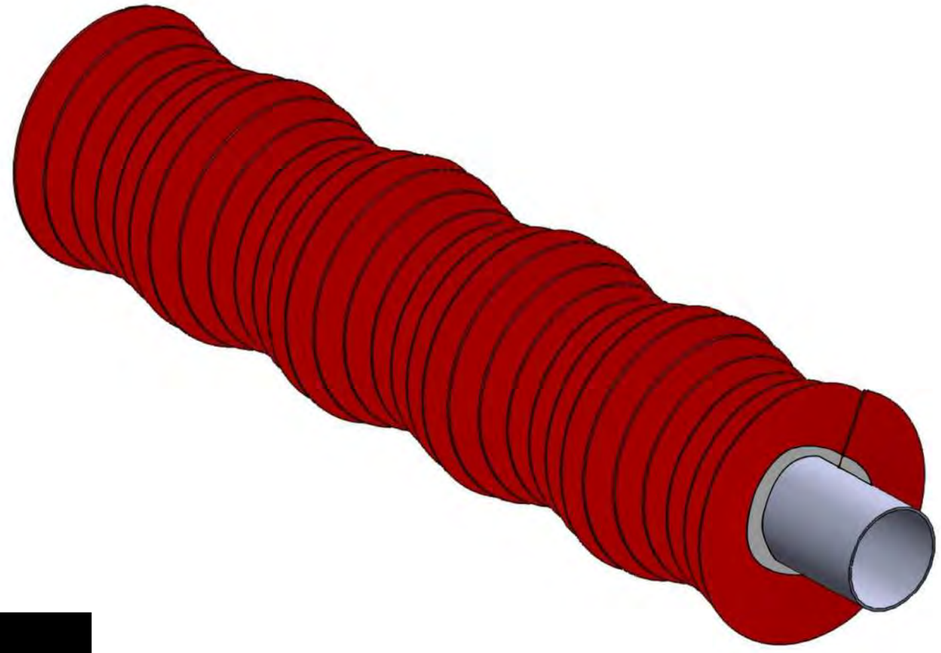

Qty : _____

Lt : _____ D2 : 50

Lu : _____ S : 1.2

P : 16 S1 : _____

D1 : 125\105 S2 : _____

*monofilo/monofilament : _____

Siat

www.siat.it

SPAZZOLA STRIP AVVOLTA SU TUBO AVVOLGIMENTO DESTRO
STRIP BRUSHES WONDED ON A SHAFT RIGHT WINDING

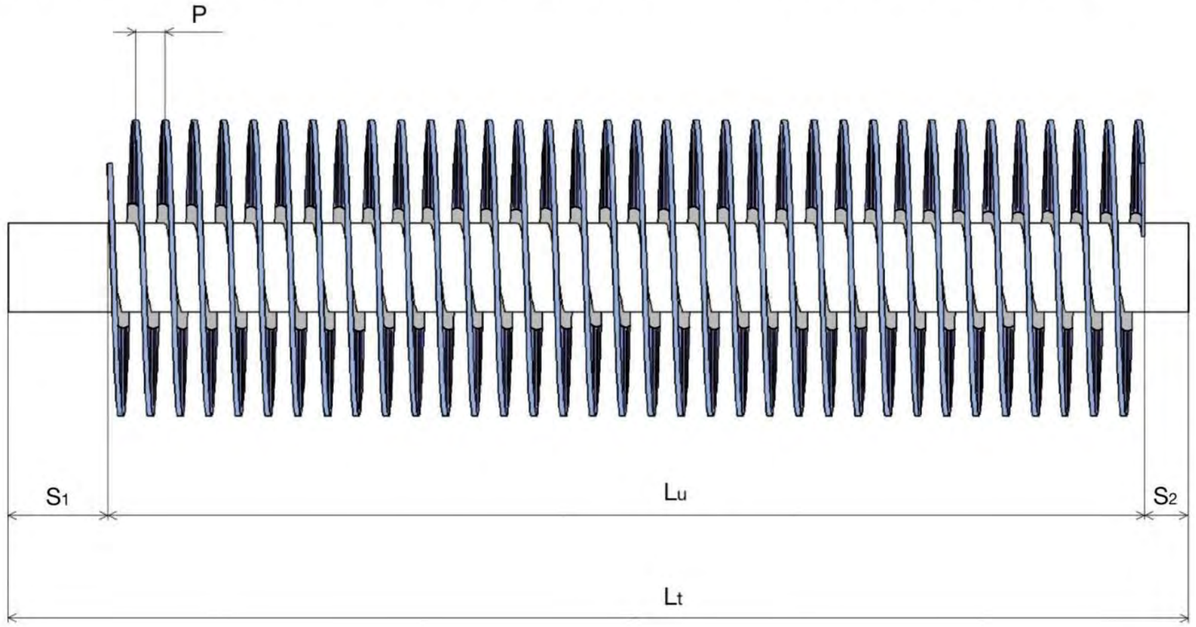

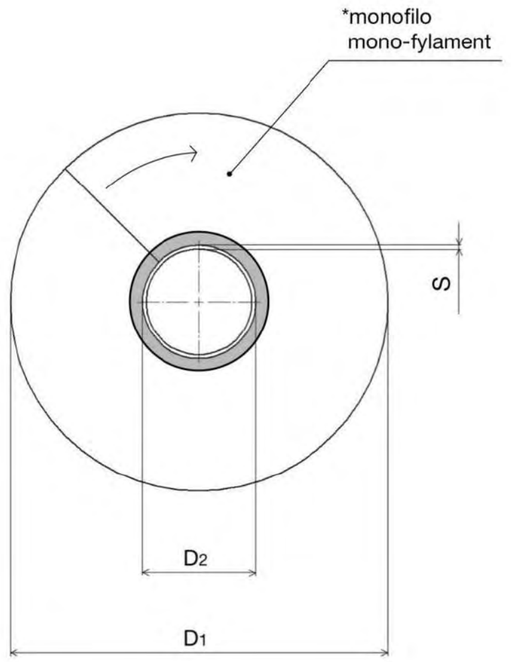

Qty : _____

Lt : _____ D2 : _____

Lu : _____ S : _____

P : _____ S1 : _____

D1 : _____ S2 : _____

*monofilo/mono-fylament : _____

www.siat.it

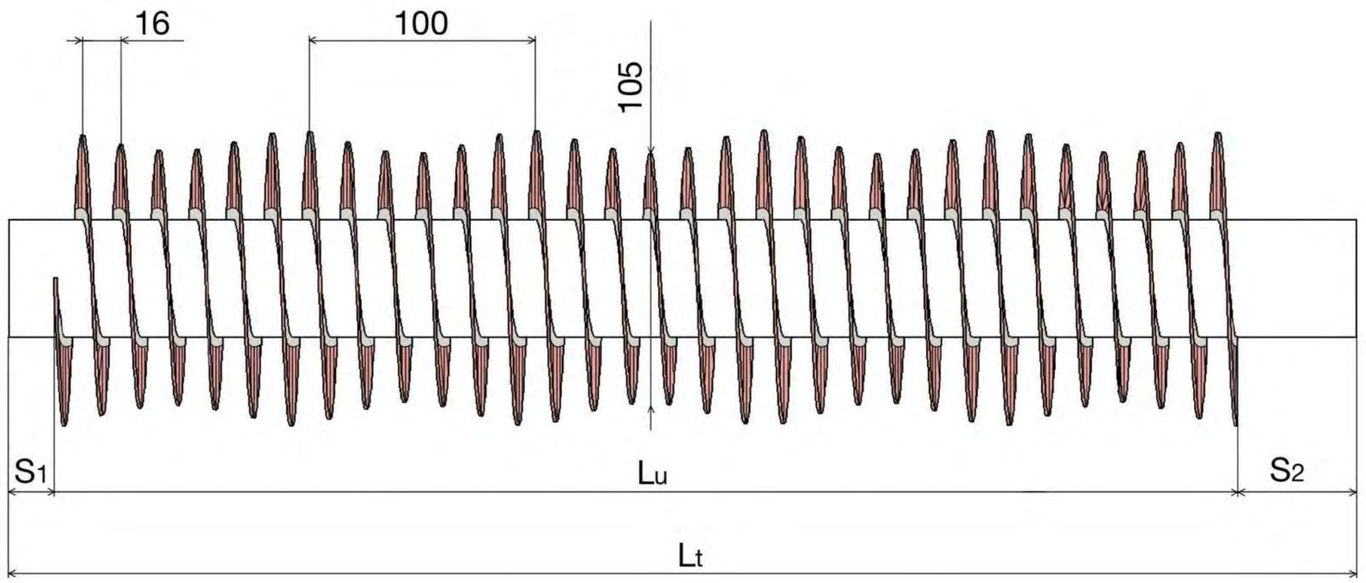

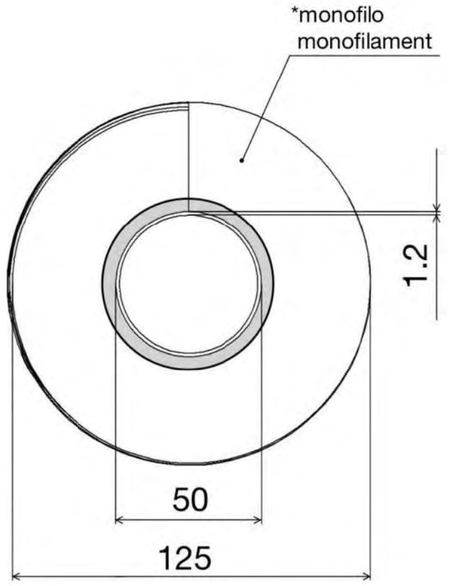

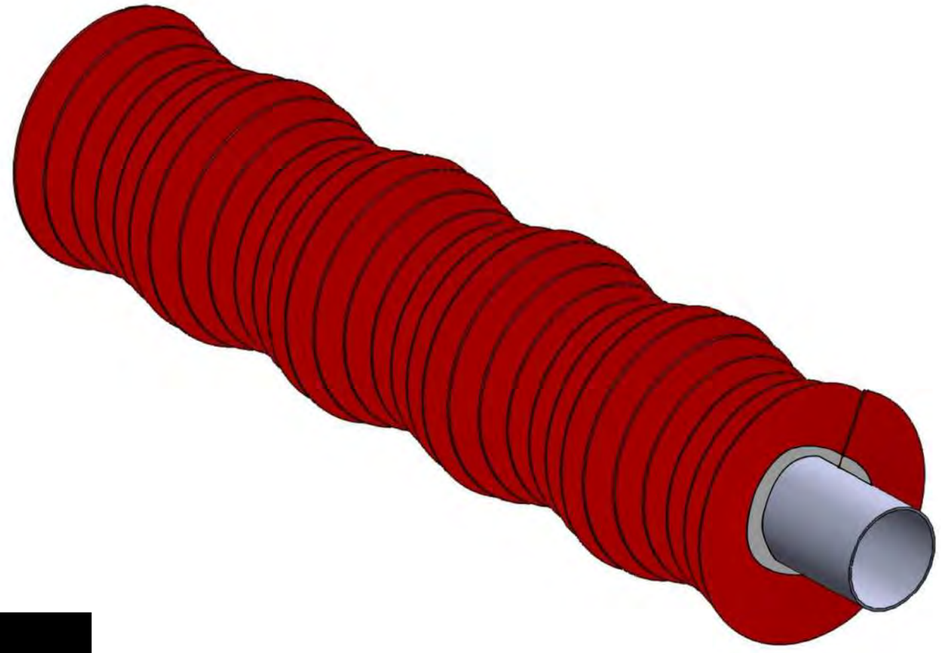

Qty : _____

Lt : _____ D2 : 50

Lu : _____ S : 1.2

P : 16 S1 : _____

D1 : 125\105 S2 : _____

*monofilo/monofilament : _____

Siat

www.siat.it

SPAZZOLA STRIP AVVOLTA SU TUBO AVVOLGIMENTO DESTRO
STRIP BRUSHES WONDED ON A SHAFT RIGHT WINDING

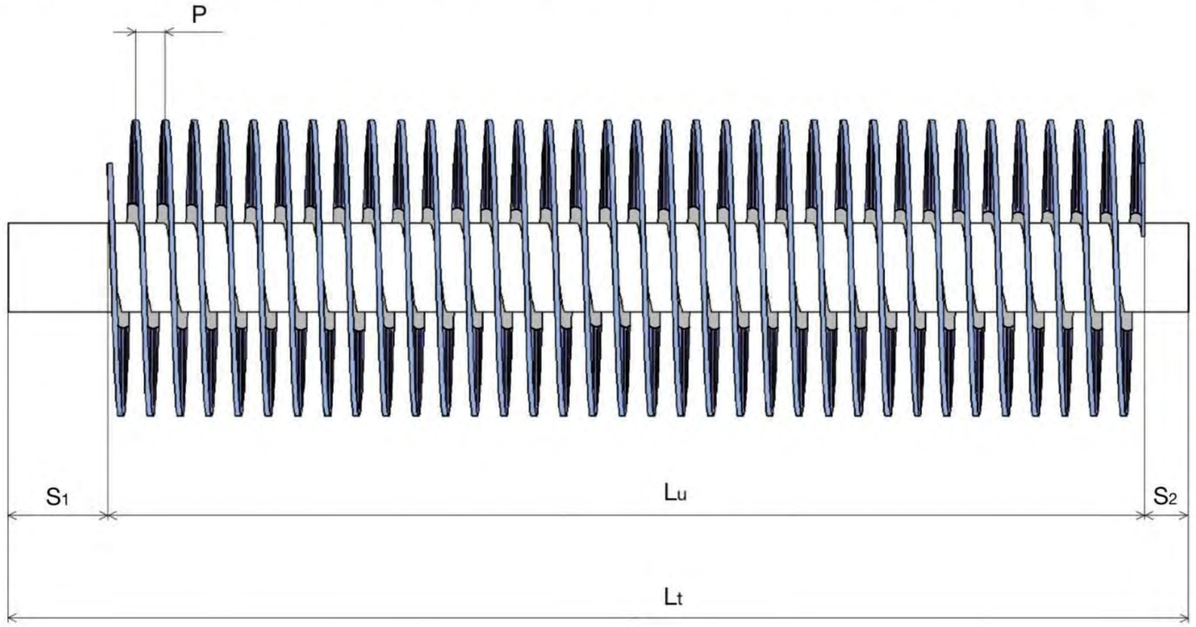

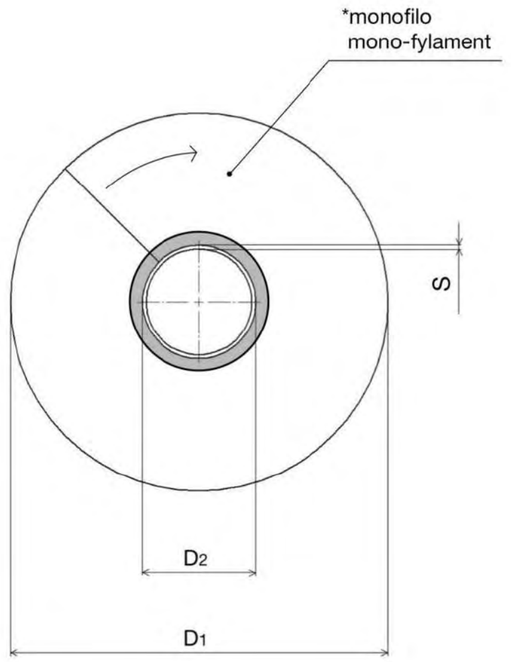

Qty : _____

Lt : _____ D2 : _____

Lu : _____ S : _____

P : _____ S1 : _____

D1 : _____ S2 : _____

*monofilo/mono-fylament : _____

www.siat.it

COD.TRO254F25

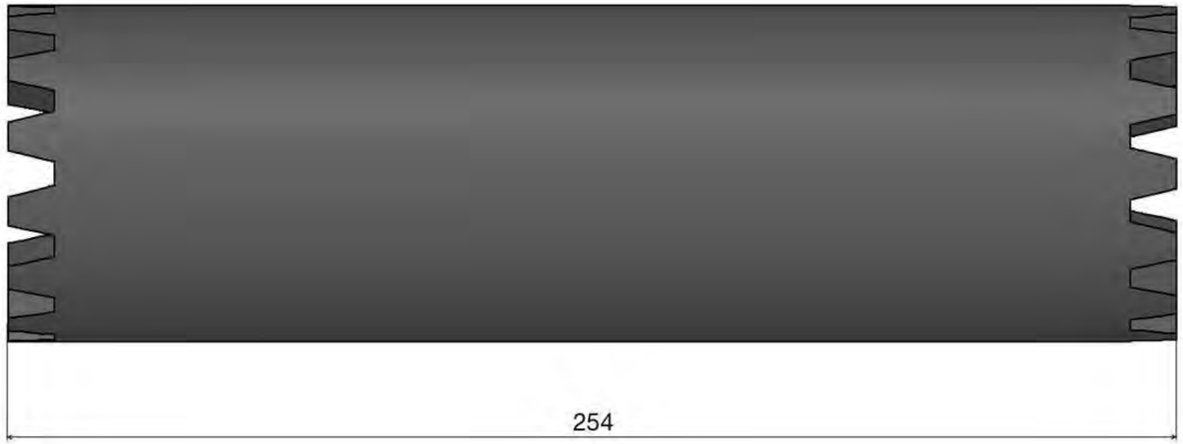

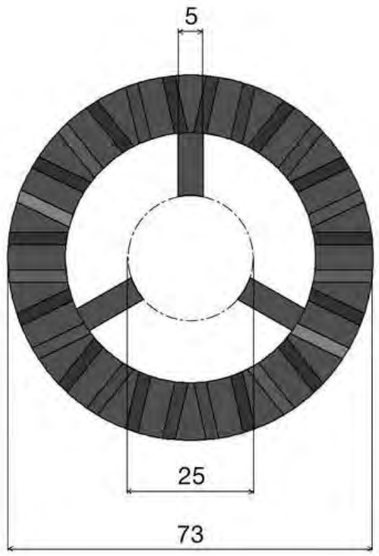

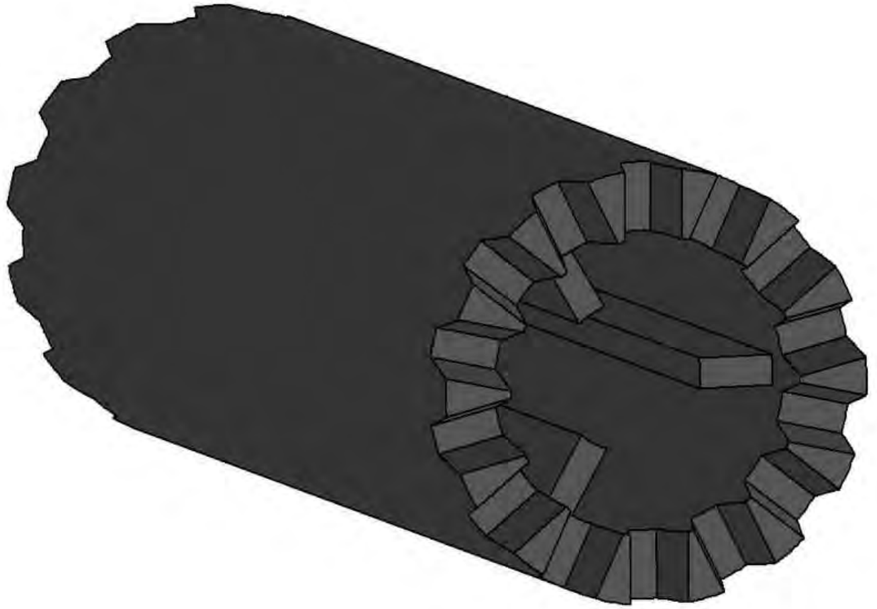

www.siat.it

COD.TRO254F30

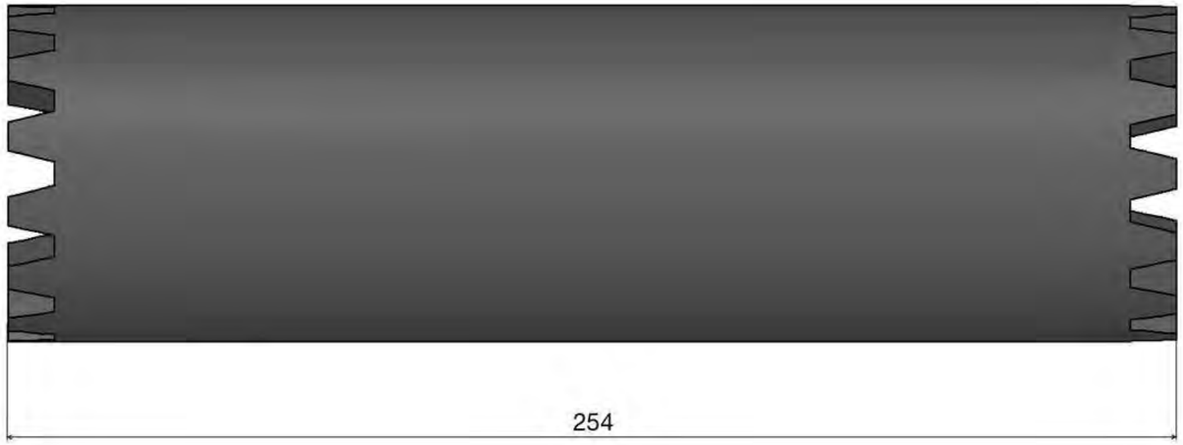

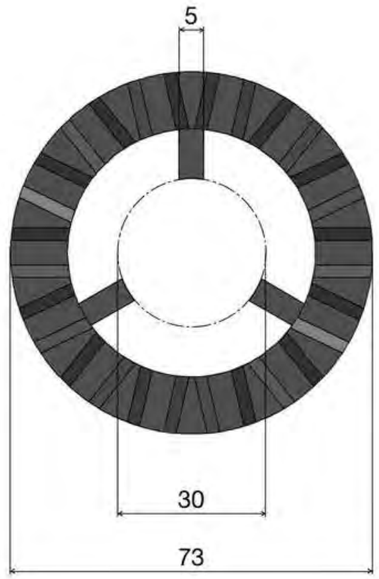

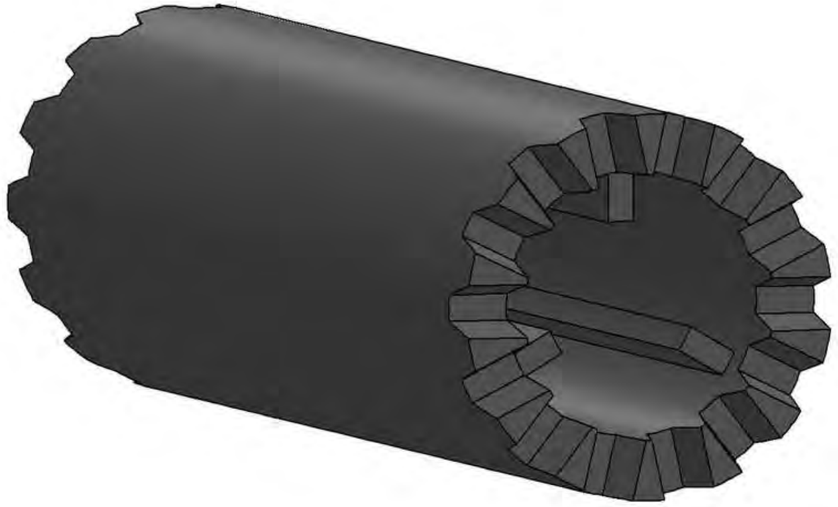

www.siat.it

COD.TRO254F35

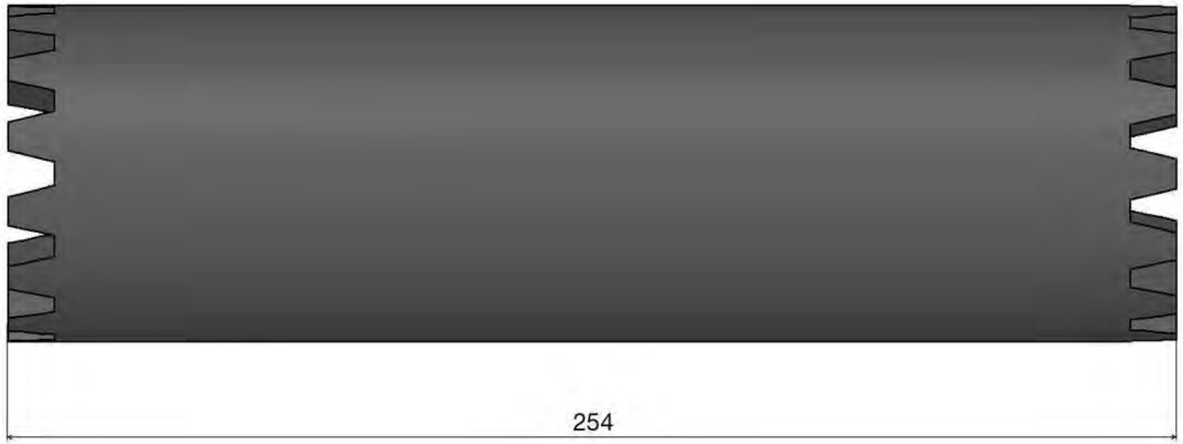

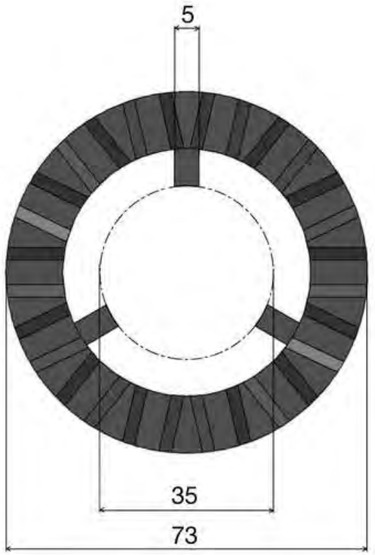

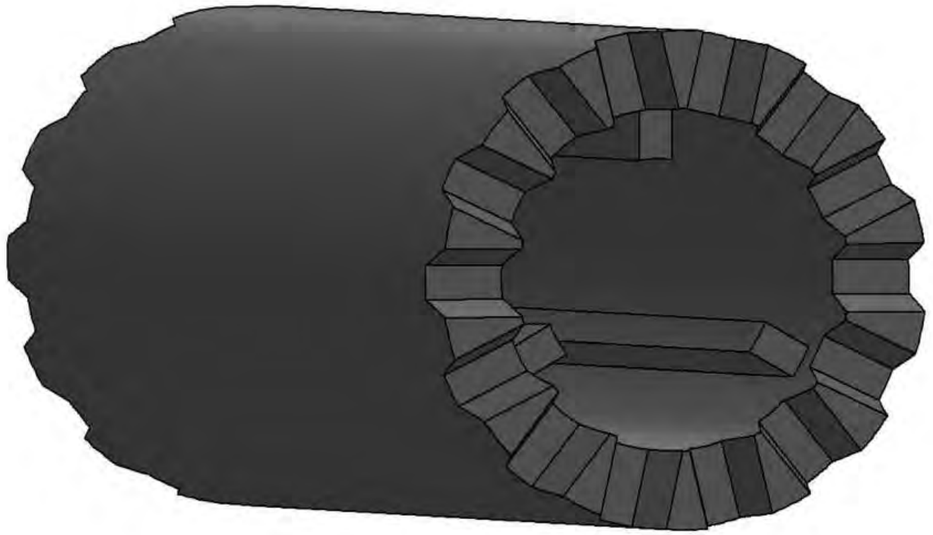

www.siat.it

COD.TRO254F40

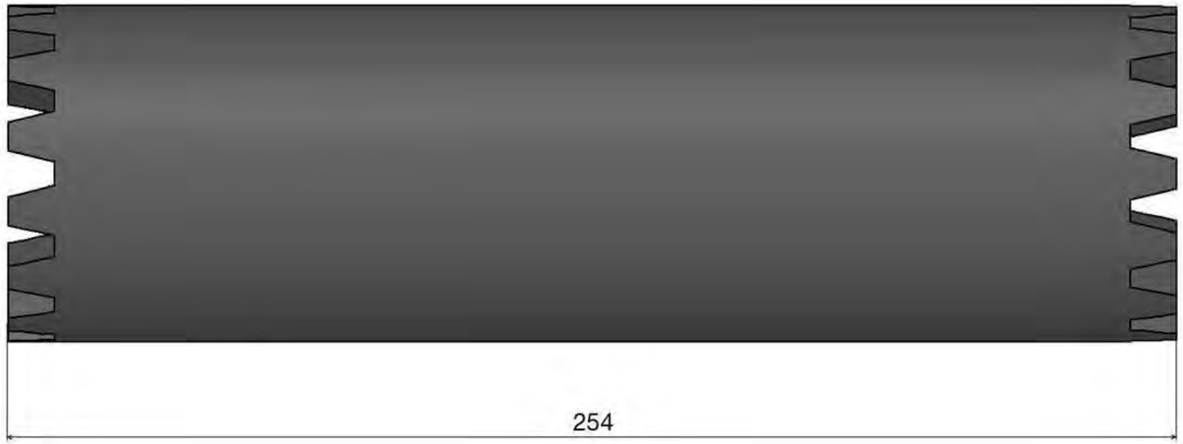

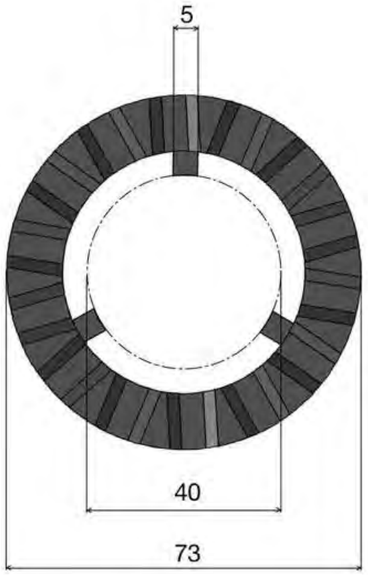

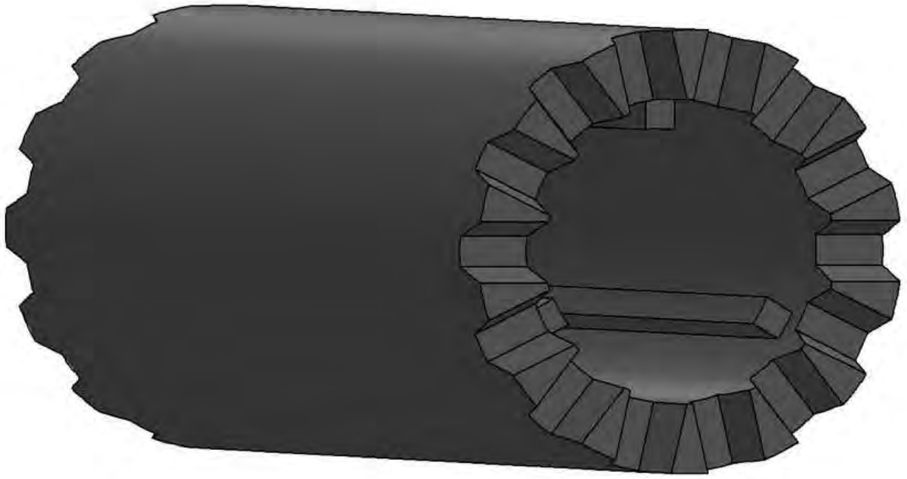

www.siat.it

COD.TRO254
CYLINDRICAL MODULAR BRUSH mm. 254
SPAZZOLA MODULARE mm.254 CILINDRICA

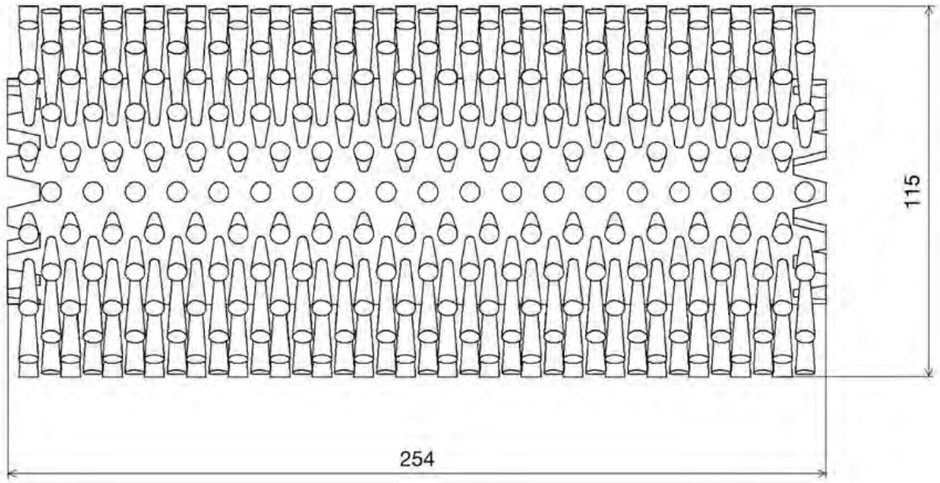

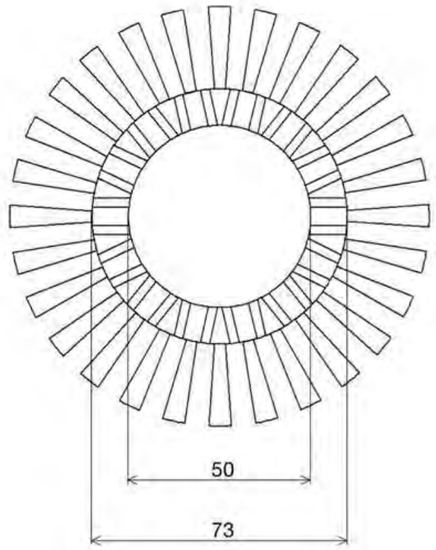

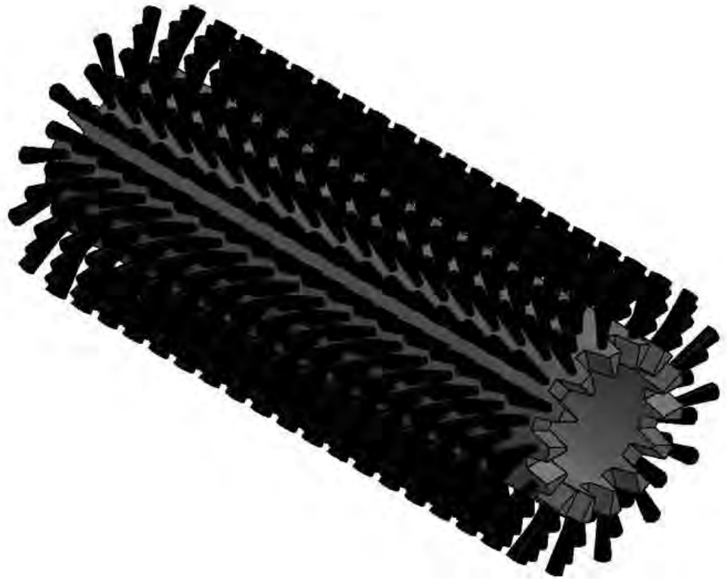

www.siat.it

COD.TRO254F25

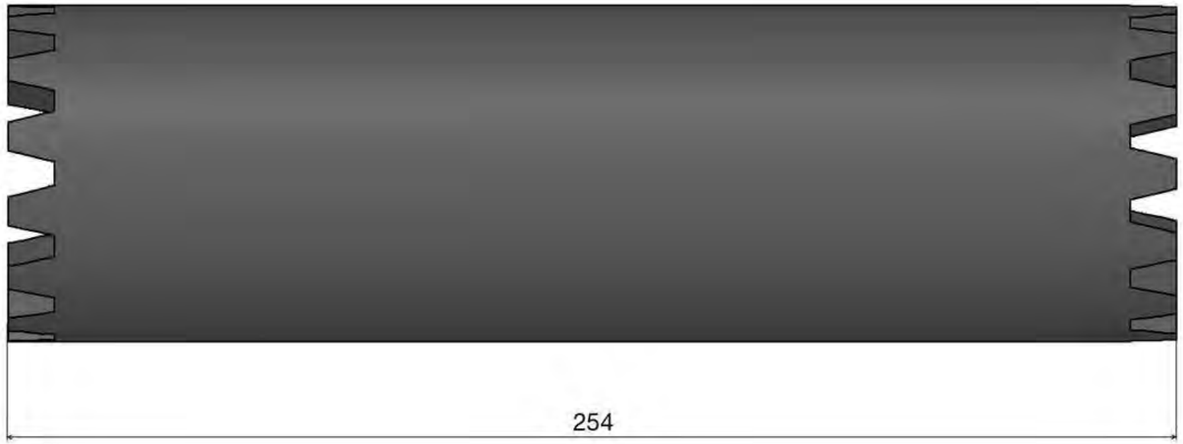

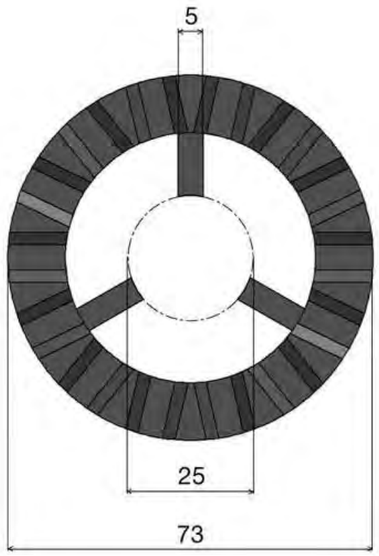

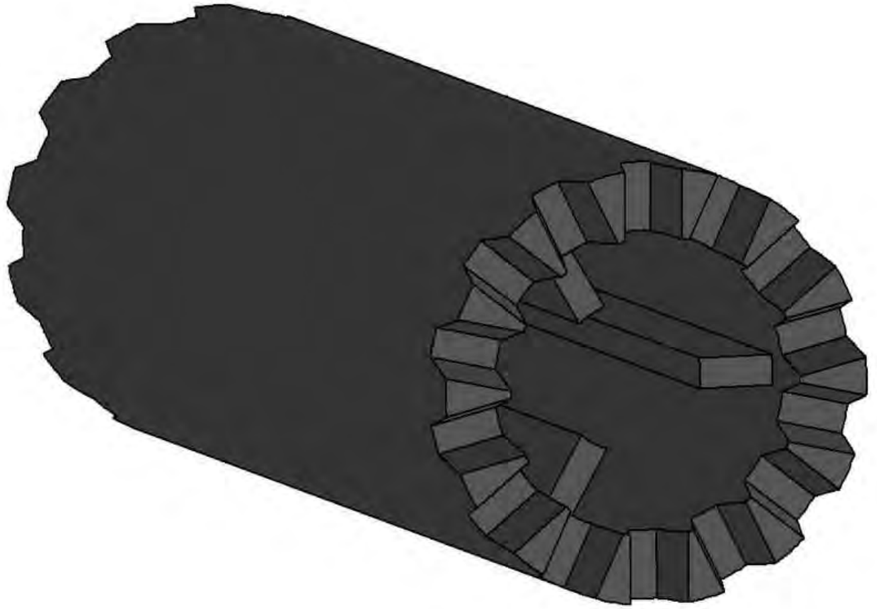

www.siat.it

COD.TRO254F30

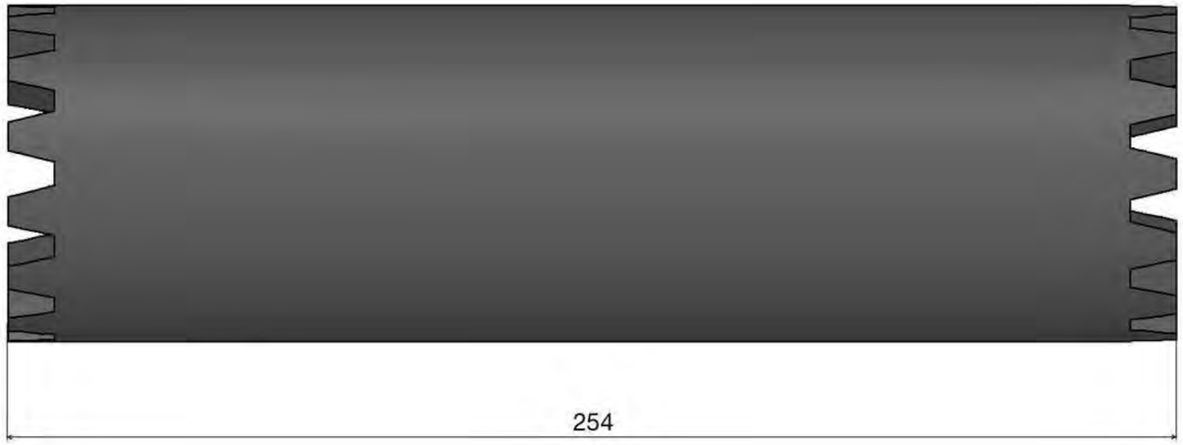

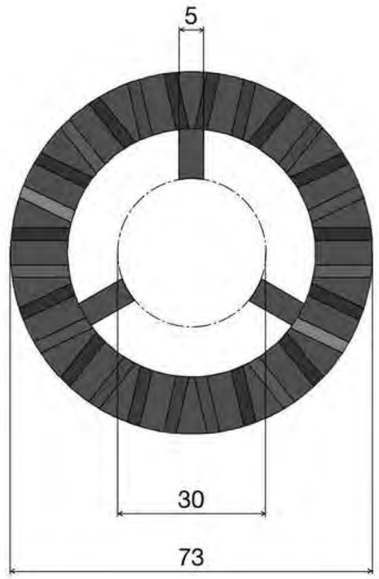

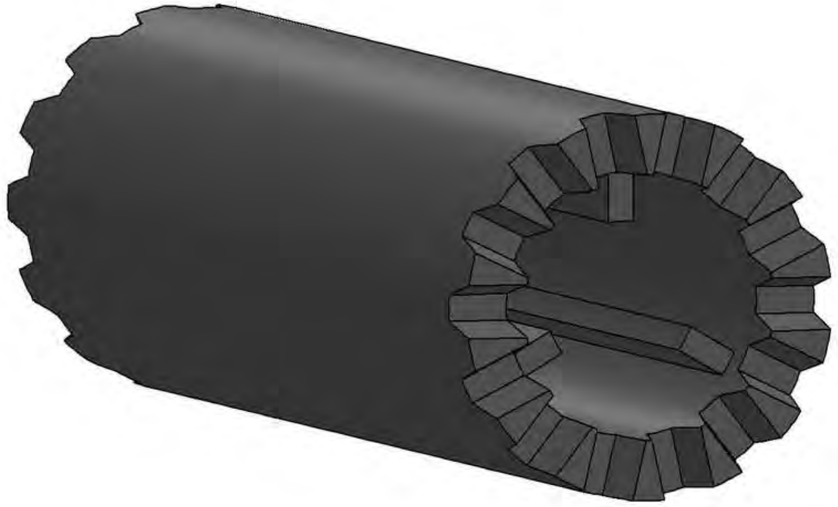

www.siat.it

COD.TRO254F35

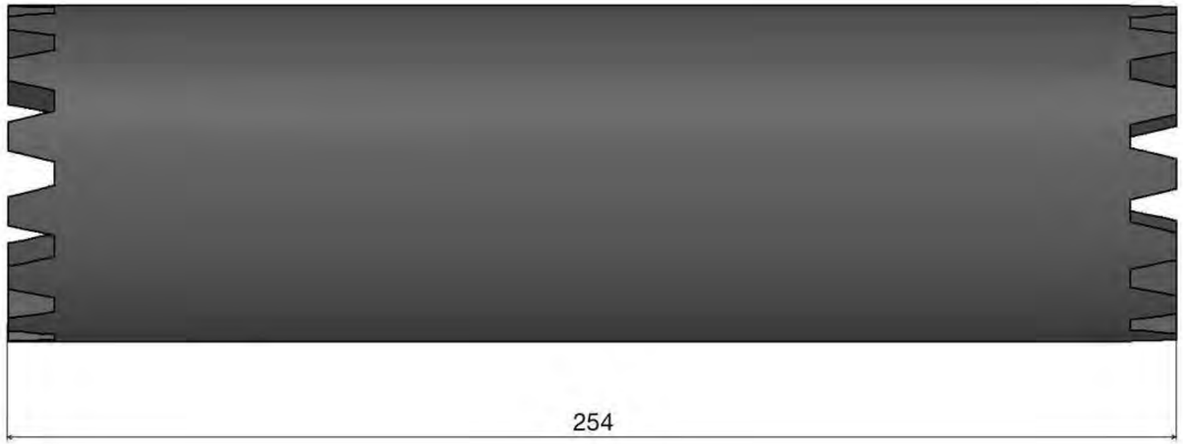

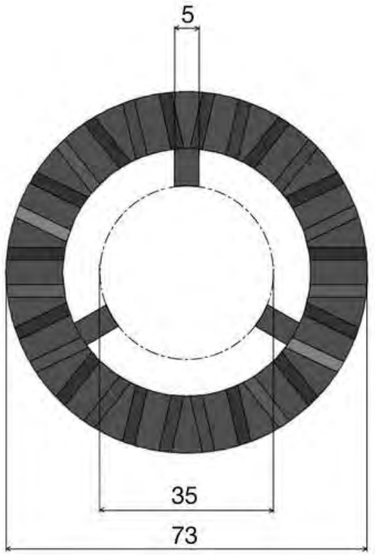

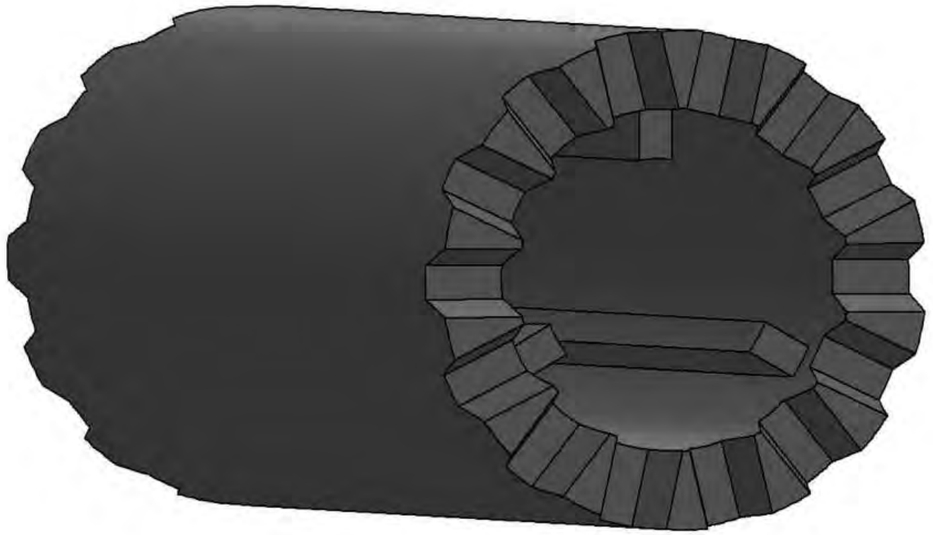

www.siat.it

COD.TRO254F40

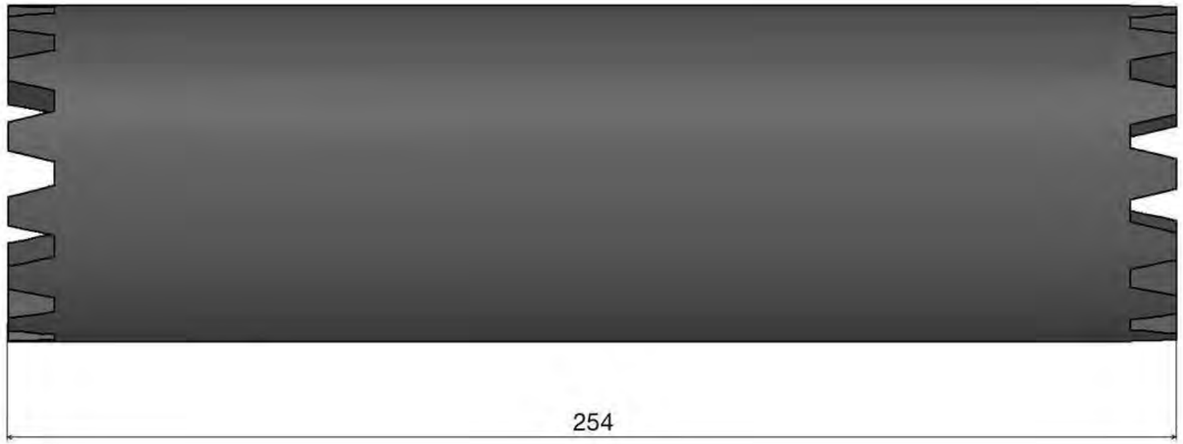

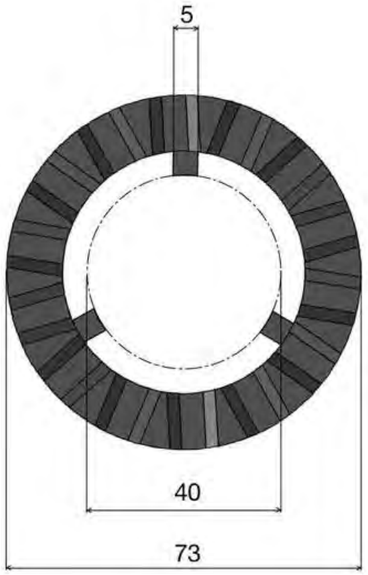

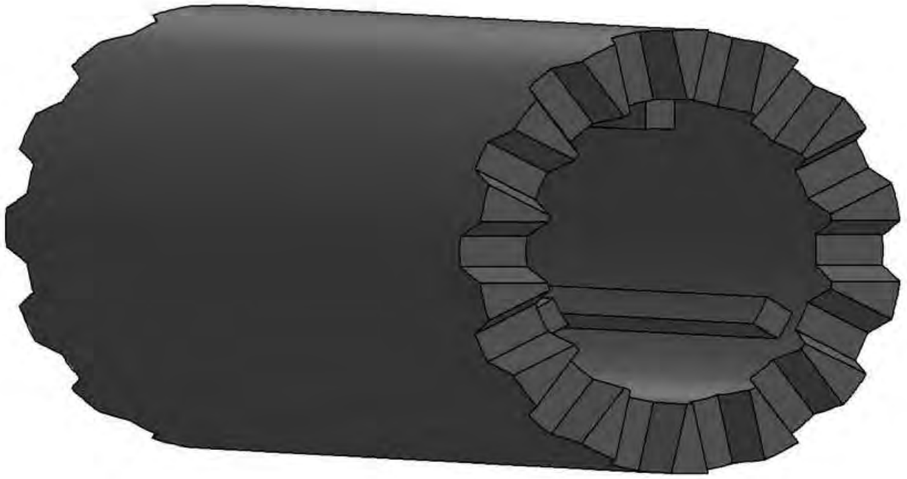

www.siat.it

COD.TRO254
CYLINDRICAL MODULAR BRUSH mm. 254
SPAZZOLA MODULARE mm.254 CILINDRICA

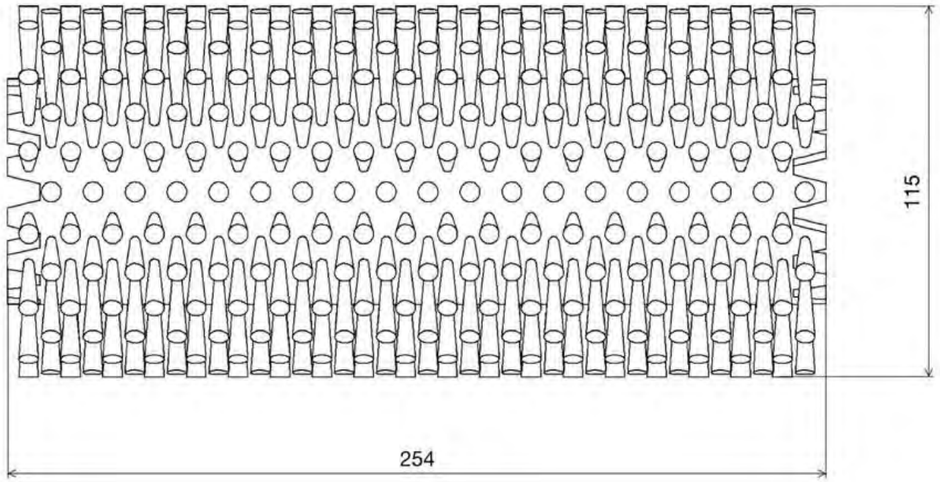

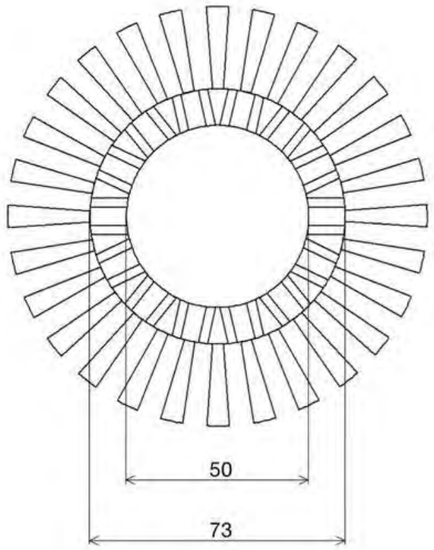

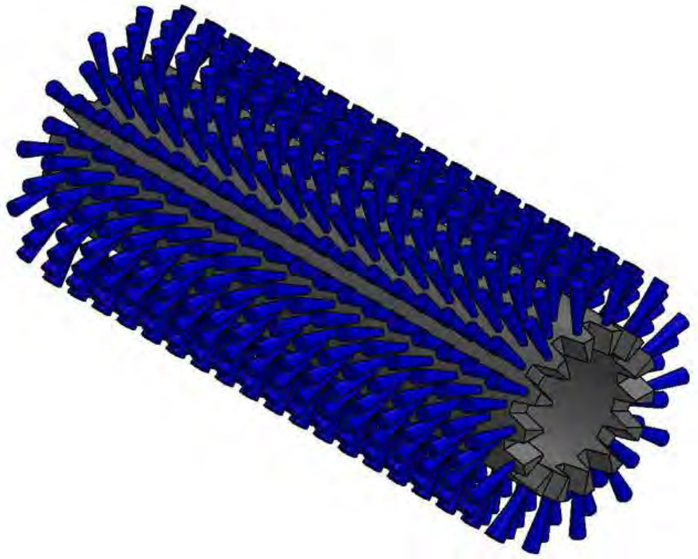

COD.TRO254F25

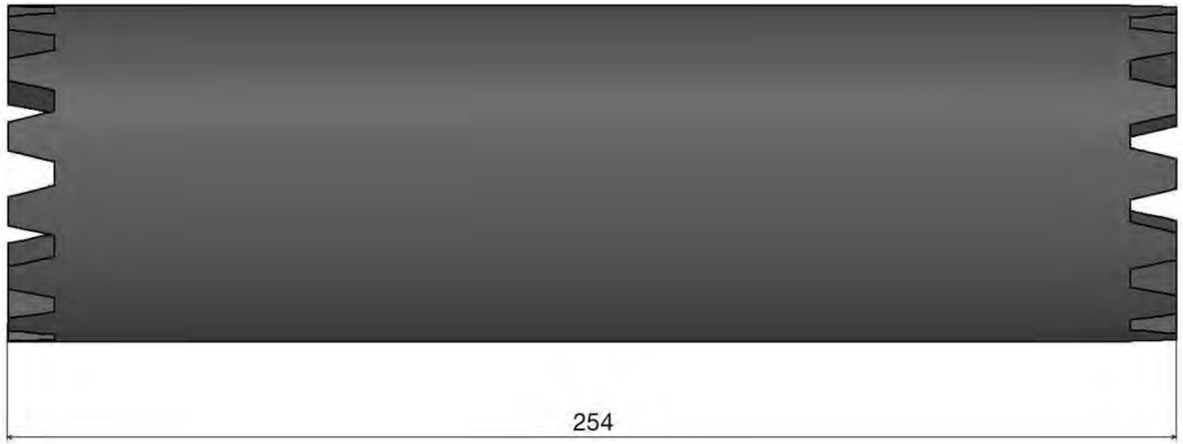

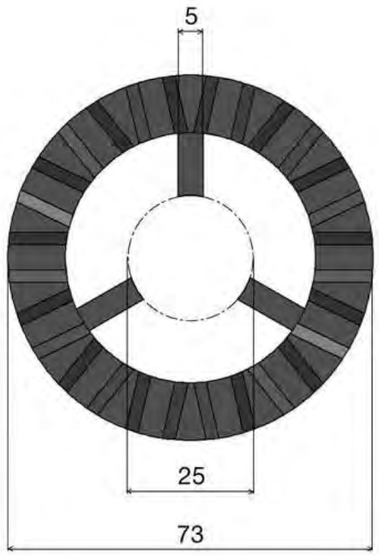

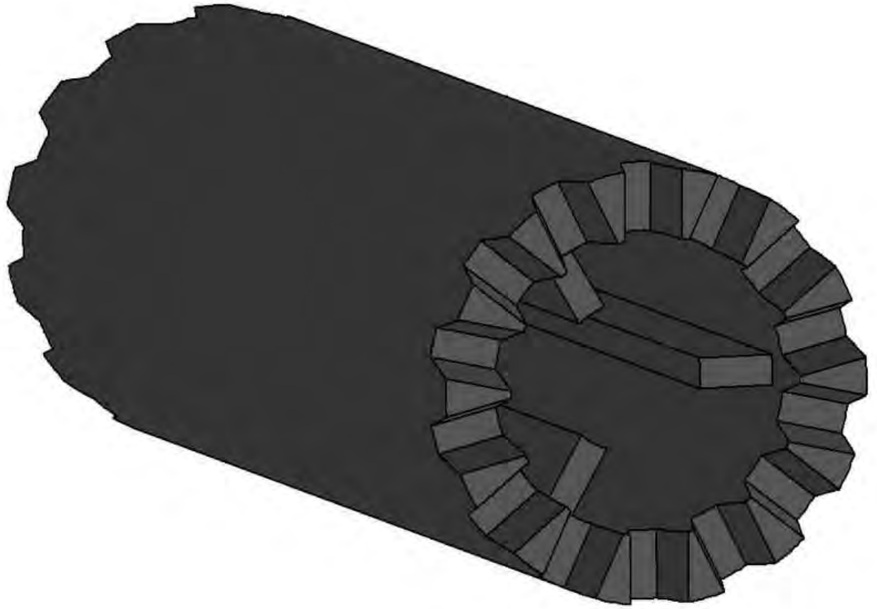

www.siat.it

COD.TRO254F30

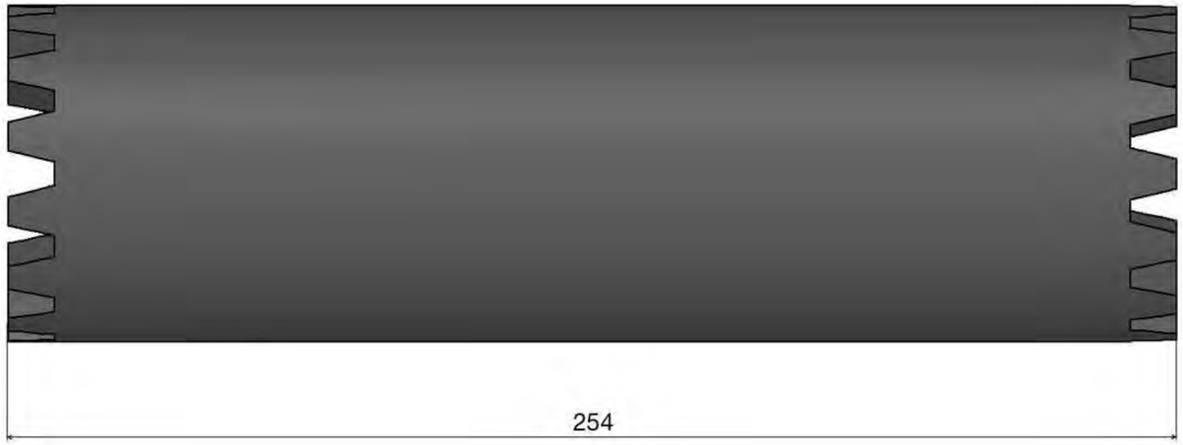

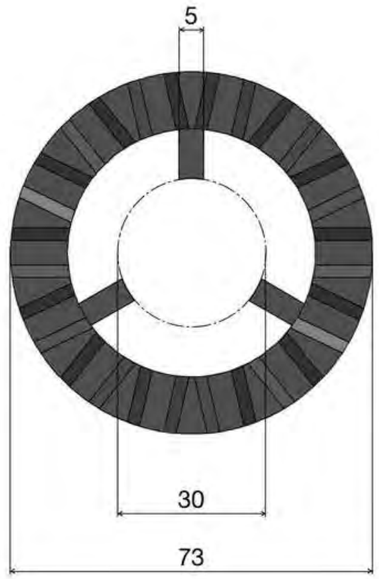

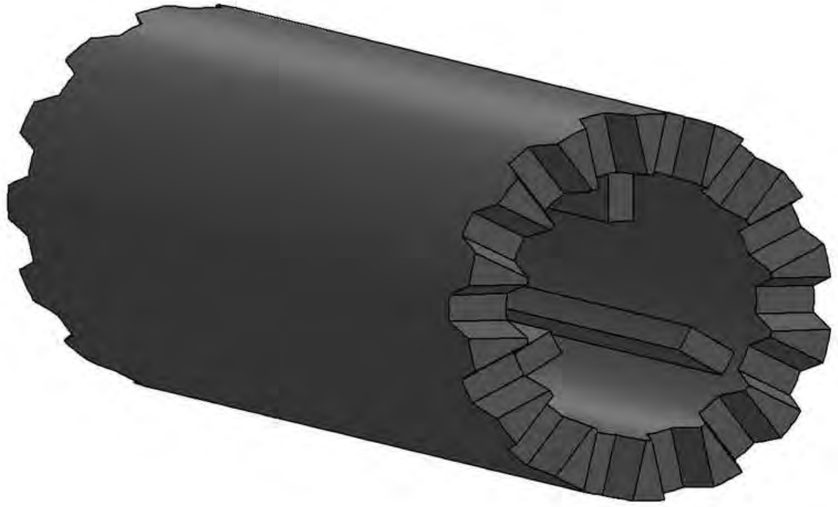

www.siat.it

COD.TRO254F35

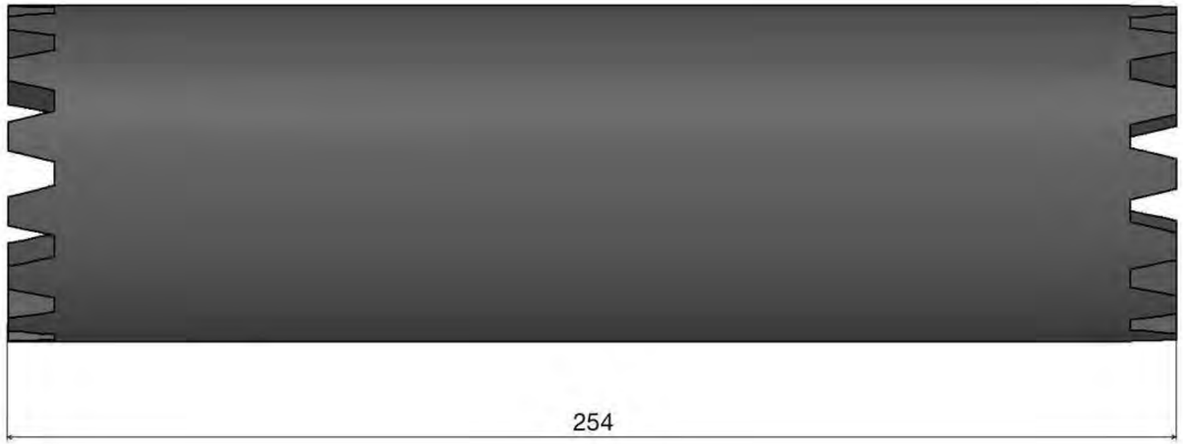

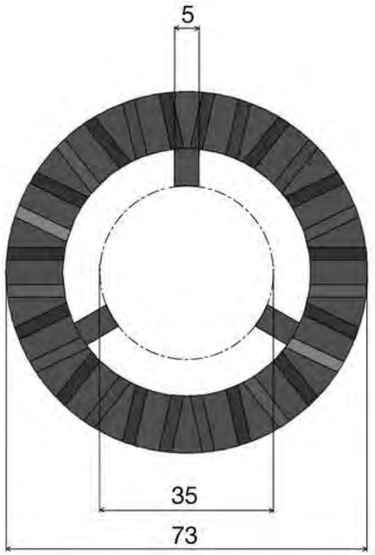

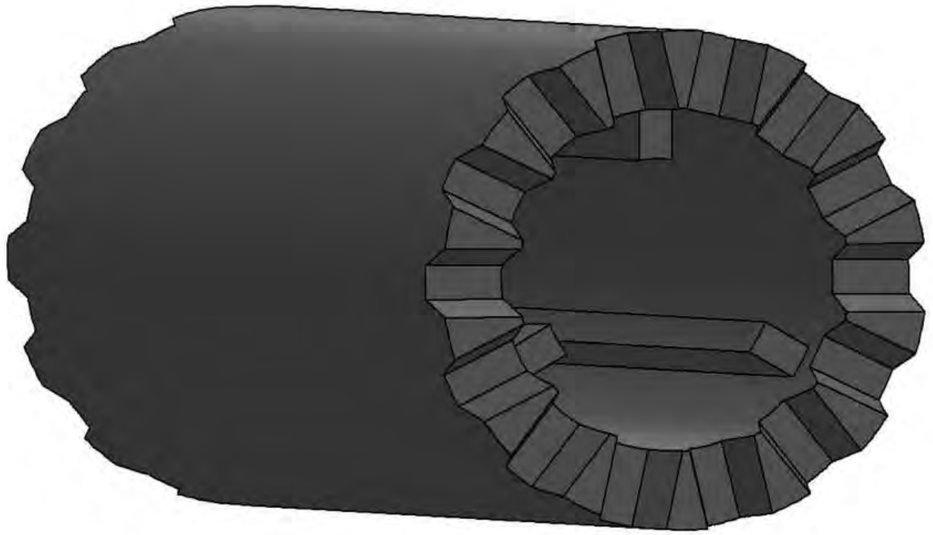

www.siat.it

COD.TRO254F40

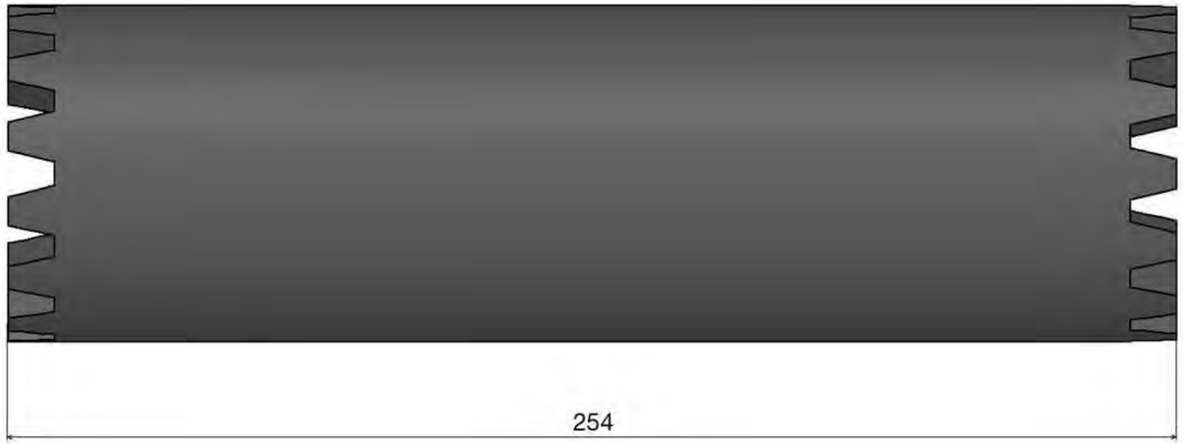

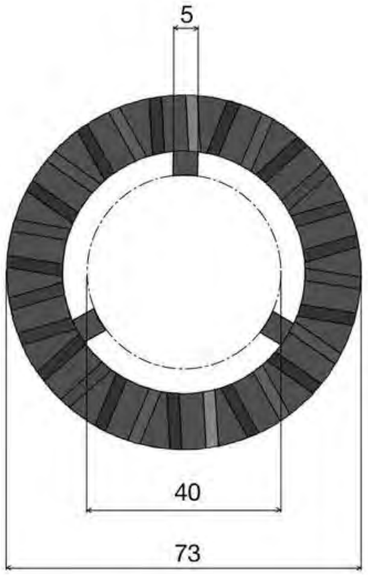

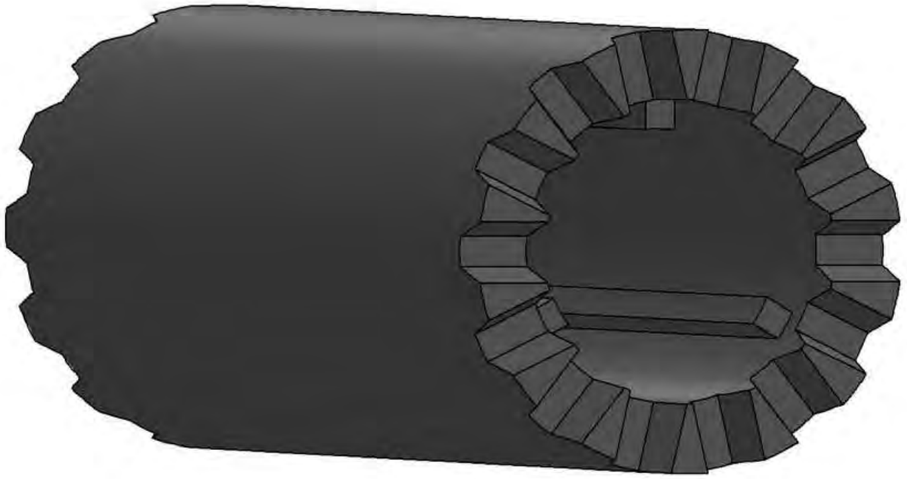

www.siat.it

COD.TRO254
CYLINDRICAL MODULAR BRUSH mm. 254
SPAZZOLA MODULARE mm.254 CILINDRICA

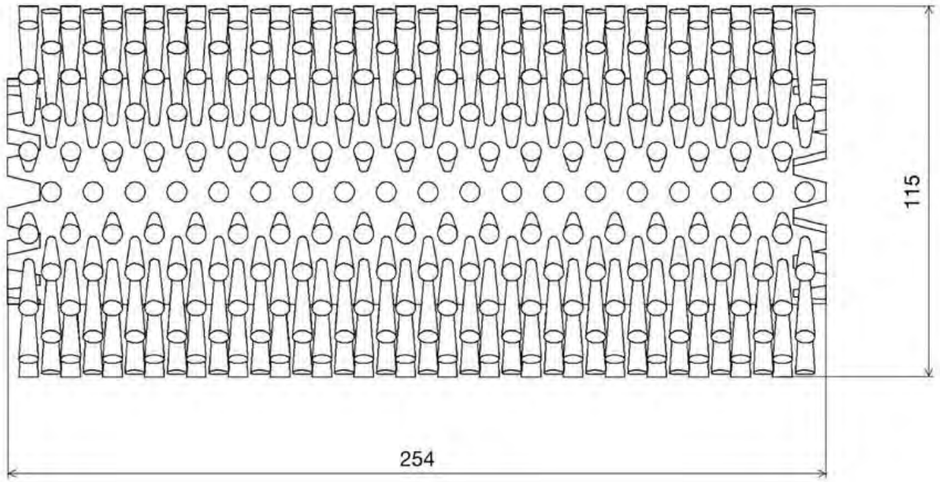

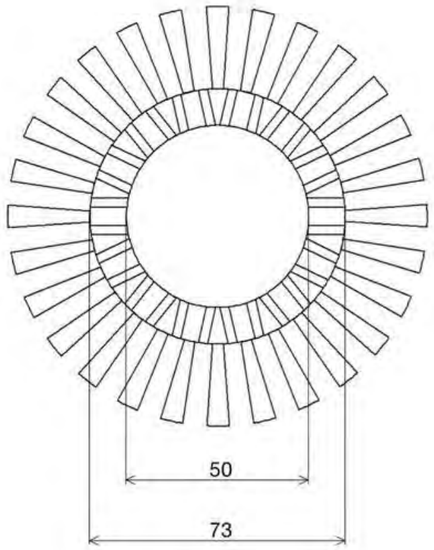

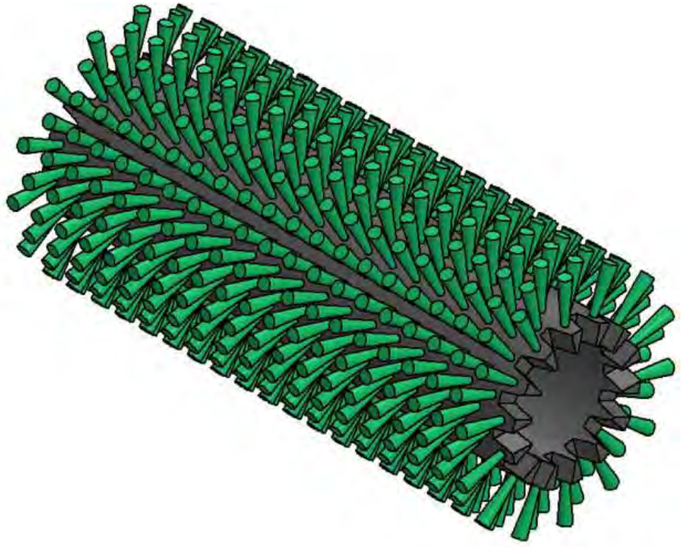

Siat
www.siat.it

COD.TRO254F25

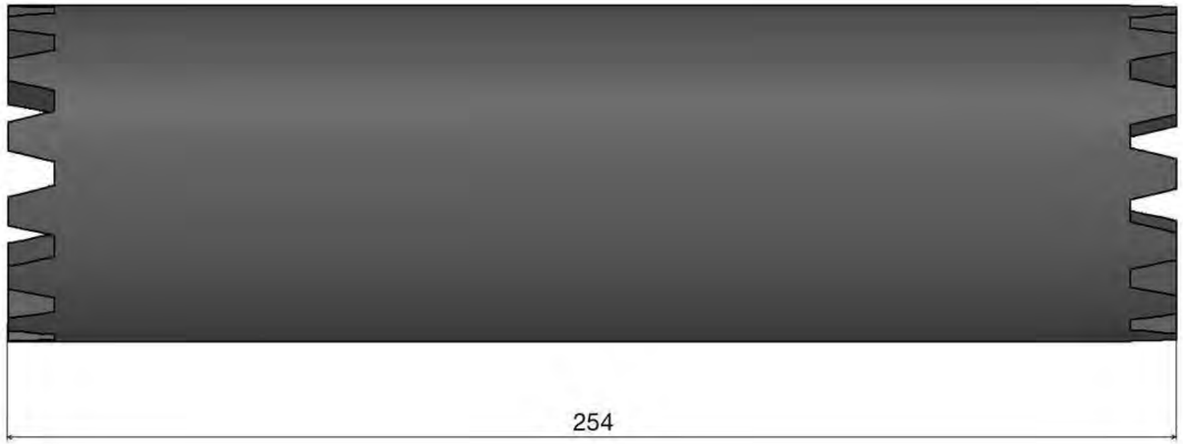

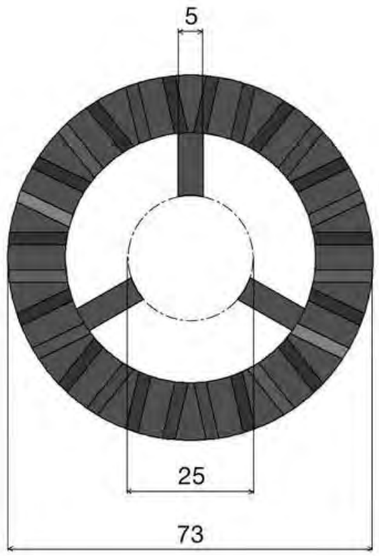

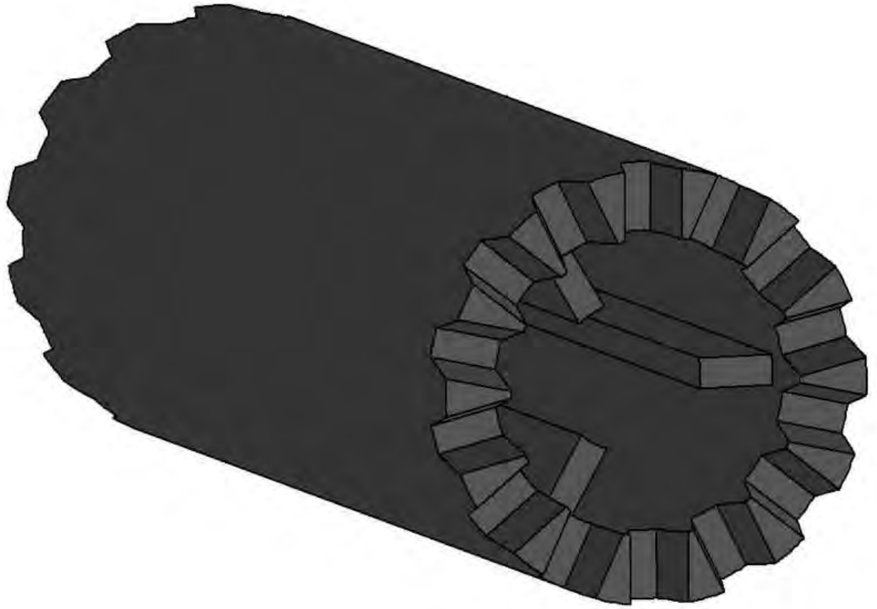

www.siat.it

COD.TRO254F30

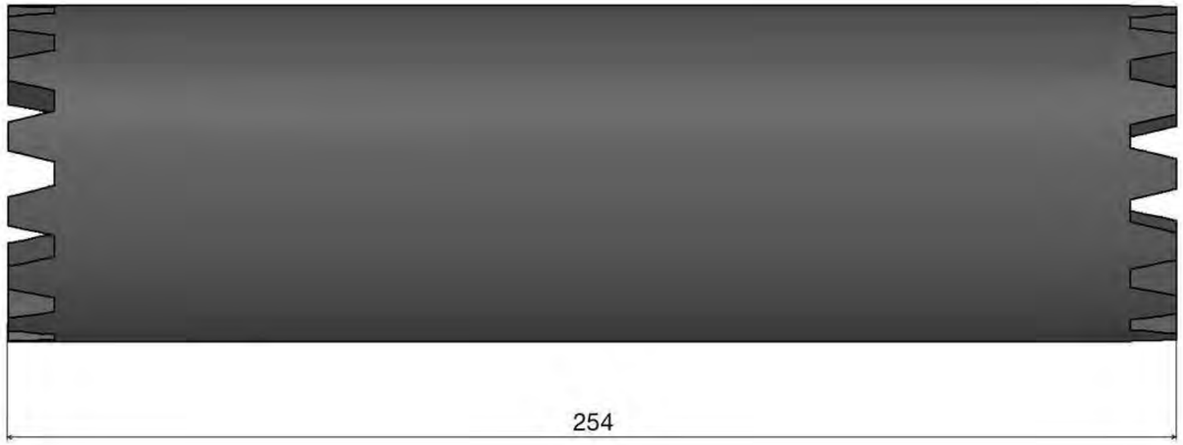

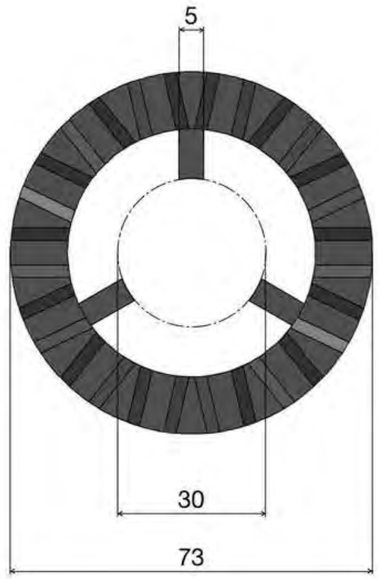

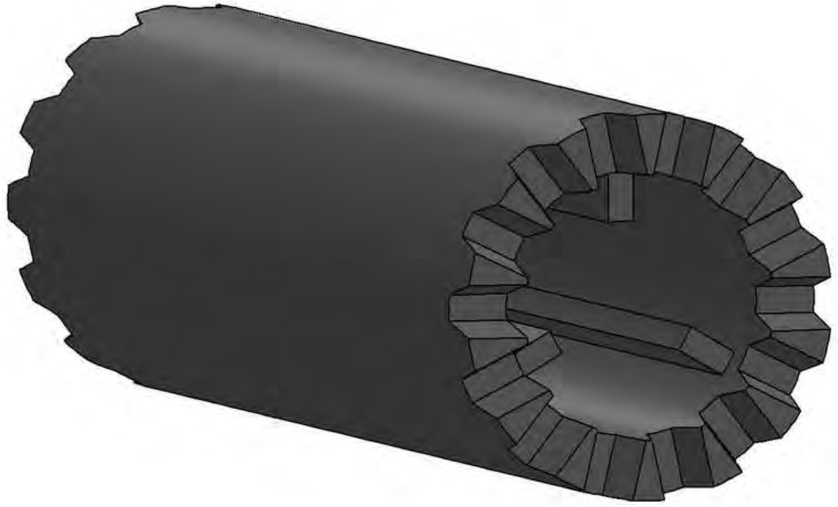

www.siat.it

COD.TRO254F35

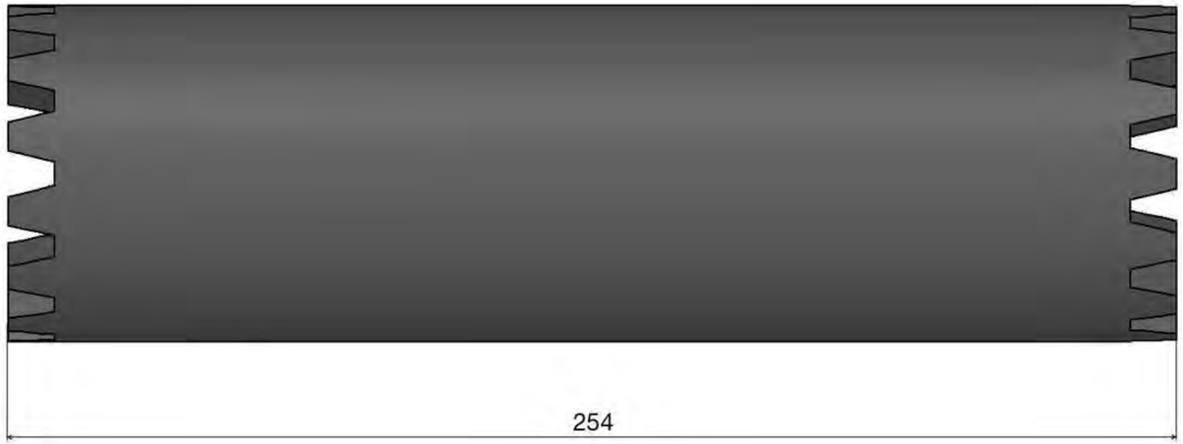

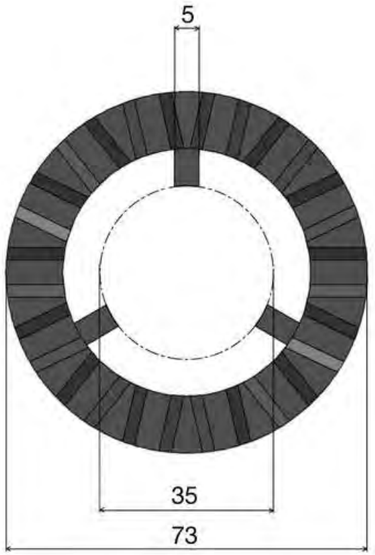

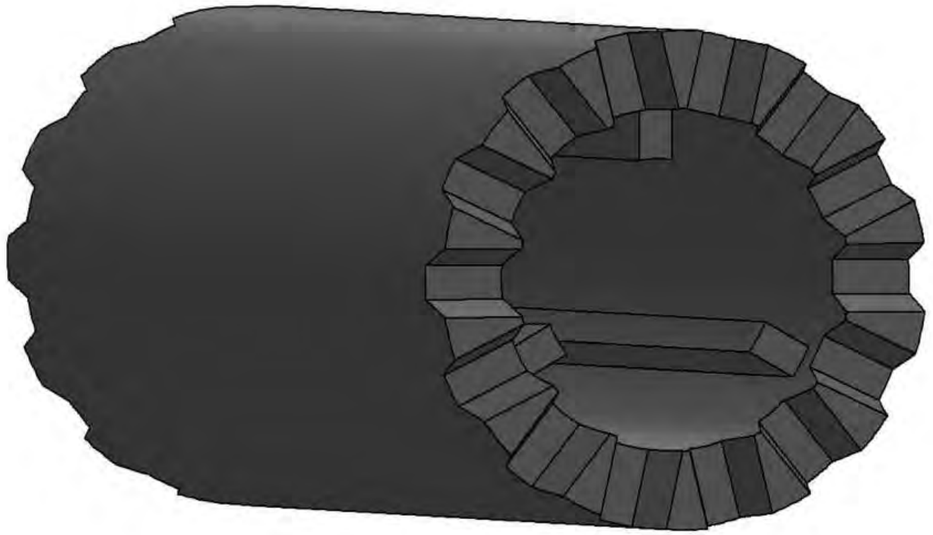

www.siat.it

COD.TRO254F40

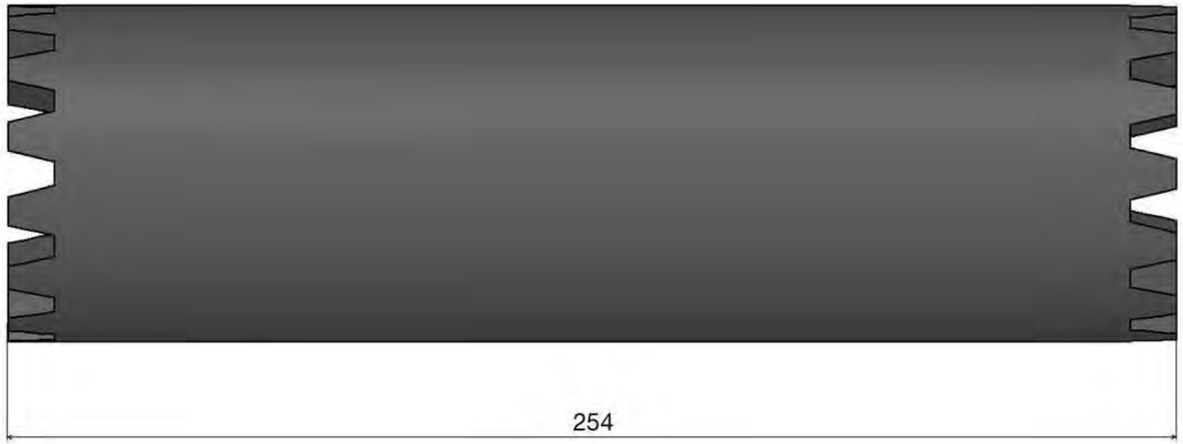

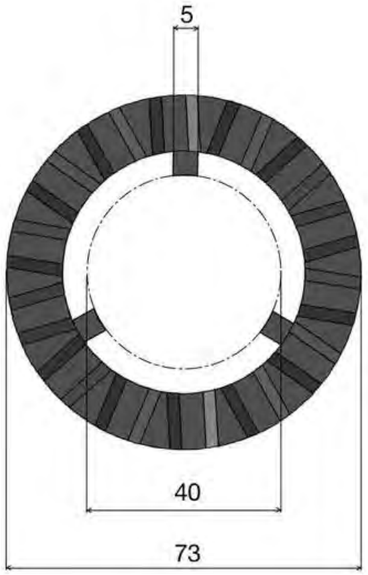

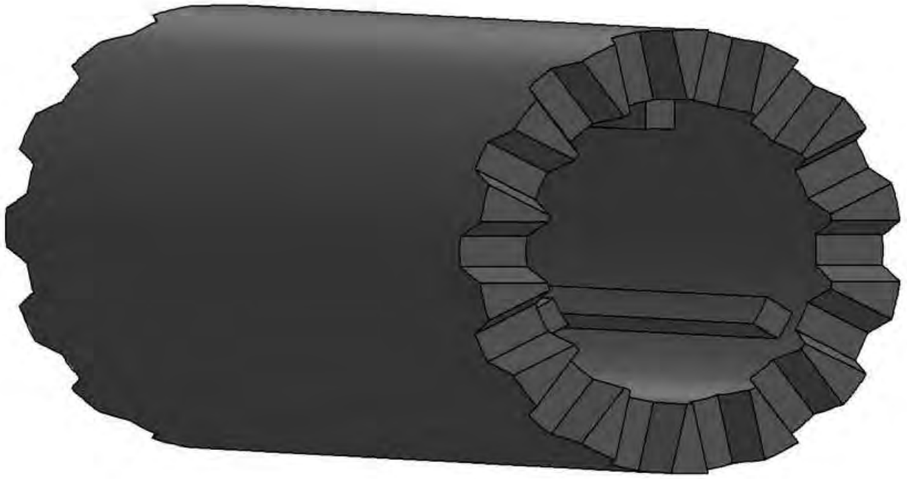

www.siat.it

COD.TRO254
CYLINDRICAL MODULAR BRUSH mm. 254
SPAZZOLA MODULARE mm.254 CILINDRICA

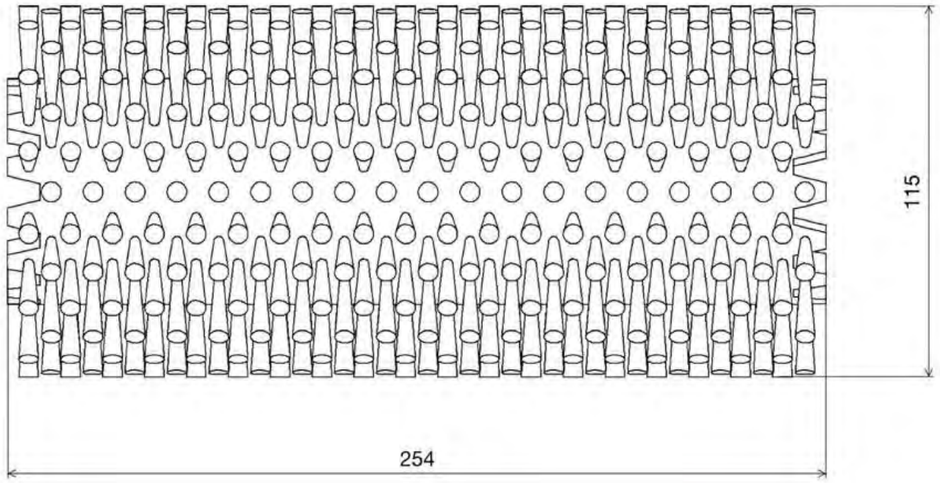

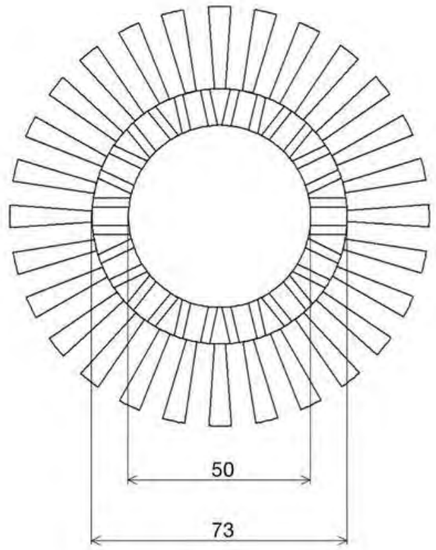

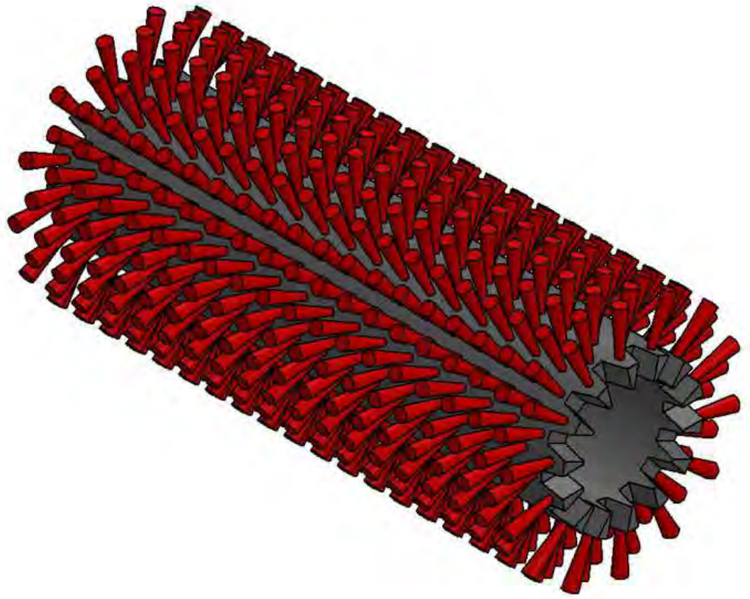

www.siat.it

COD.TRO254F25

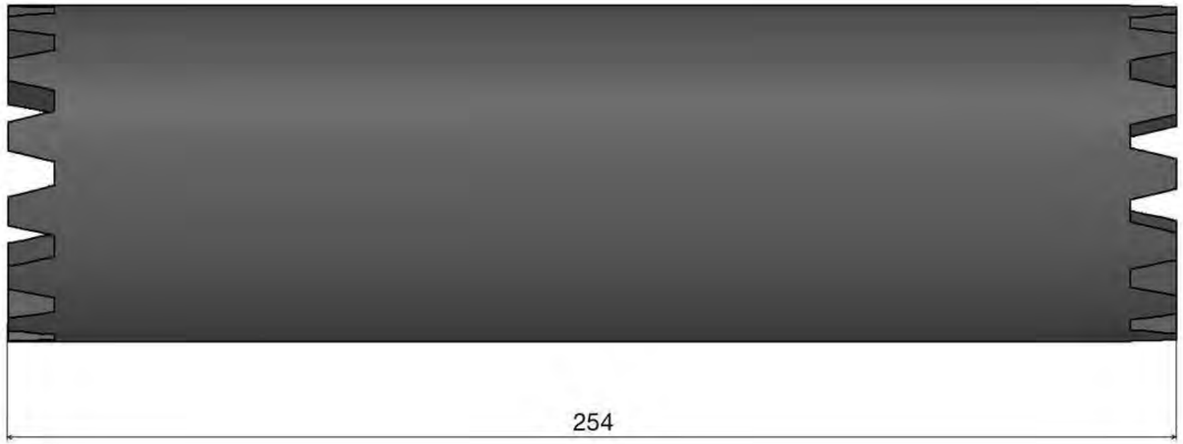

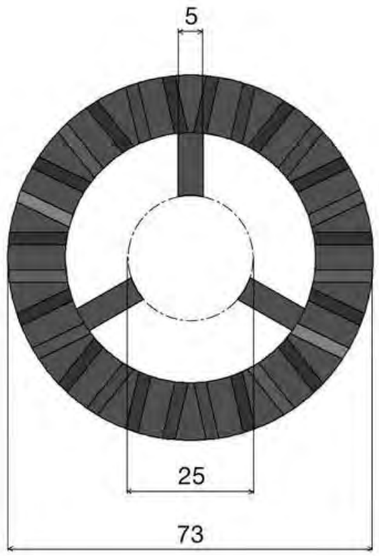

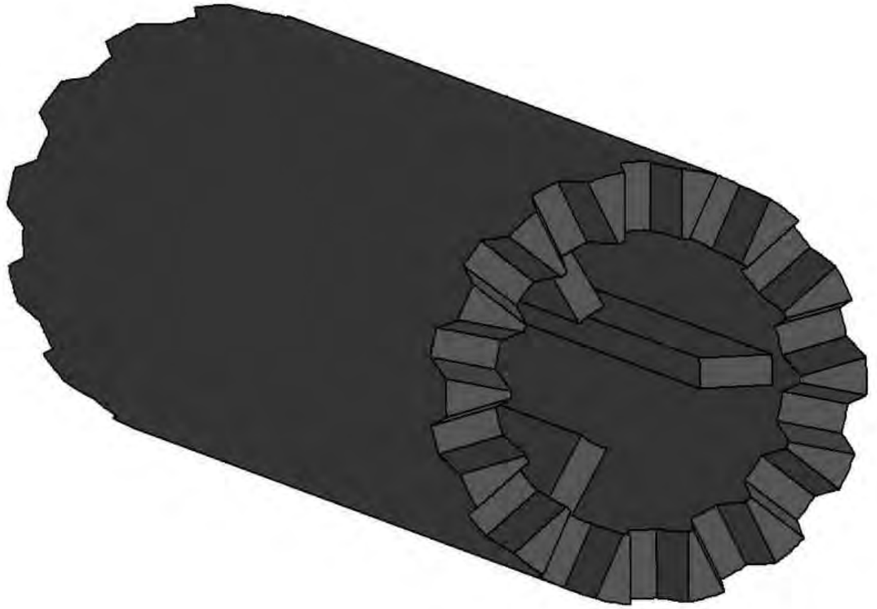

www.siat.it

COD.TRO254F30

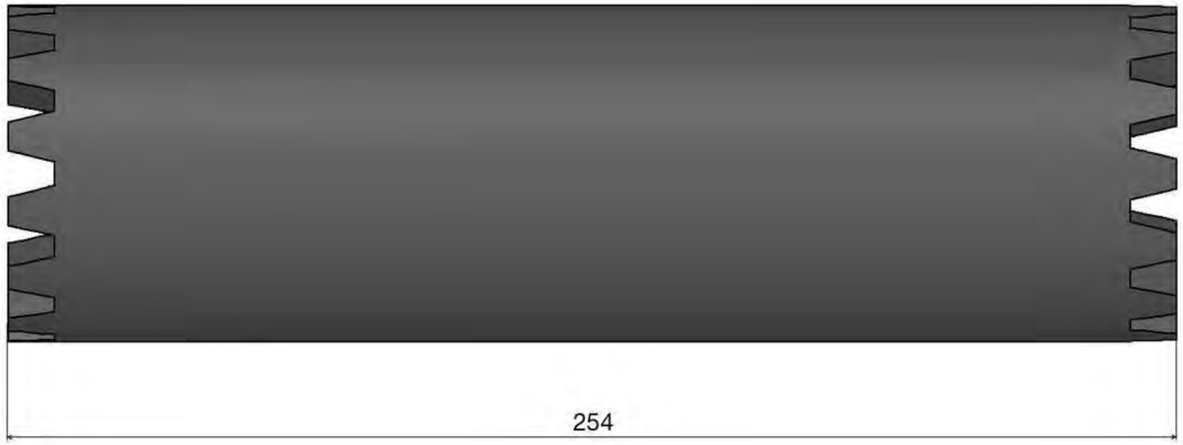

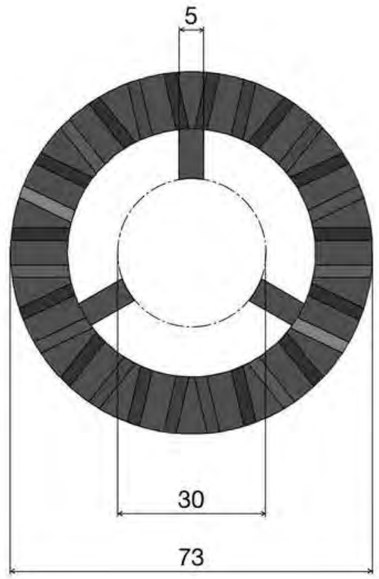

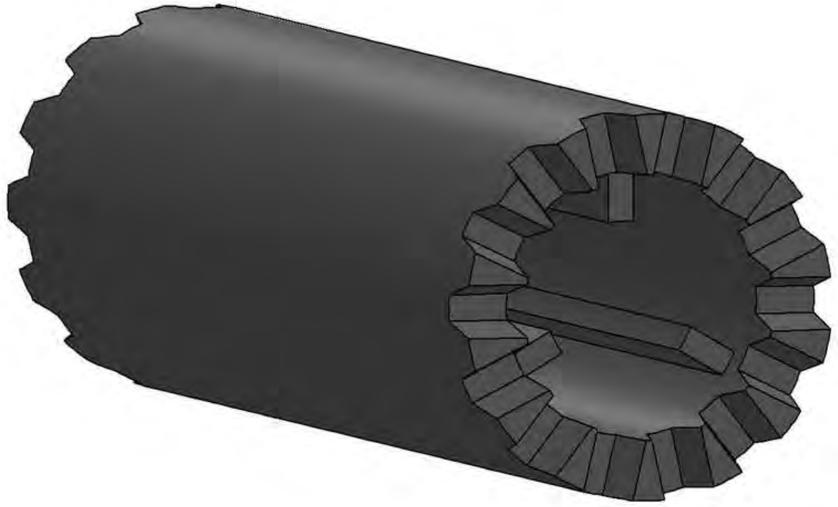

www.siat.it

COD.TRO254F35

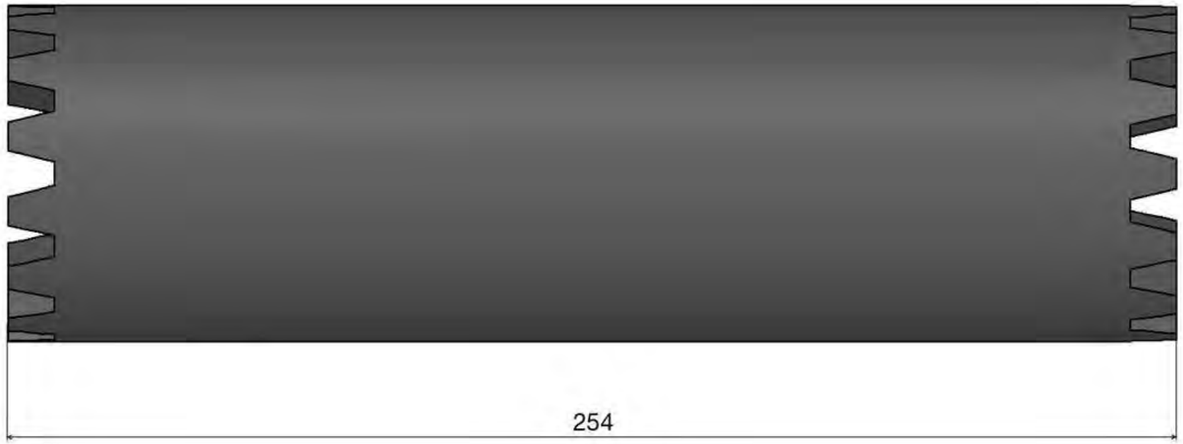

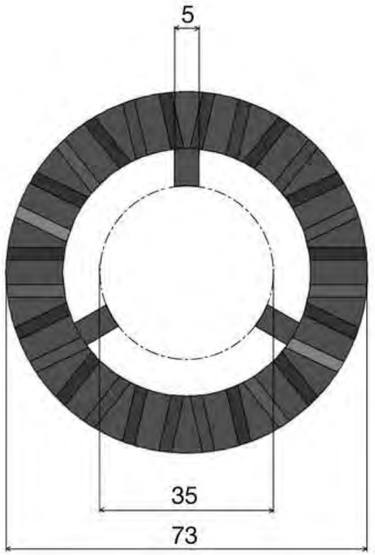

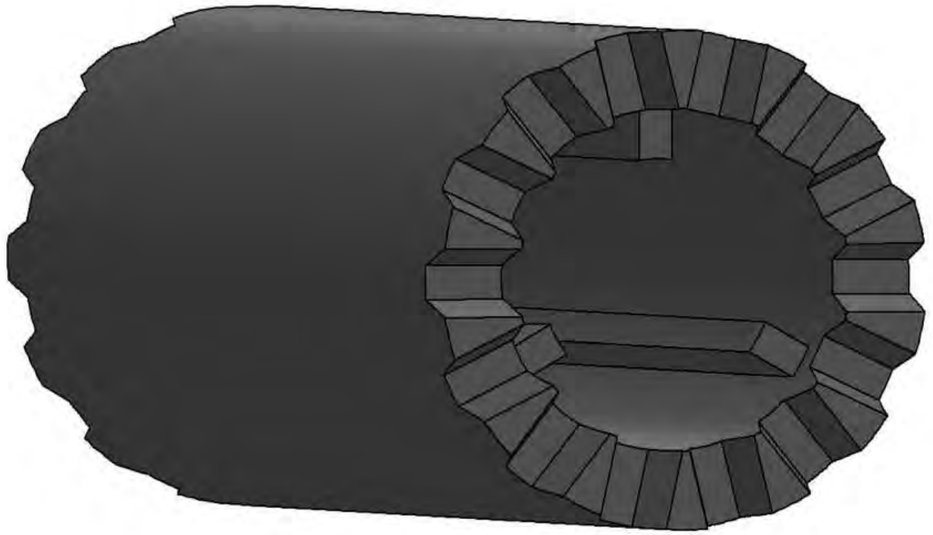

www.siat.it

COD.TRO254F40

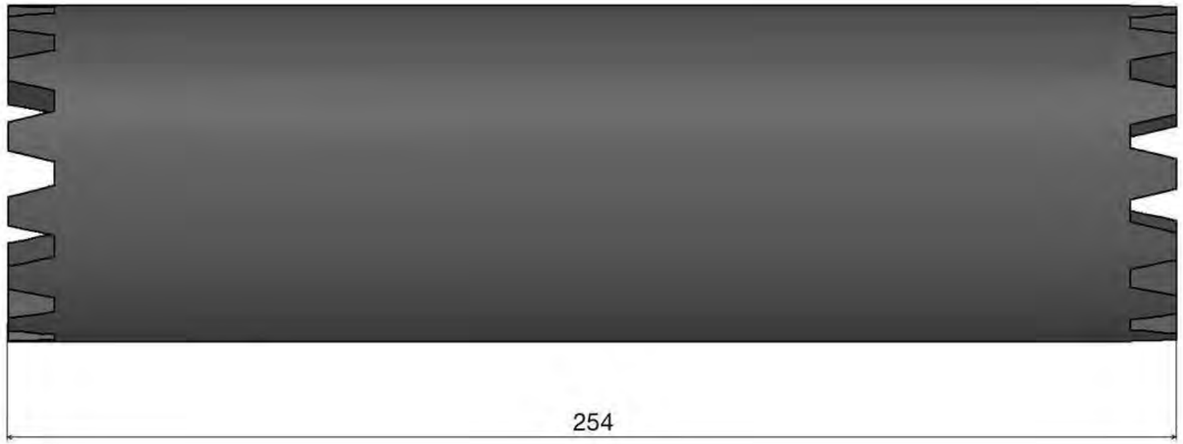

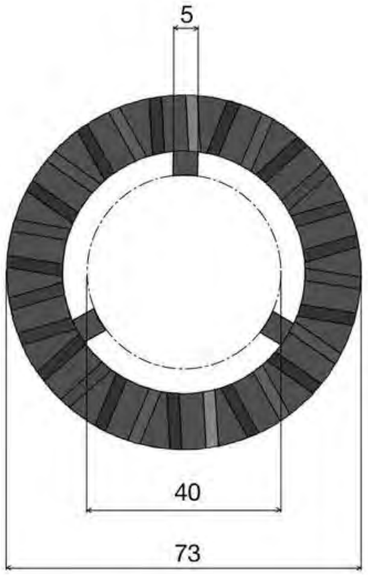

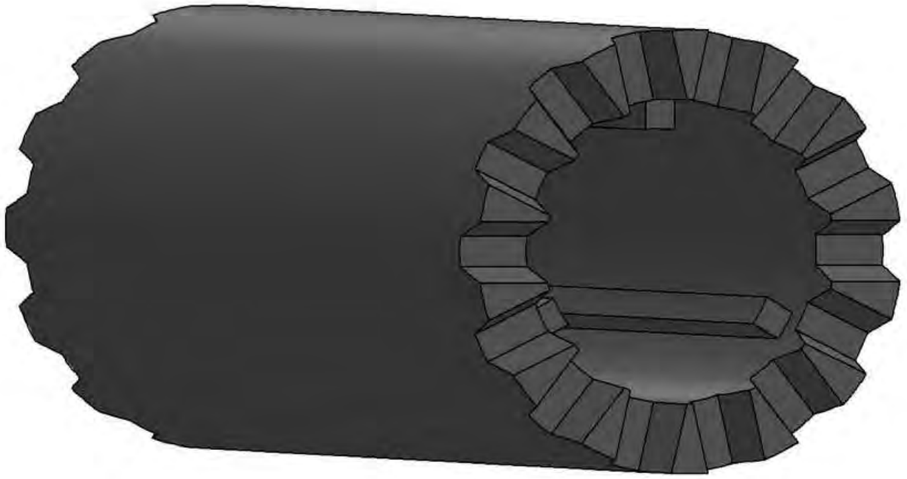

www.siat.it

COD TRO 254
WAVY MODULAR BRUSH mm. 250
SPAZZOLA MODULARE mm. 250 ONDULATA

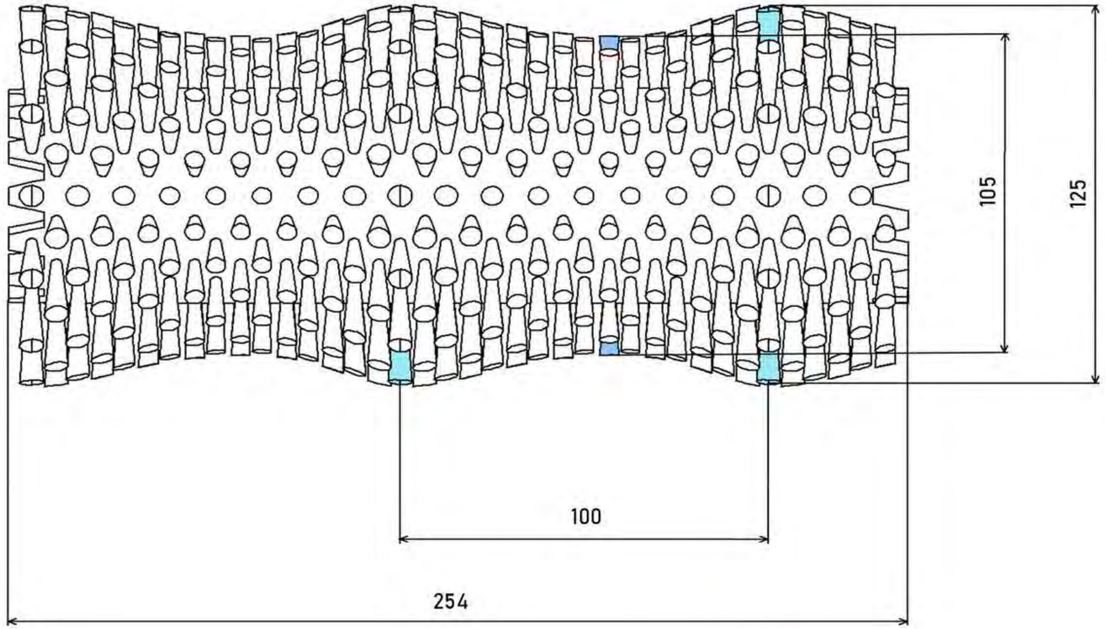

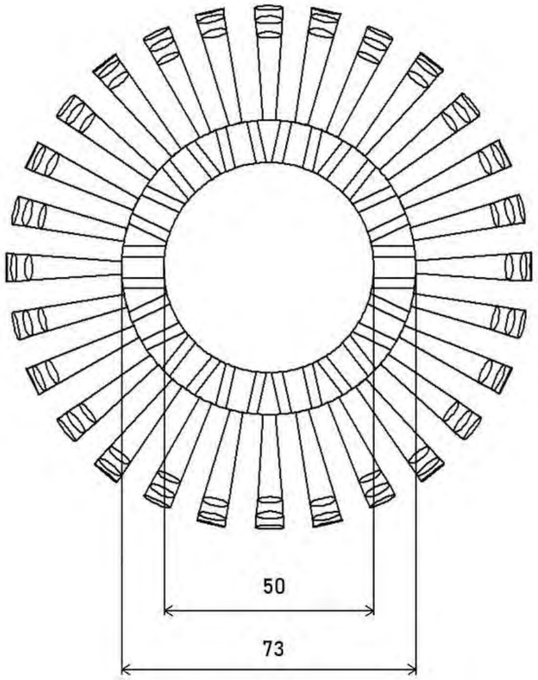

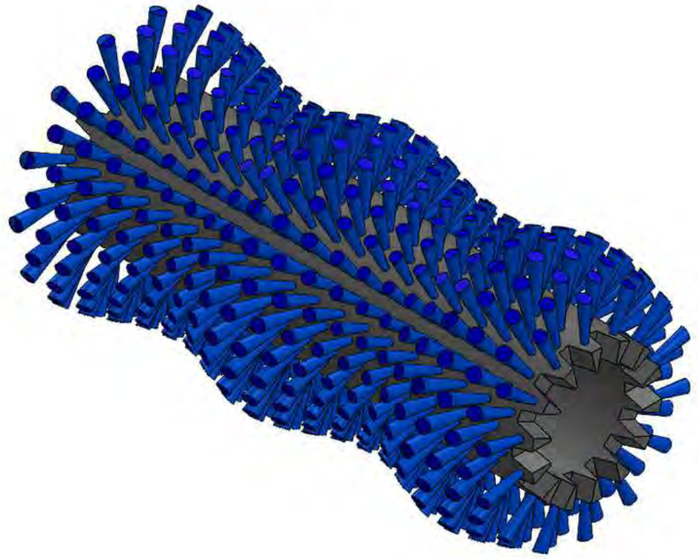

COD.TRO254F25

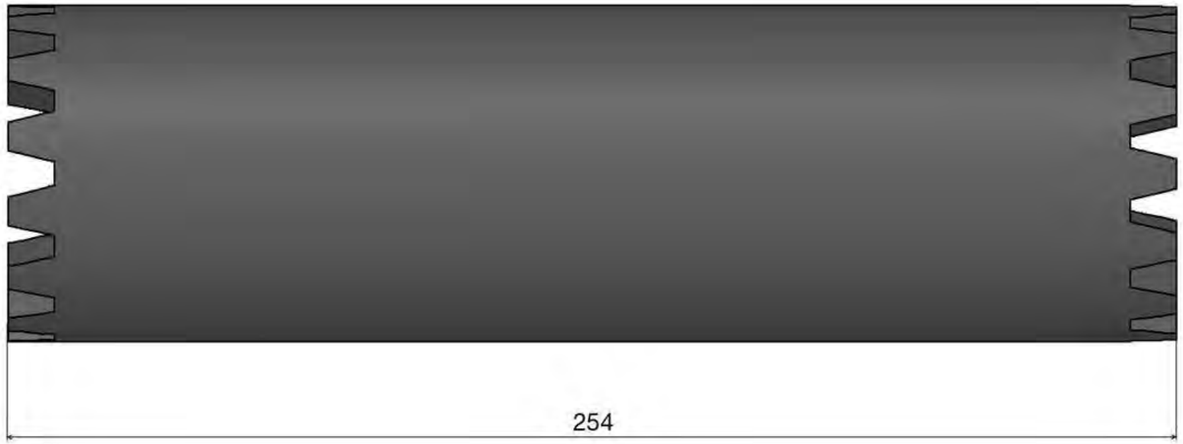

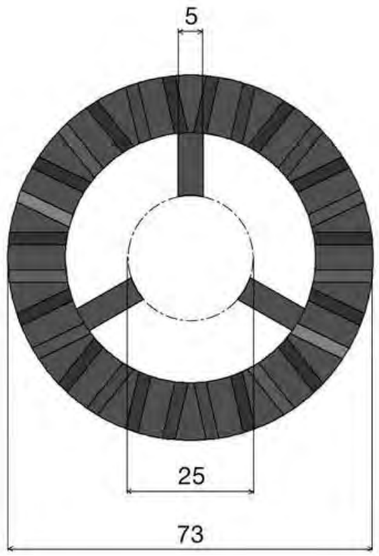

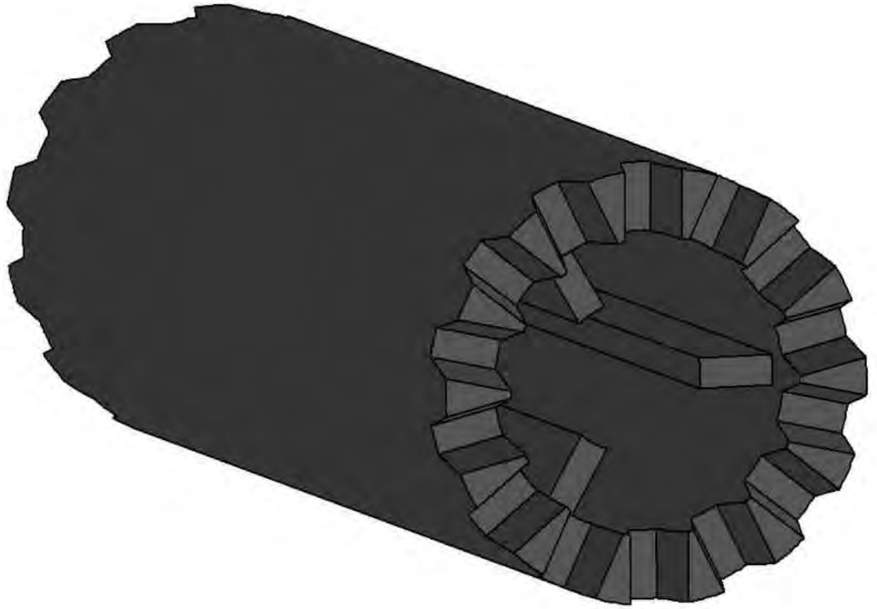

www.siat.it

COD.TRO254F30

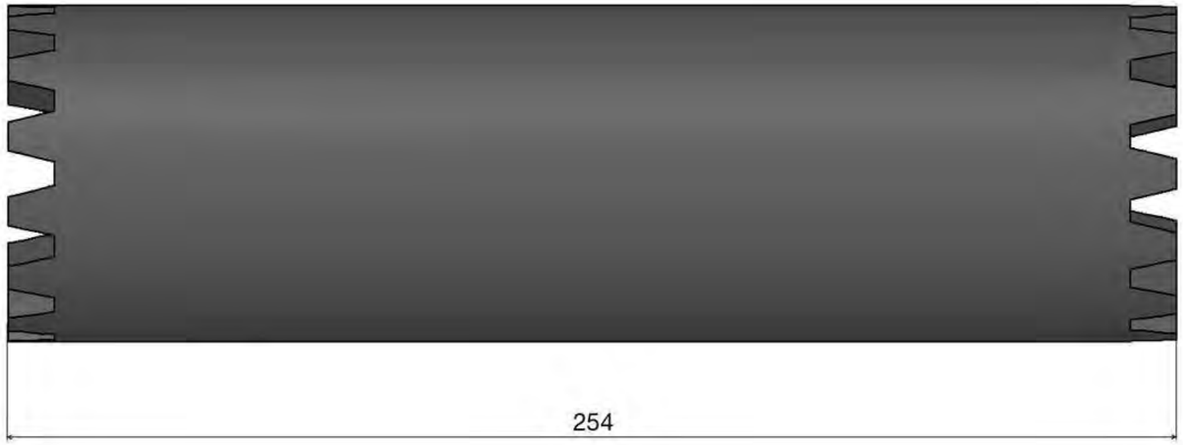

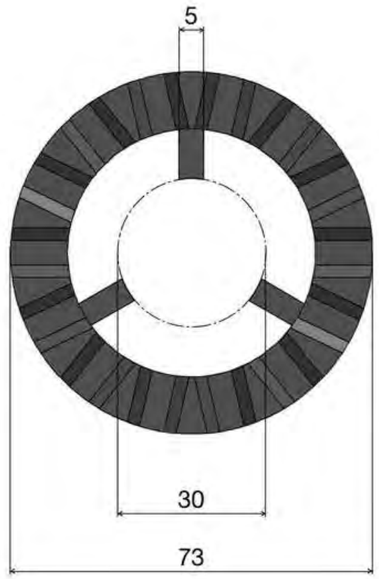

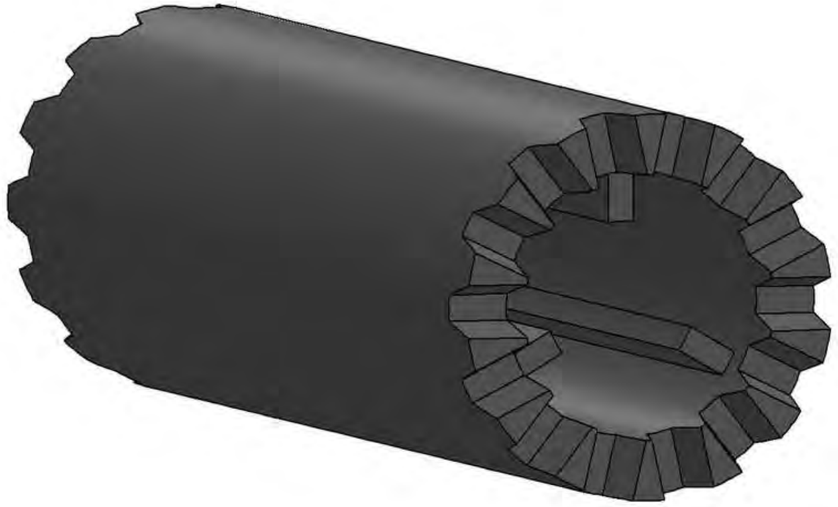

www.siat.it

COD.TRO254F35

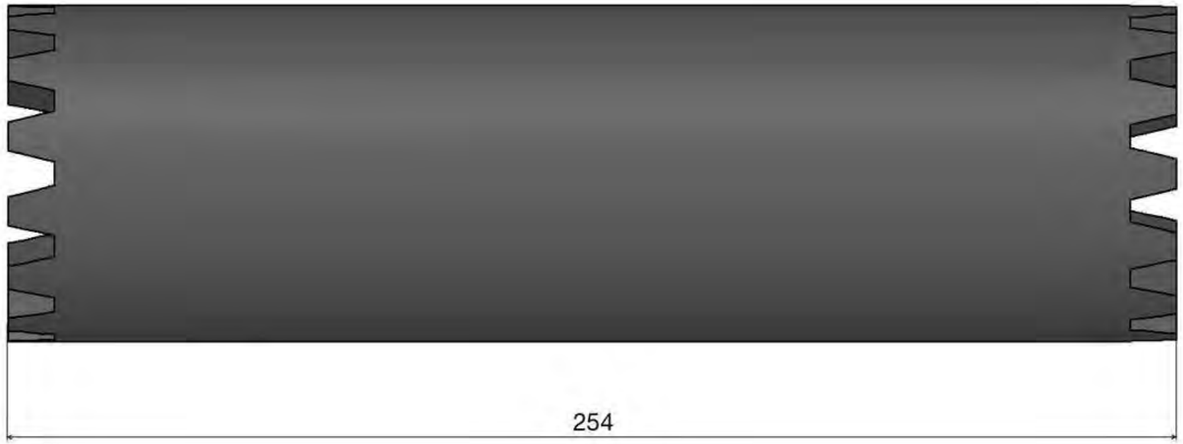

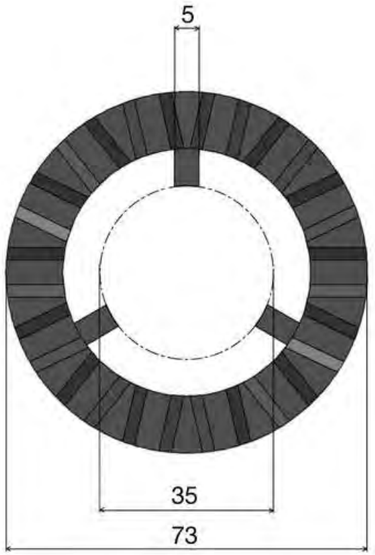

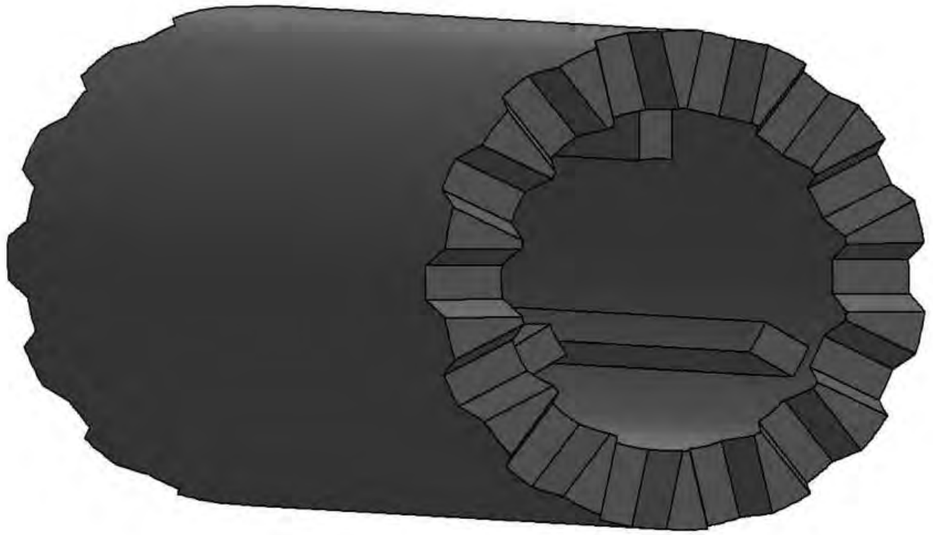

www.siat.it

COD.TRO254F40

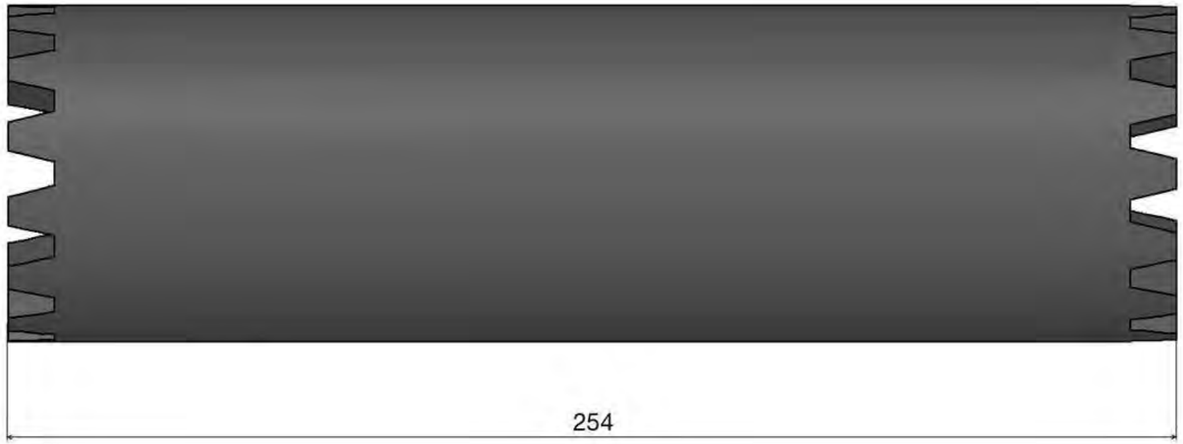

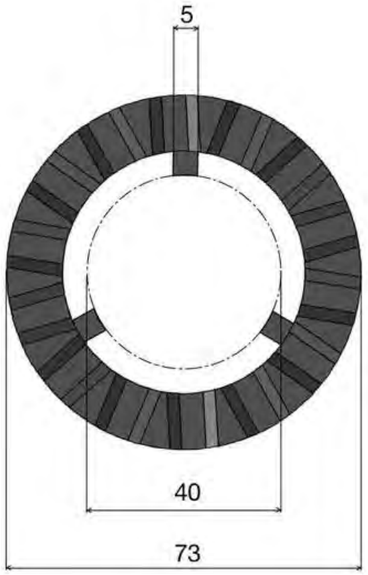

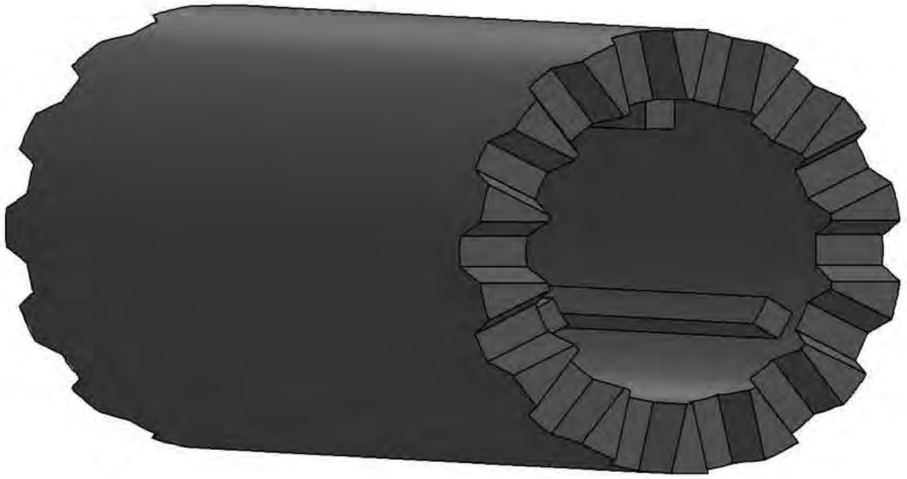

www.siat.it

COD.TRO254
WAVY MODULAR BRUSH mm. 254
SPAZZOLA MODULARE mm.254 ONDULATA

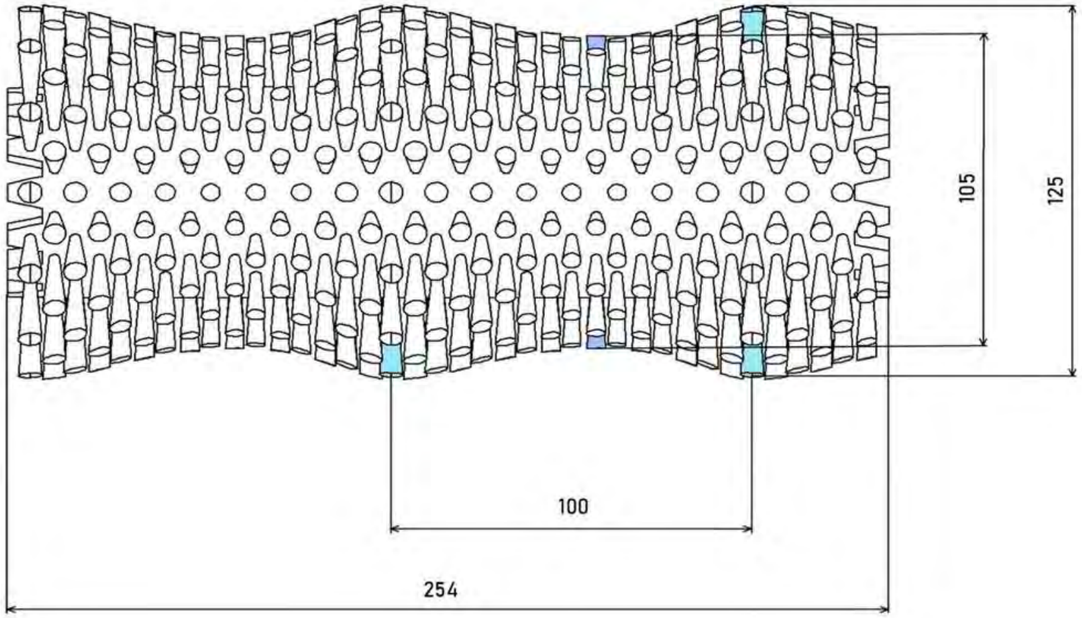

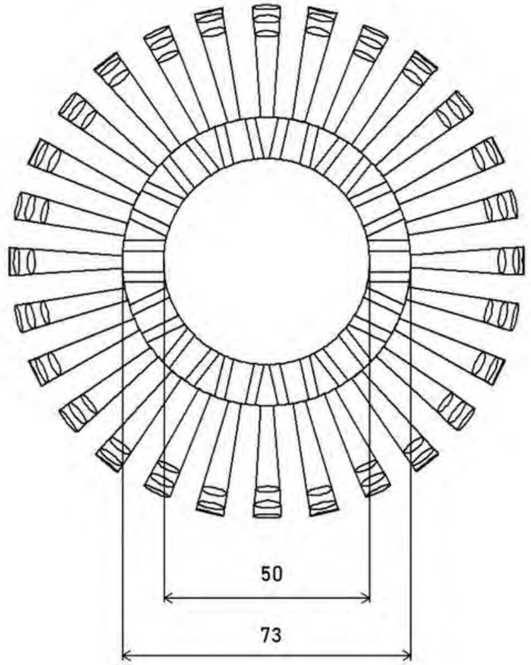

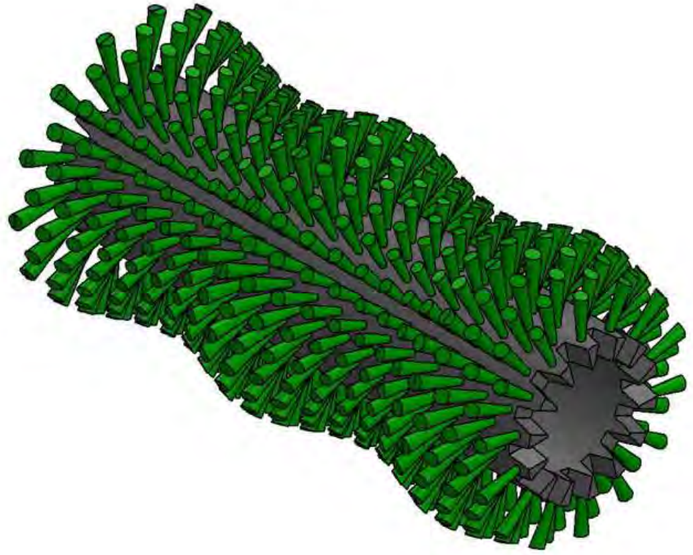

www.siat.it

COD.TRO254F25

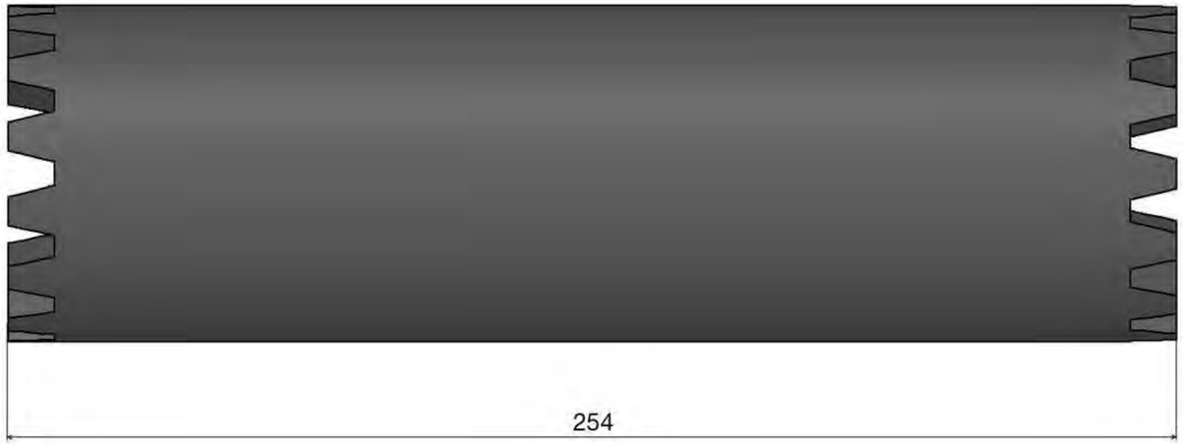

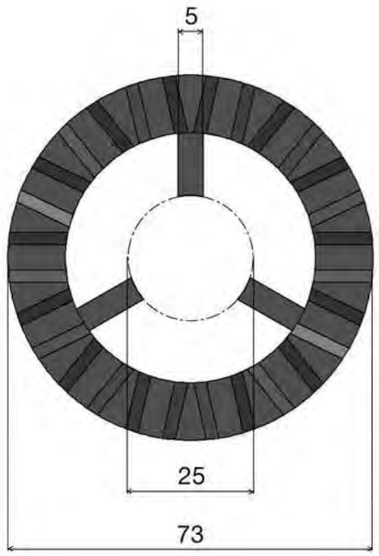

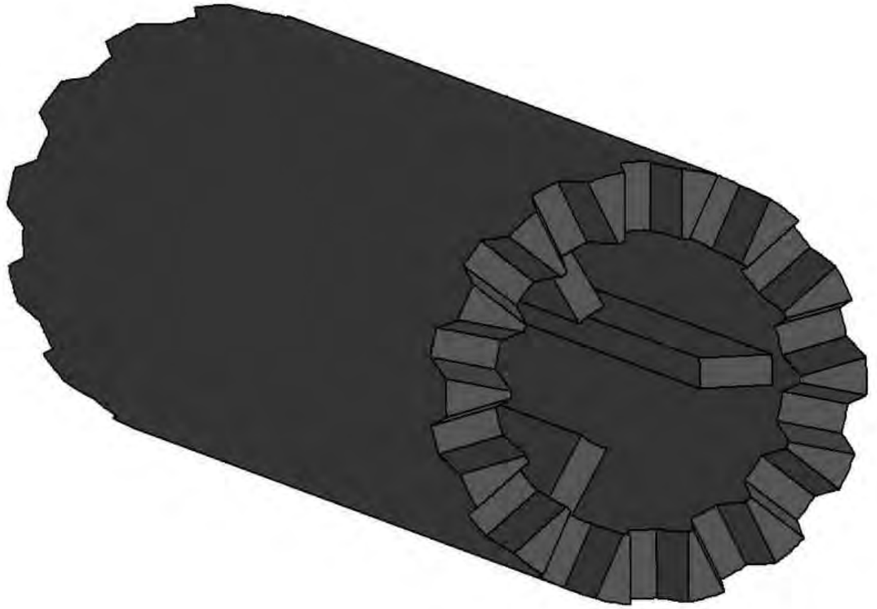

www.siat.it

COD.TRO254F30

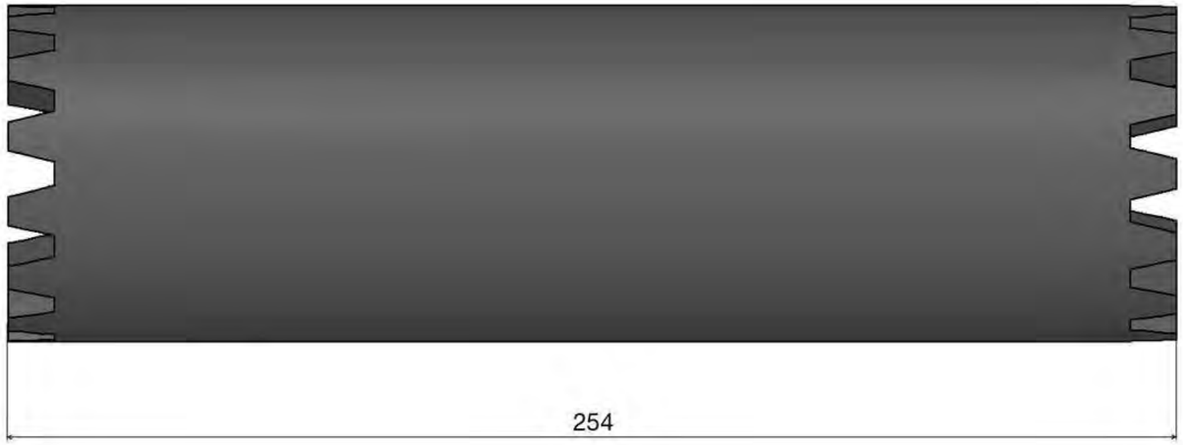

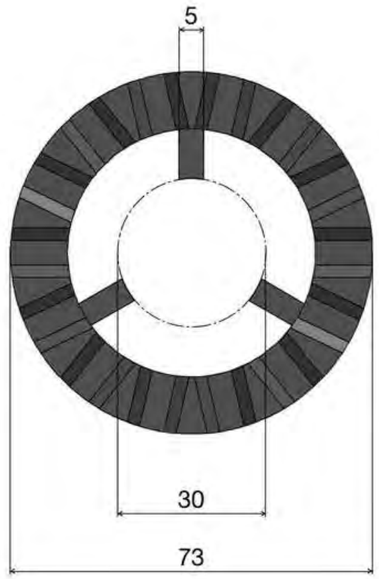

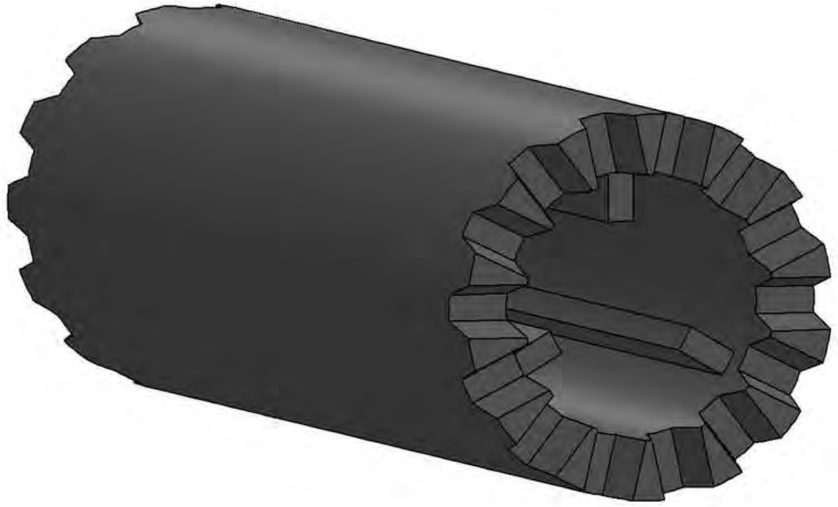

www.siat.it

COD.TRO254F35

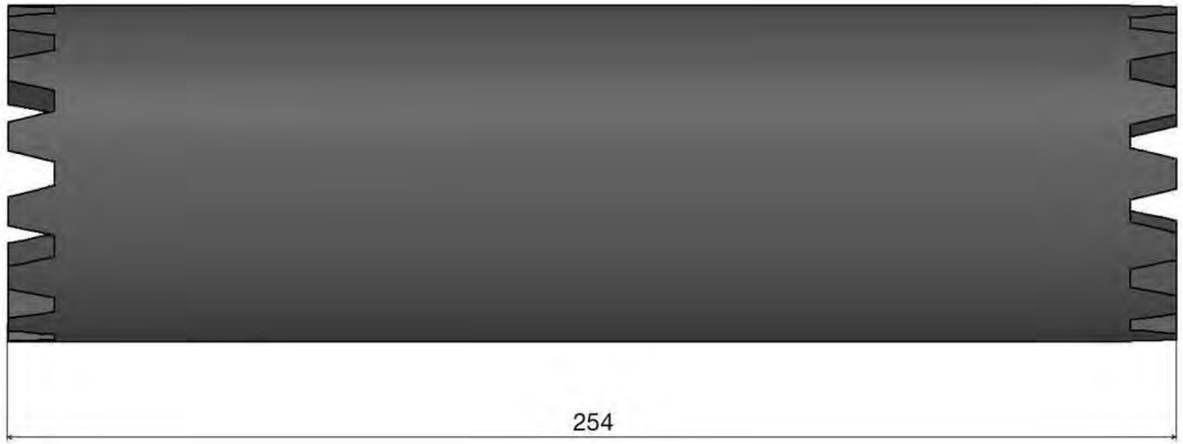

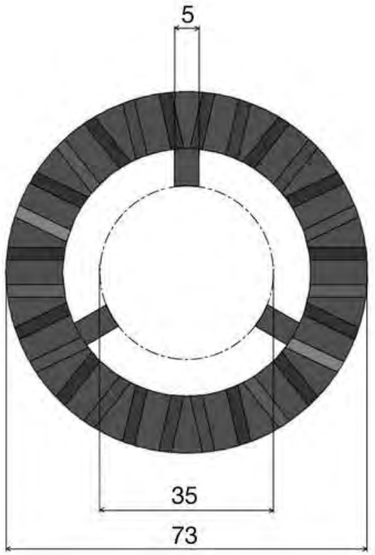

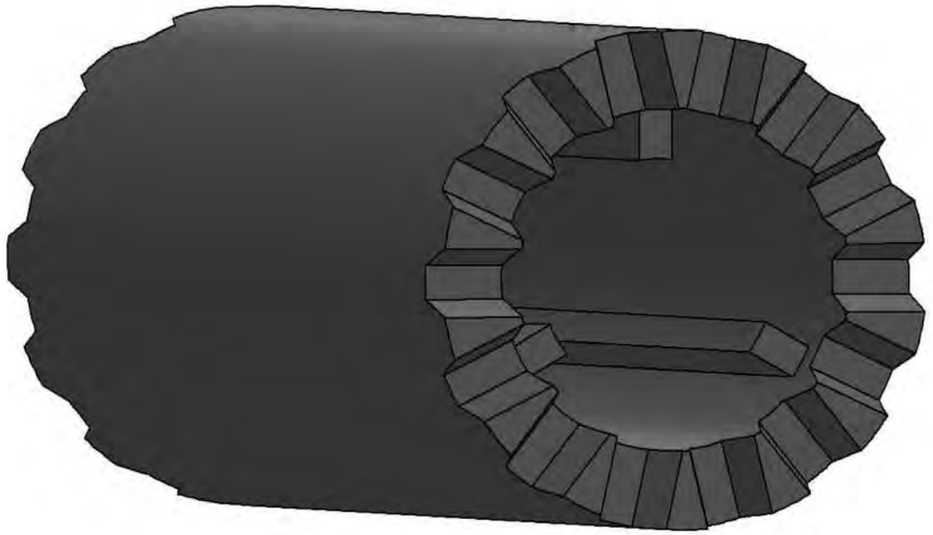

www.siat.it

COD.TRO254F40

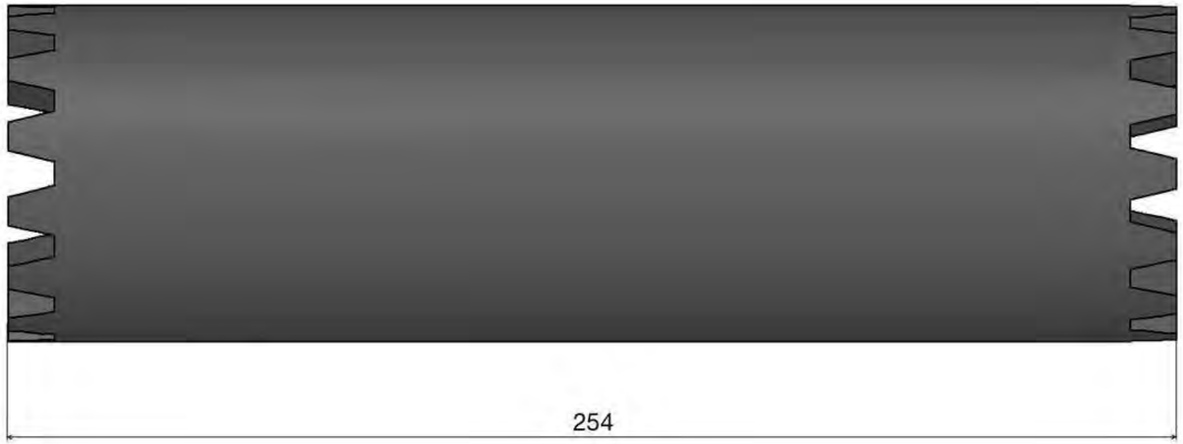

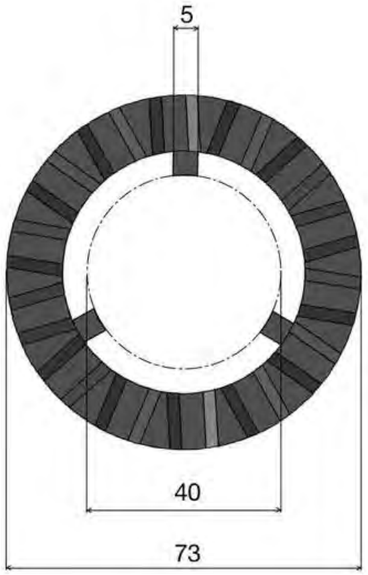

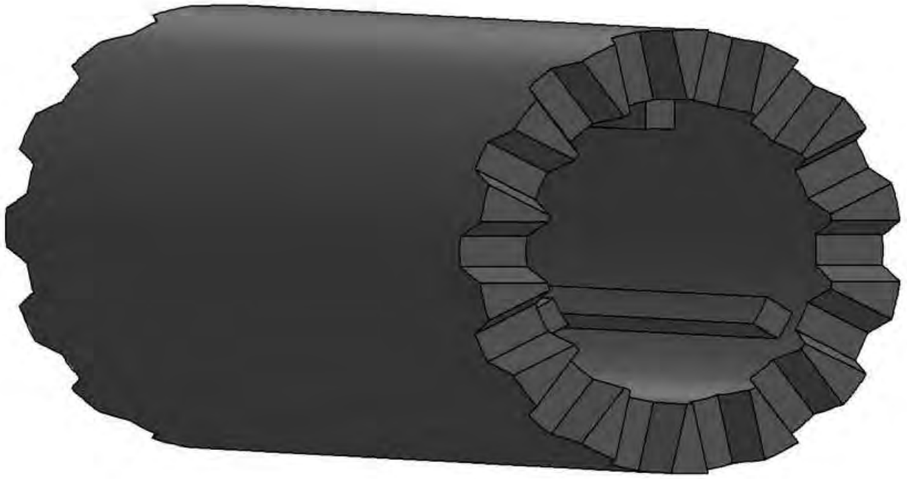

www.siat.it

COD TRO 254
WAVY MODULAR BRUSH mm. 250
SPAZZOLA MODULARE mm. 250 ONDULATA

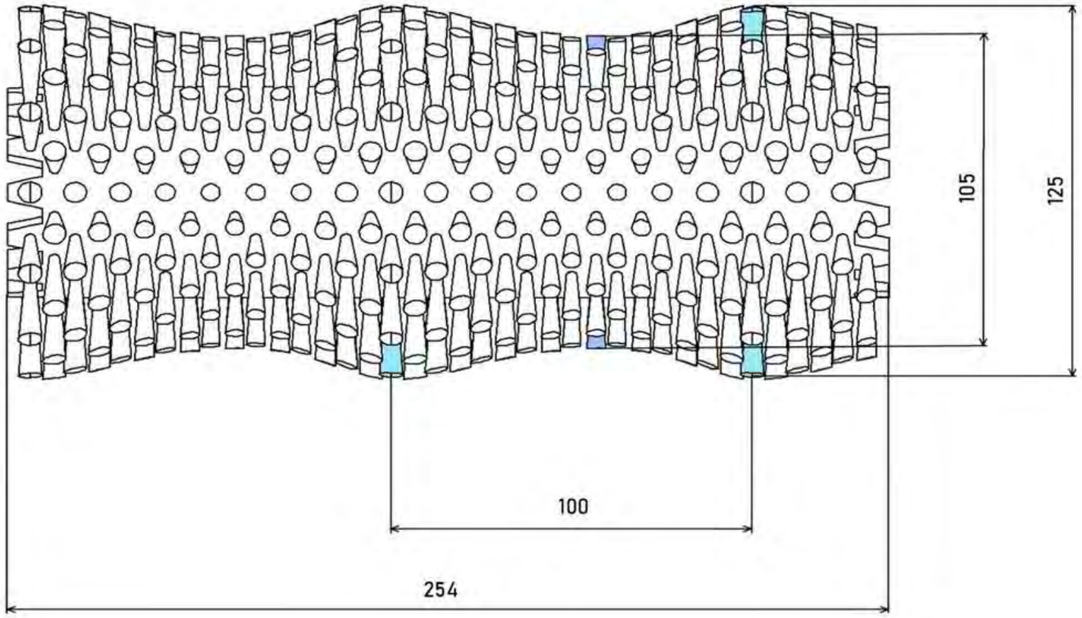

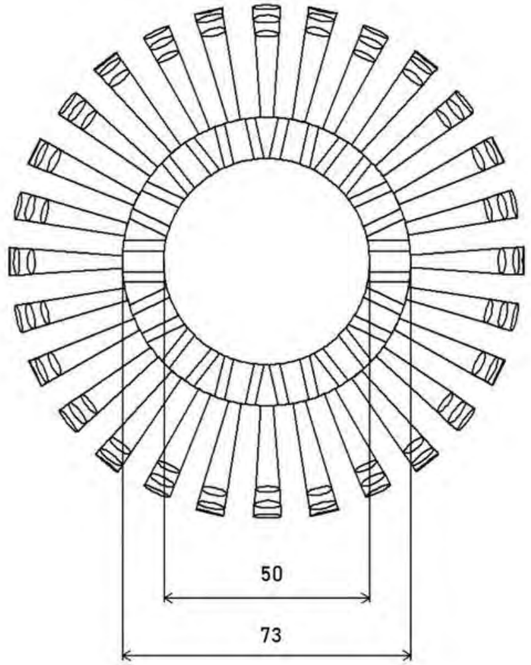

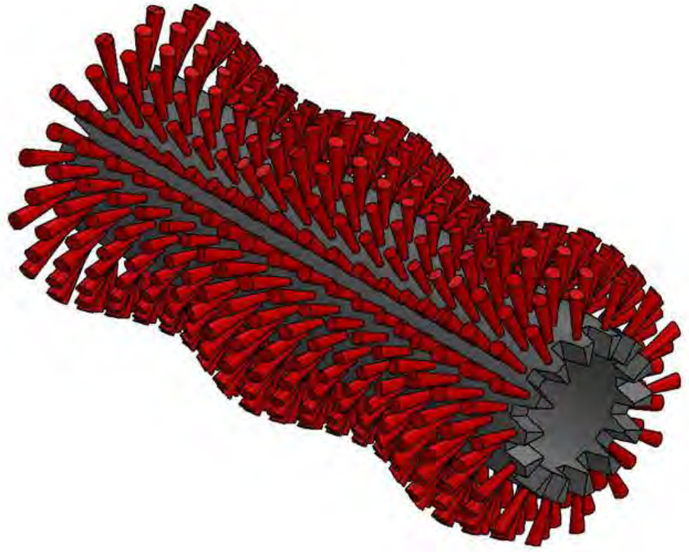

COD.TRO254TAPPOD40

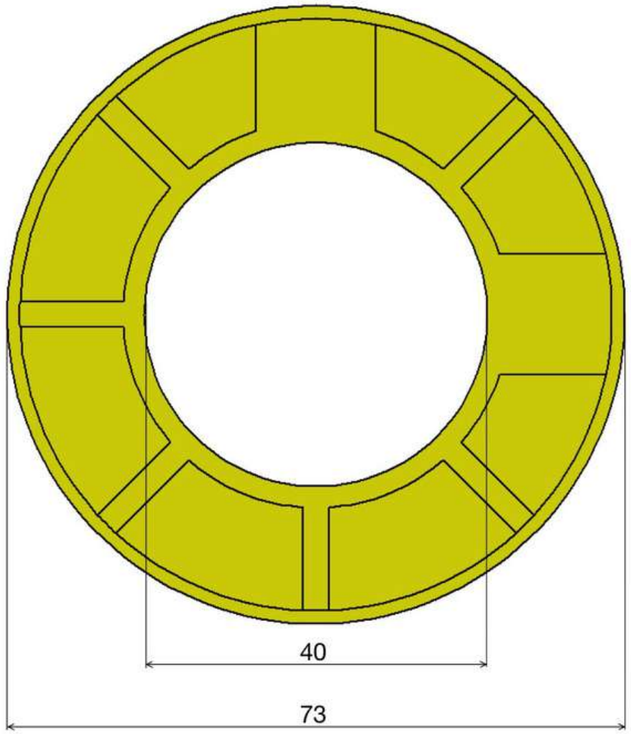

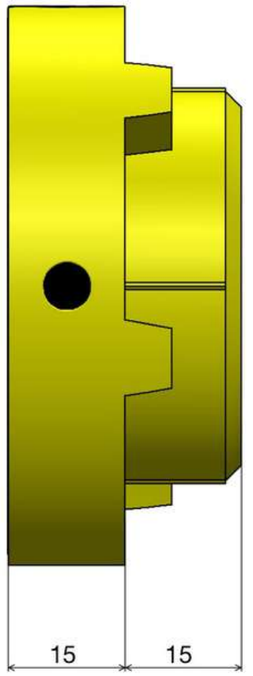

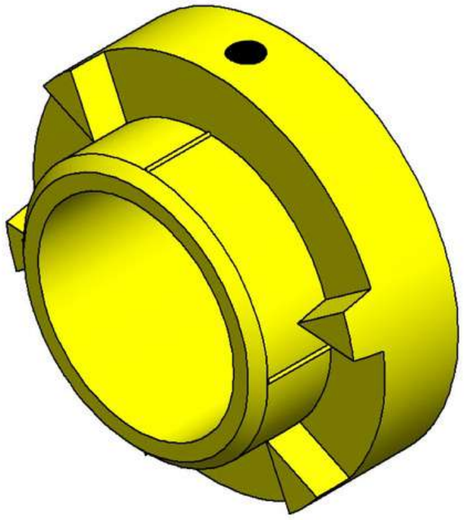

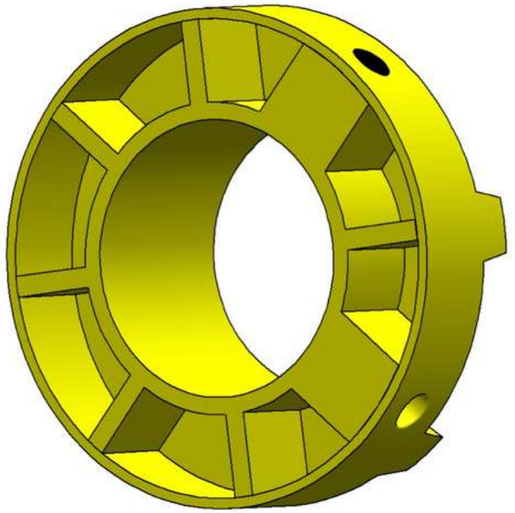

www.siat.it

COD.TRO254TAPPOD35

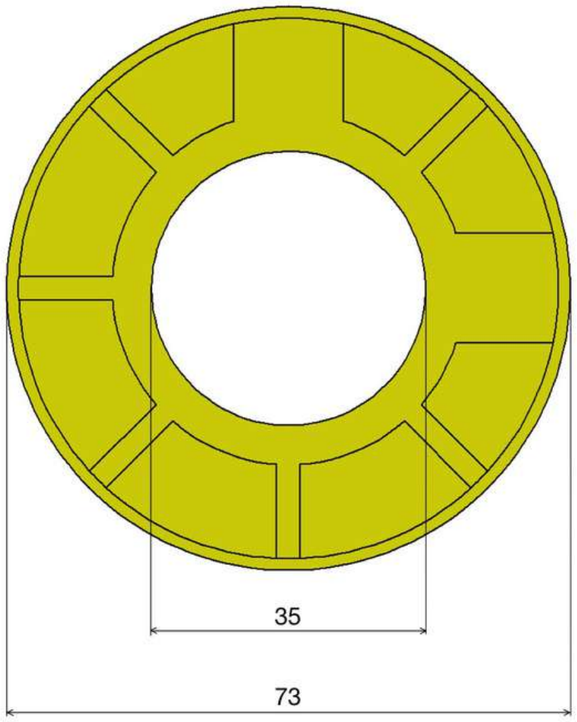

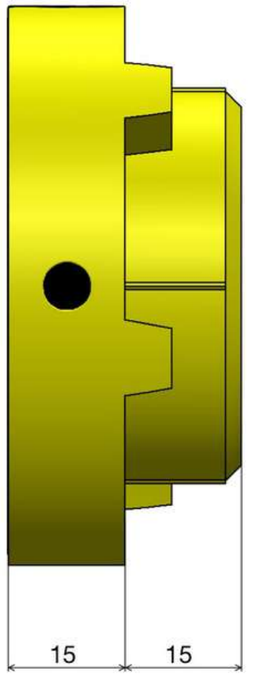

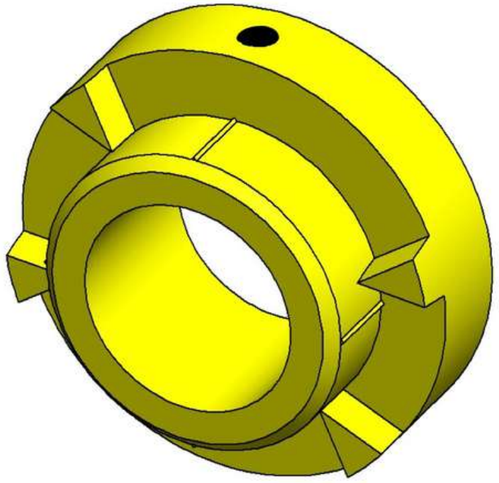

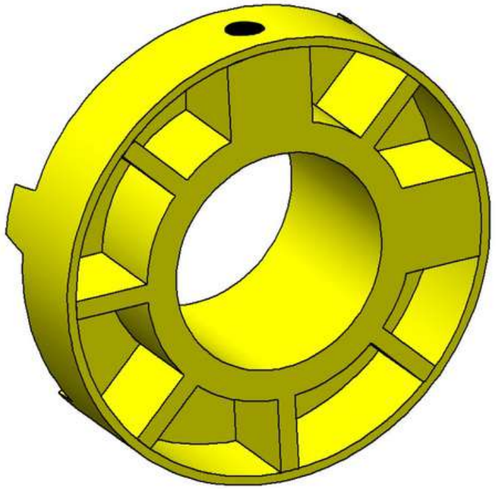

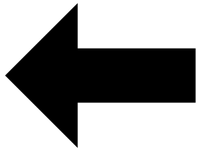

www.siat.it

COD.TRO254TAPPOD30

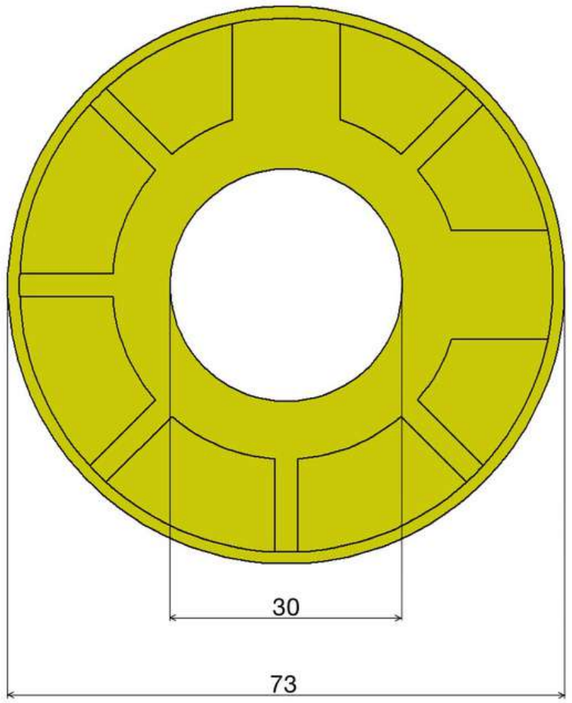

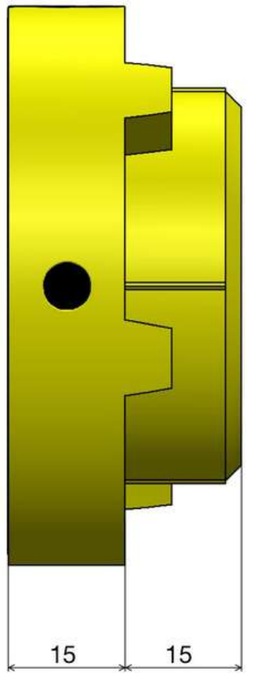

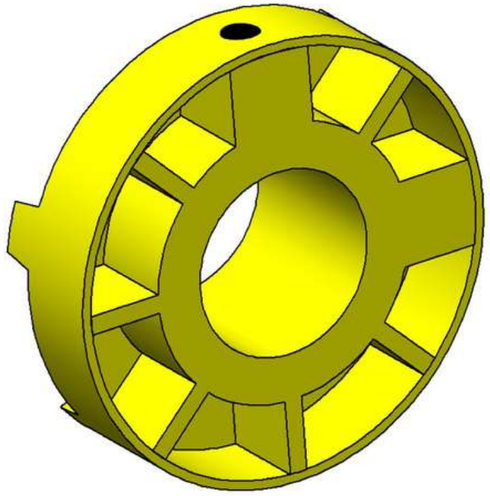

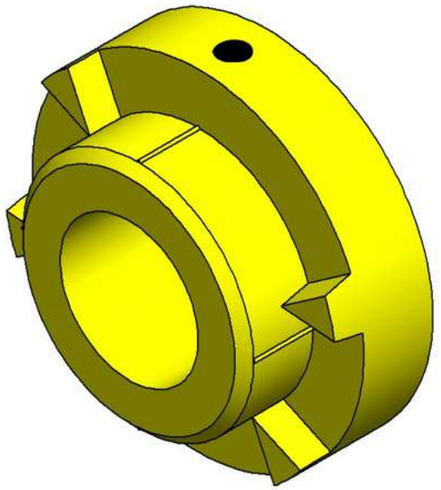

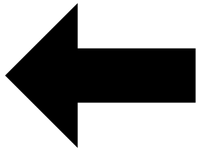

www.siat.it

COD.TRO254TAPPOD25

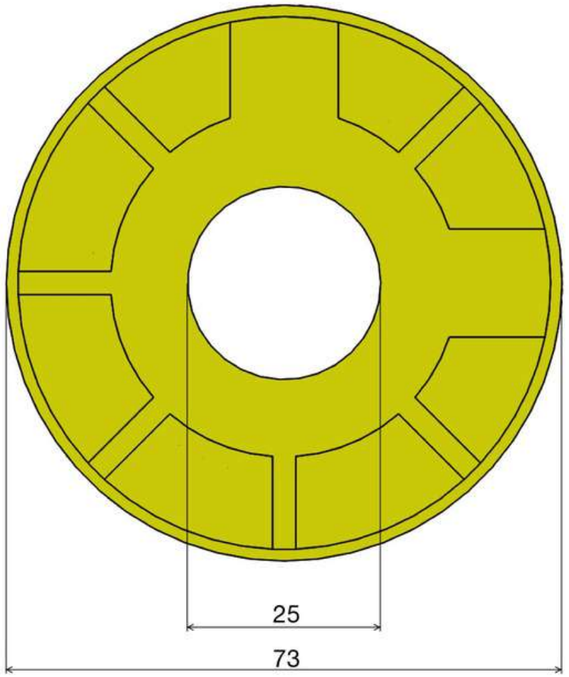

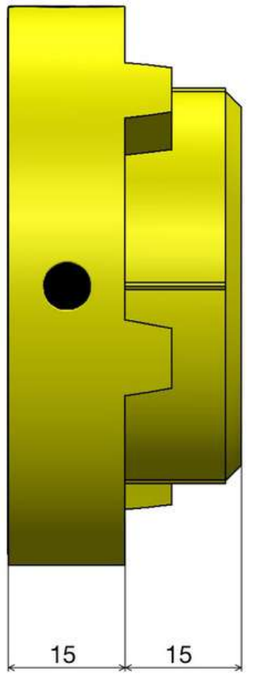

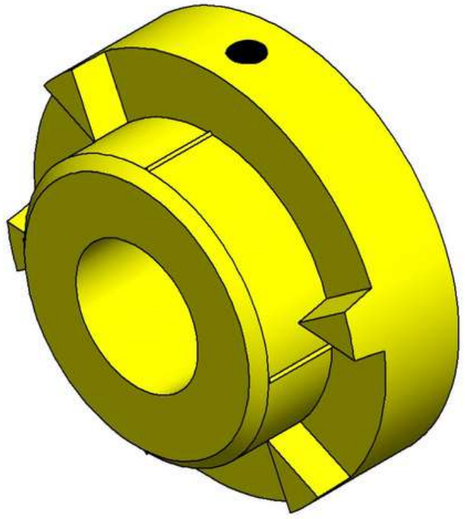

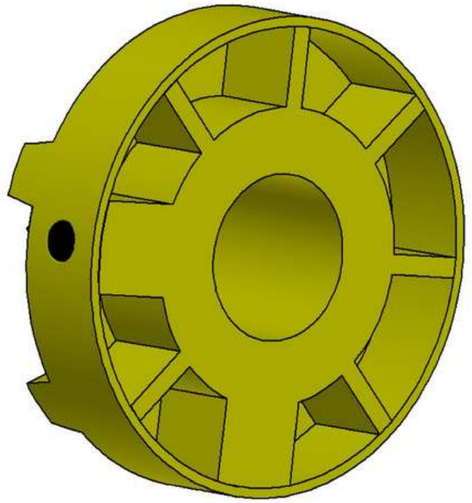

Siat
www.siat.it

COD.TRO254TAPPOD50

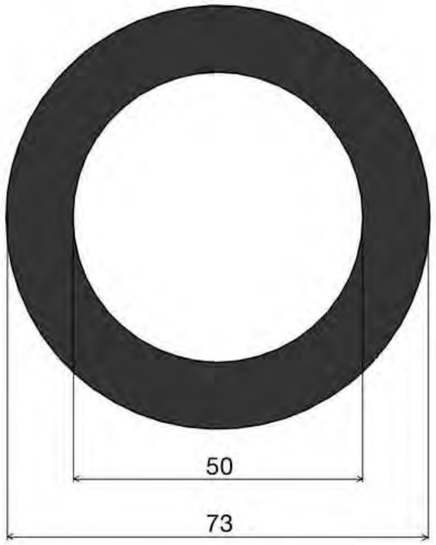

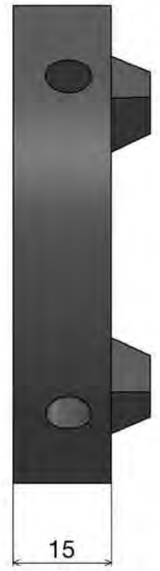

www.siat.it

COD.TRO254BOCCOLAF25P

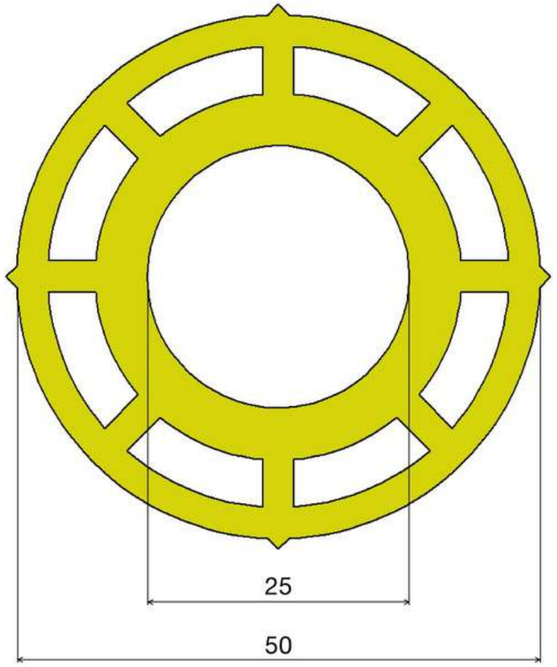

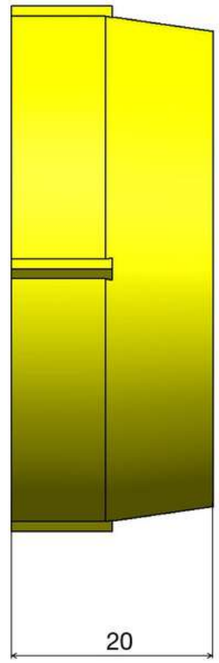

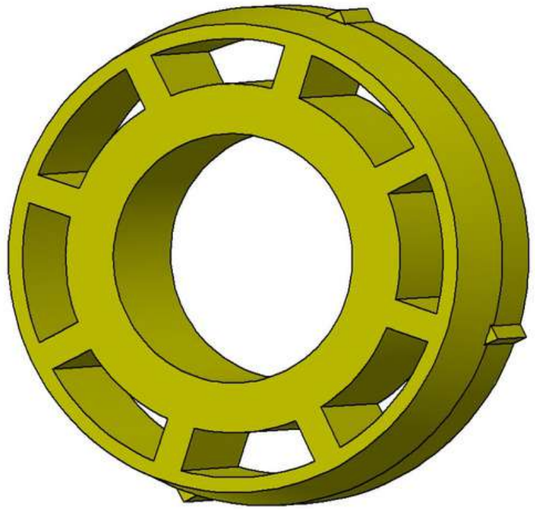

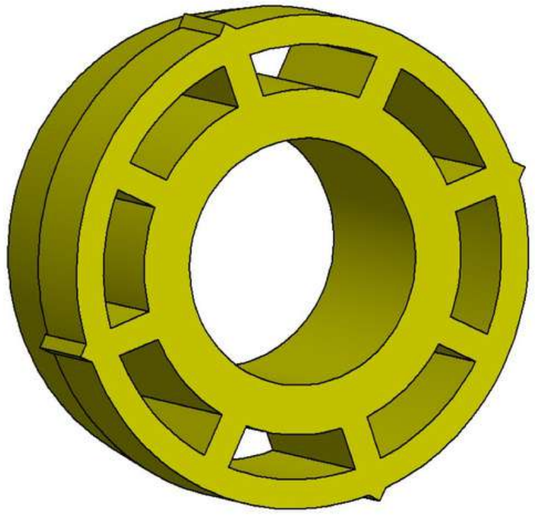

www.siat.it

COD.TRO254F25

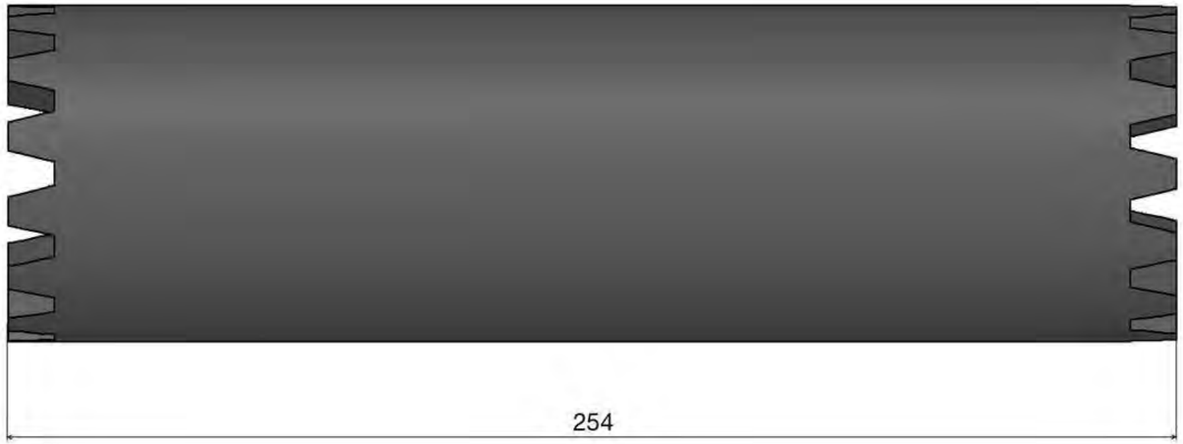

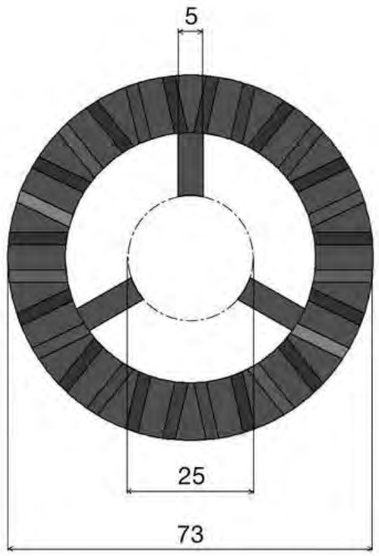

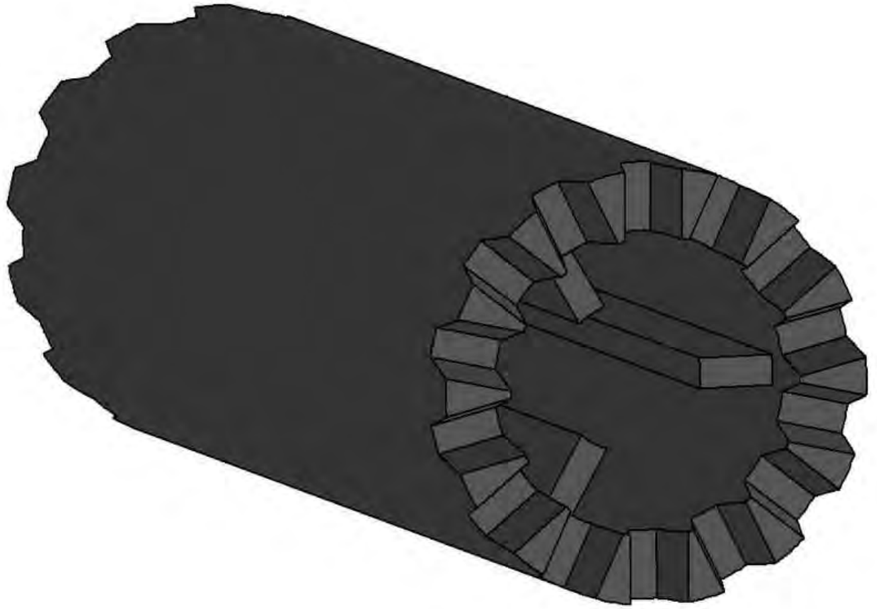

www.siat.it

COD.TRO254F30

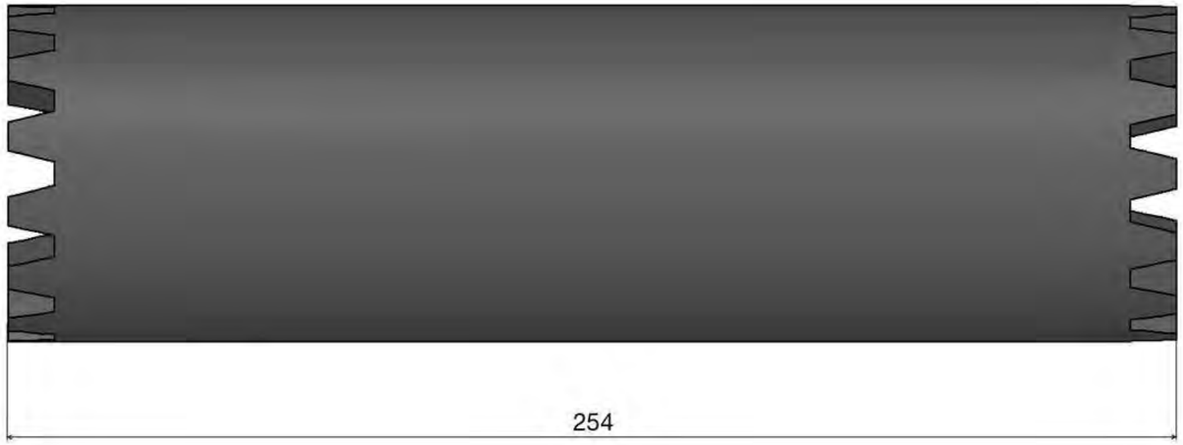

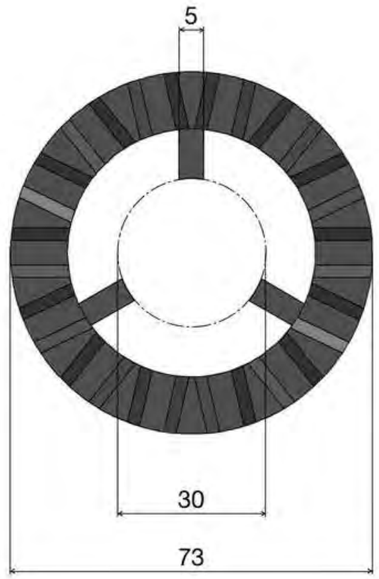

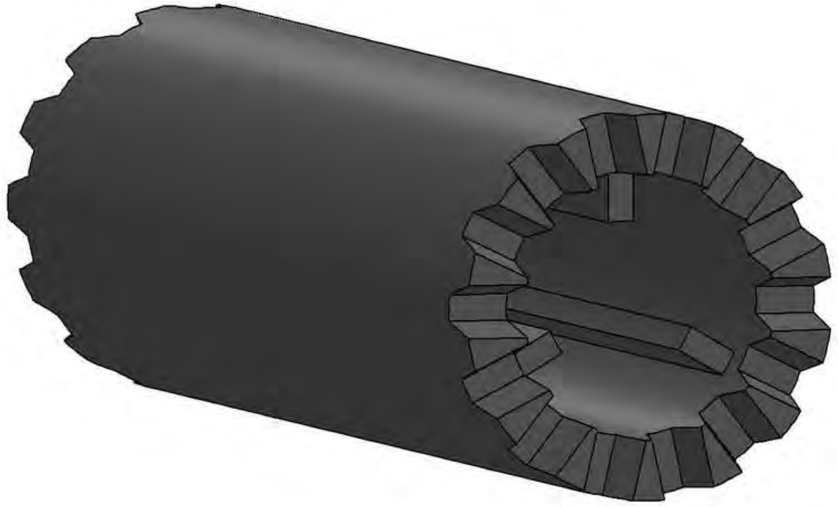

www.siat.it

COD.TRO254F35

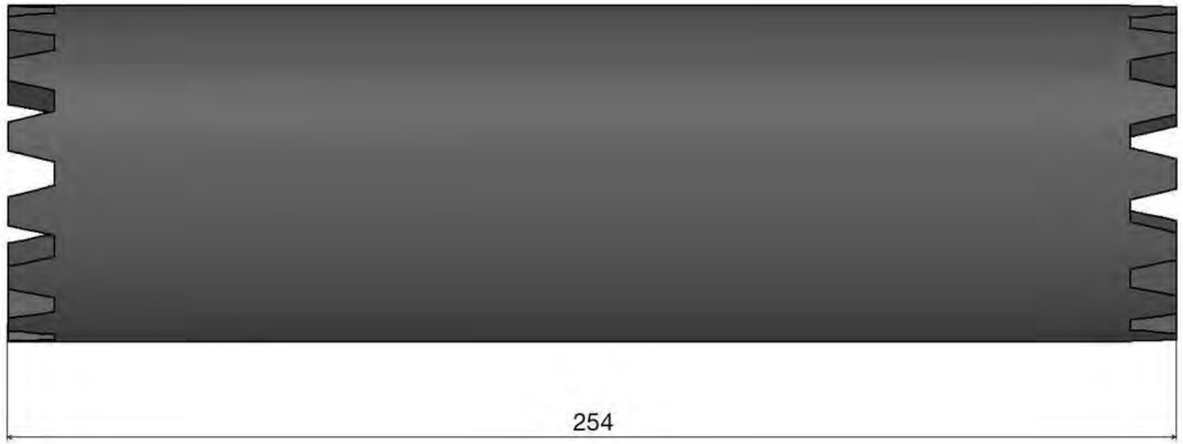

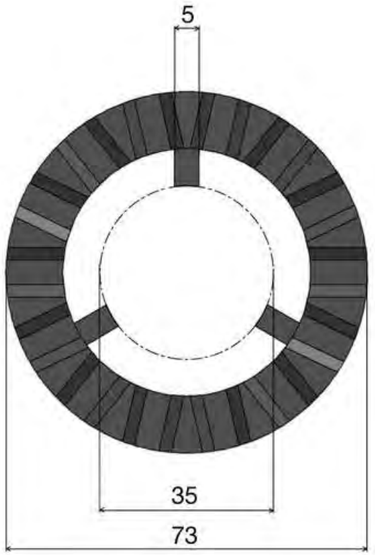

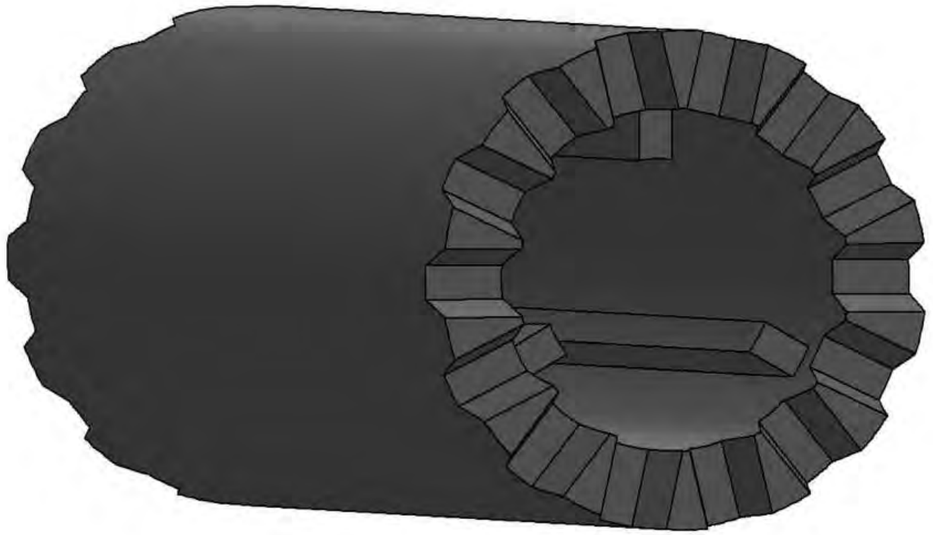

www.siat.it

COD.TRO254F40

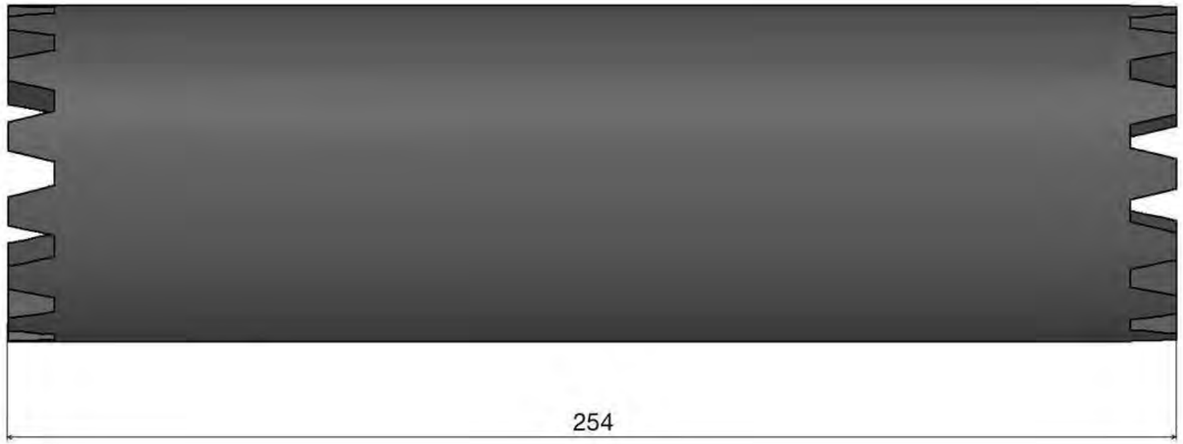

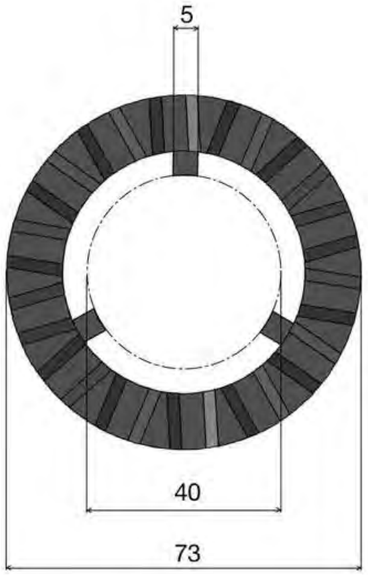

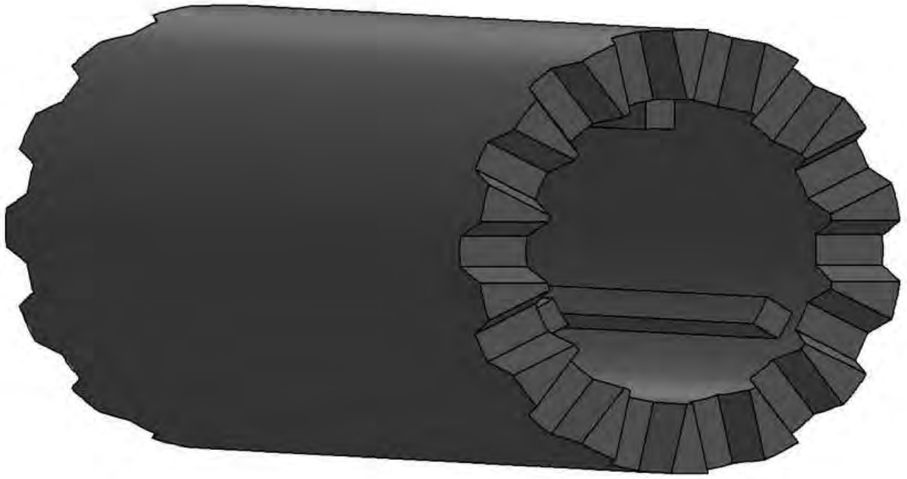

www.siat.it

COD.TRO254
WAVY MODULAR BRUSH mm. 254
SPAZZOLA MODULARE mm.254 ONDULATA

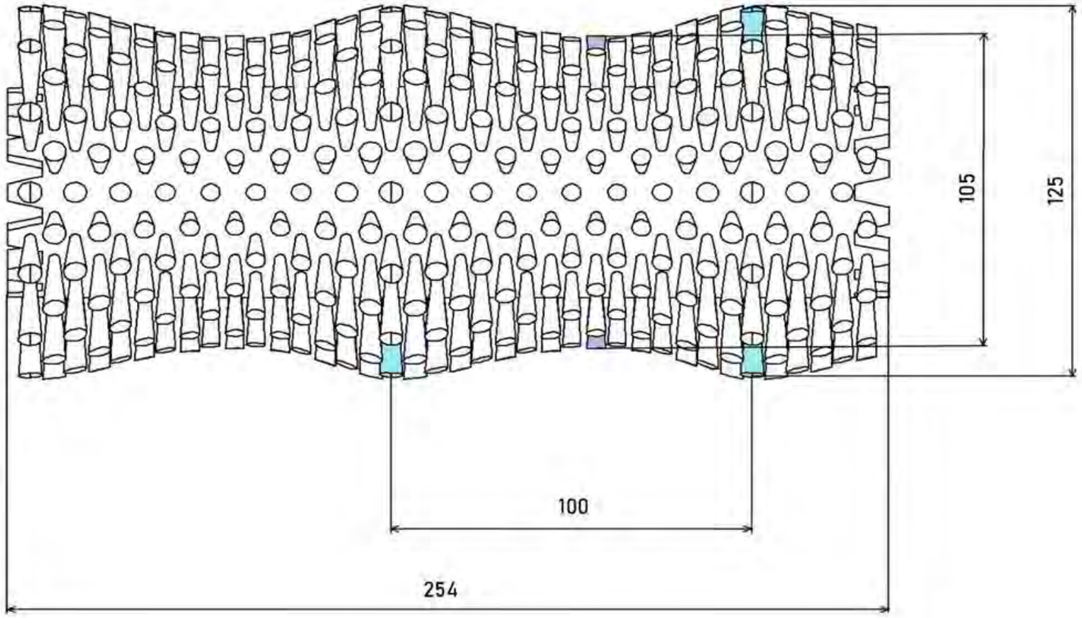

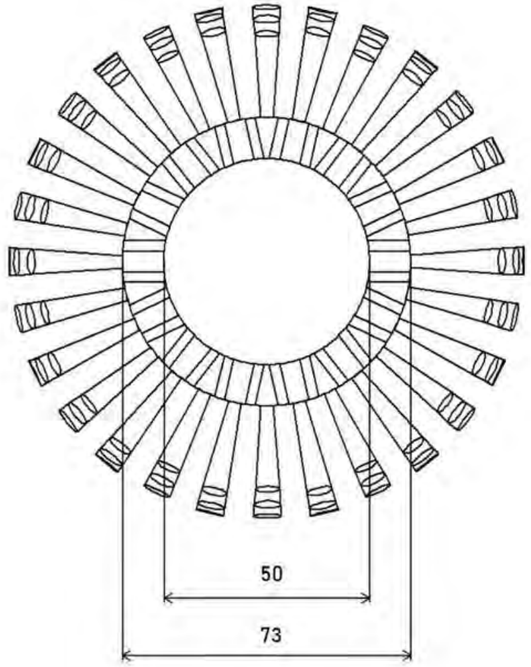

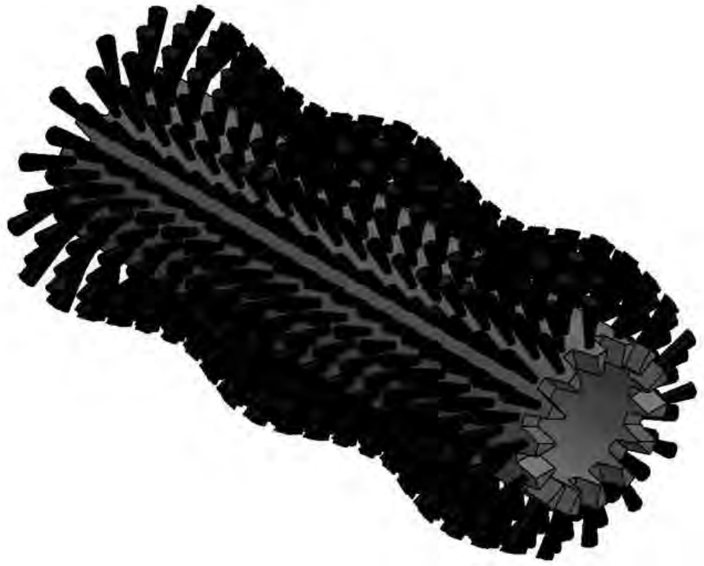

COD.TRO254F25

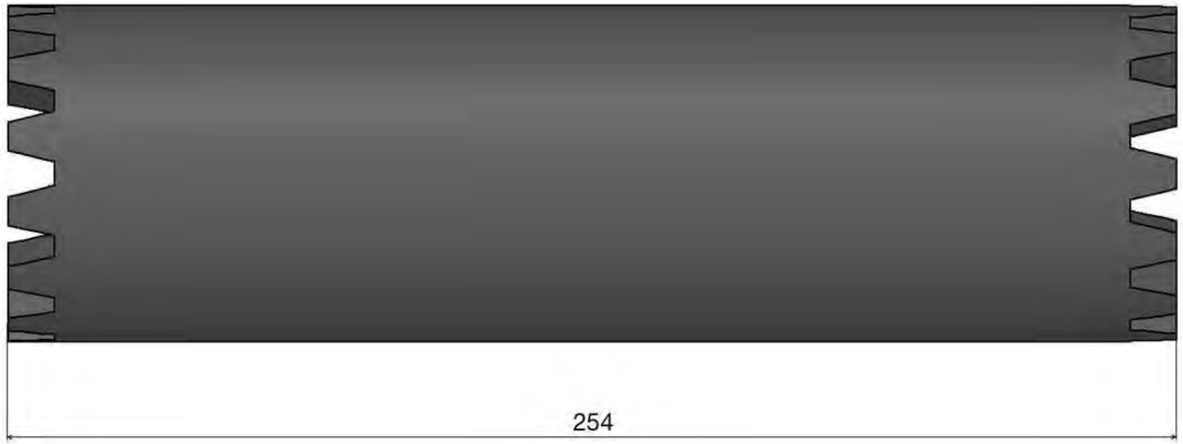

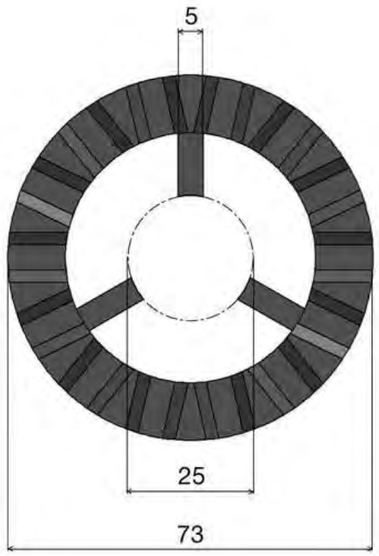

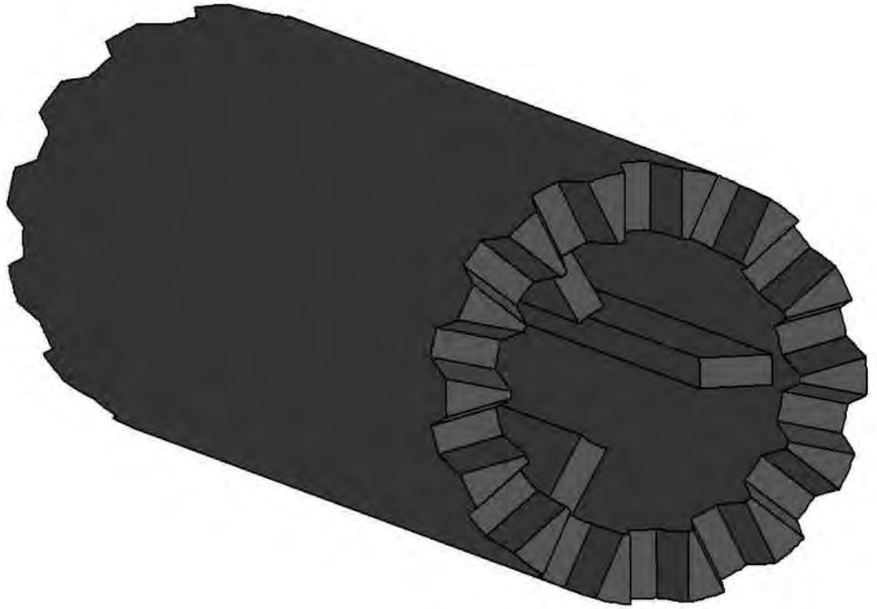

www.siat.it

COD.TRO254F30

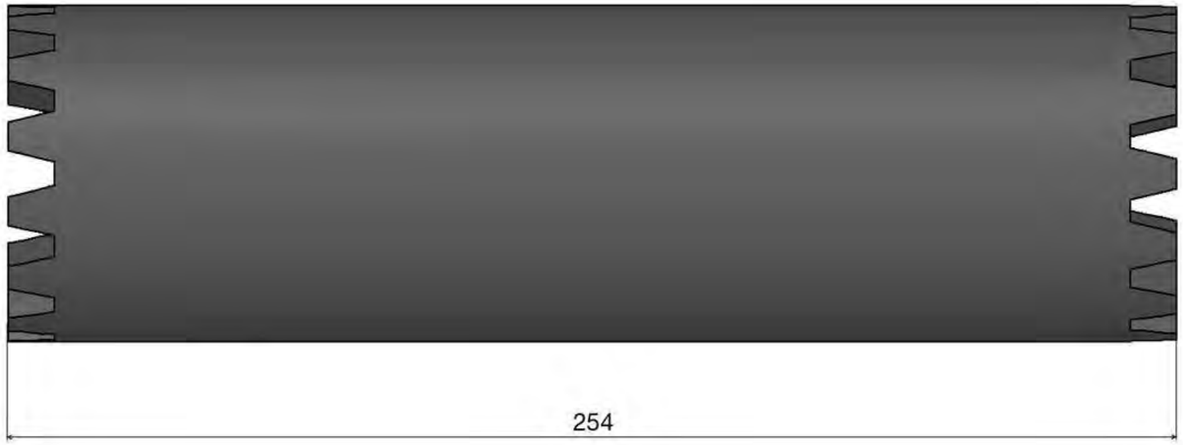

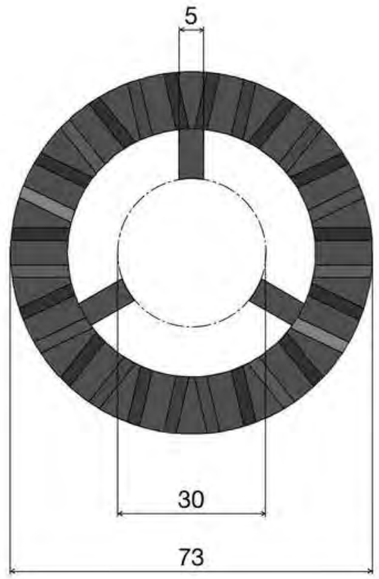

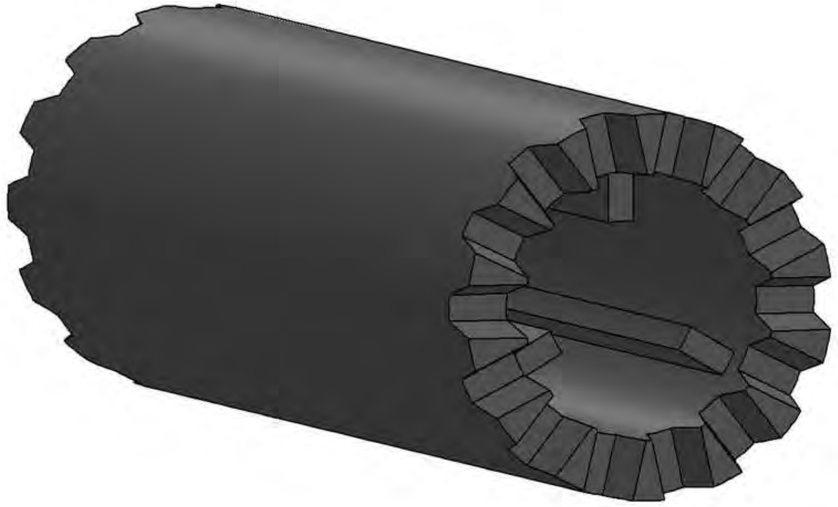

www.siat.it

COD.TRO254F35

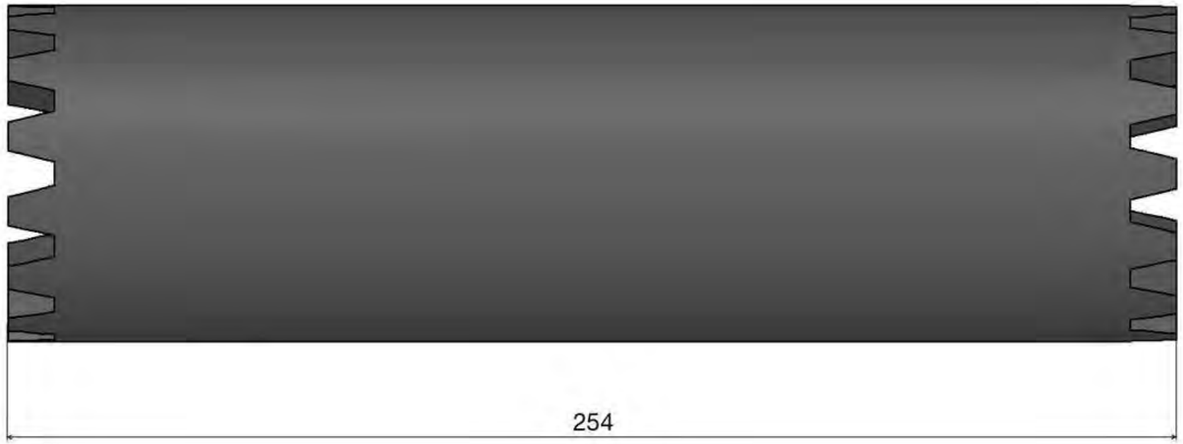

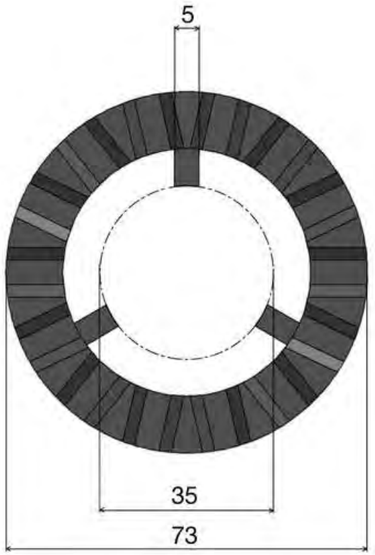

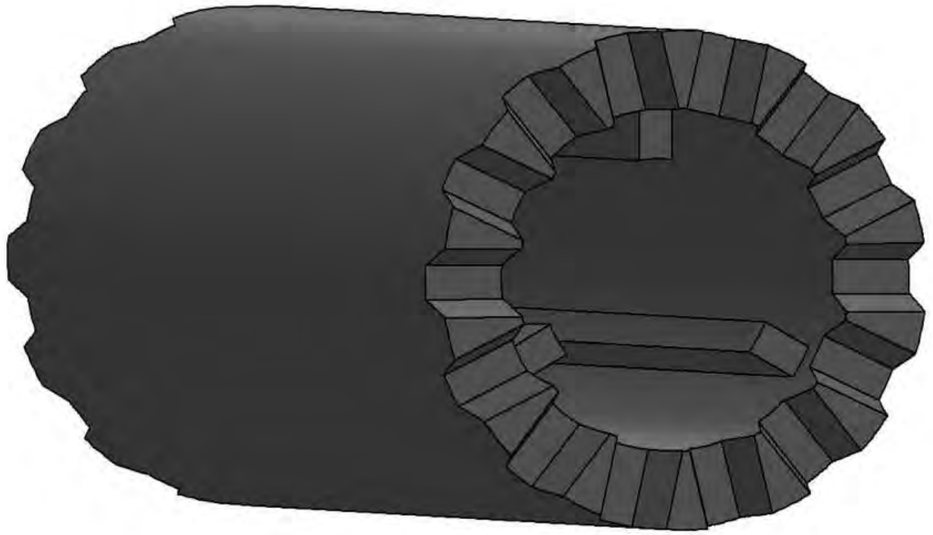

www.siat.it

COD.TRO254F40

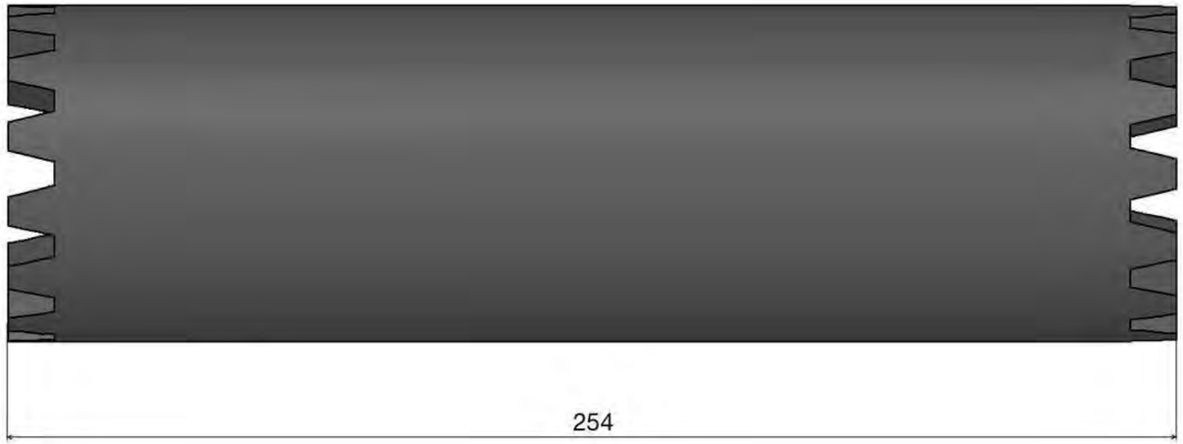

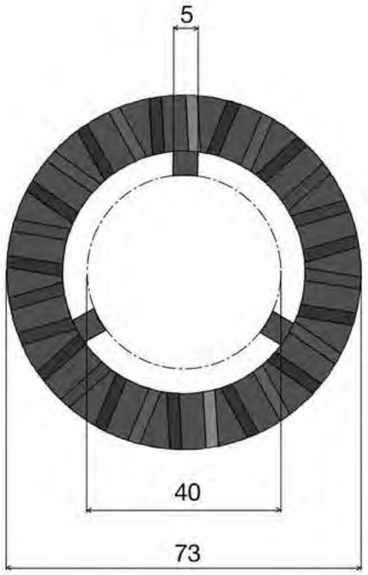

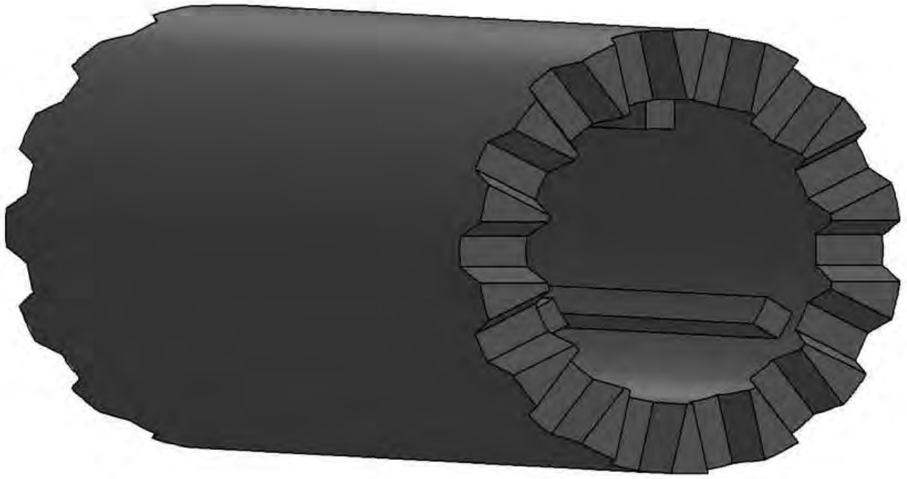

www.siat.it

COD.TRO254
CYLINDRICAL MODULAR BRUSH mm. 254
SPAZZOLA MODULARE mm.254 CILINDRICA

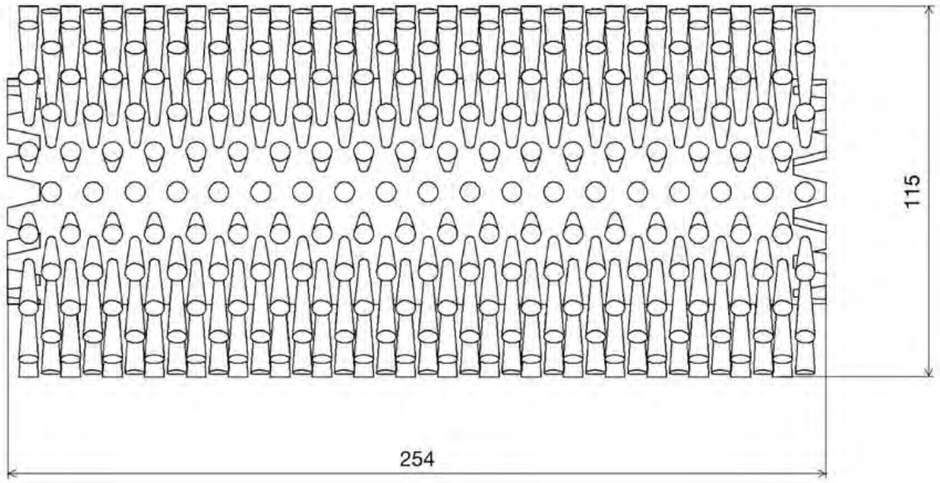

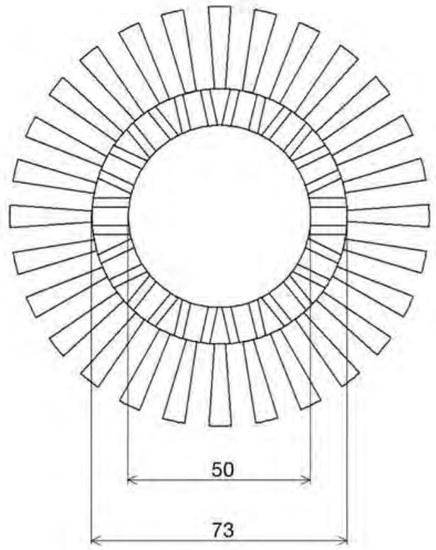

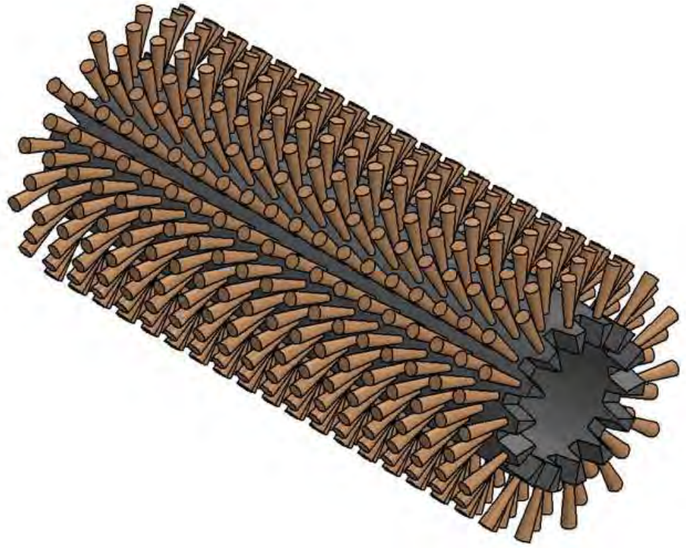

COD.TRO254F25

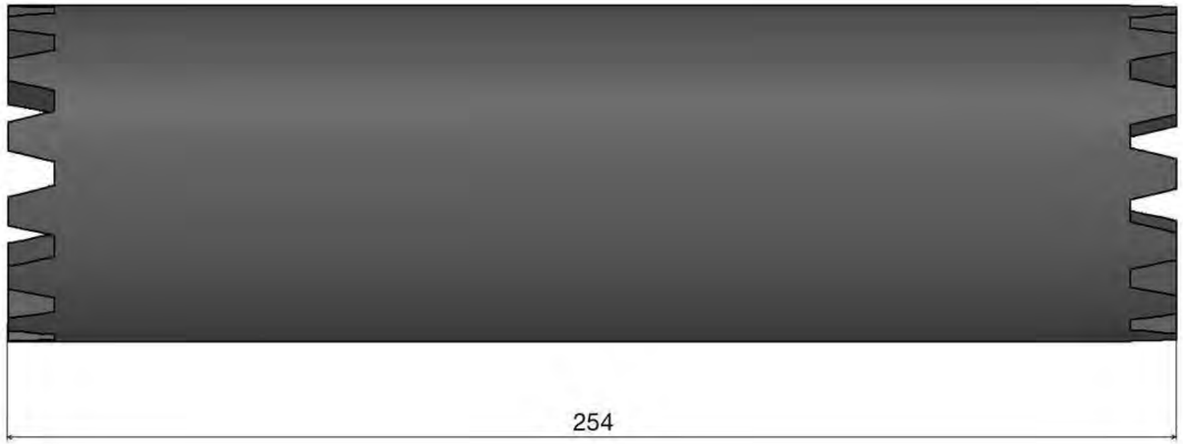

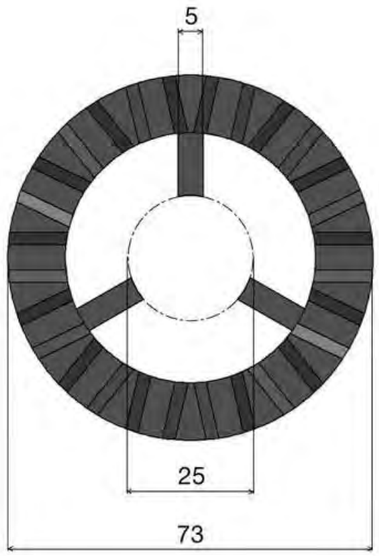

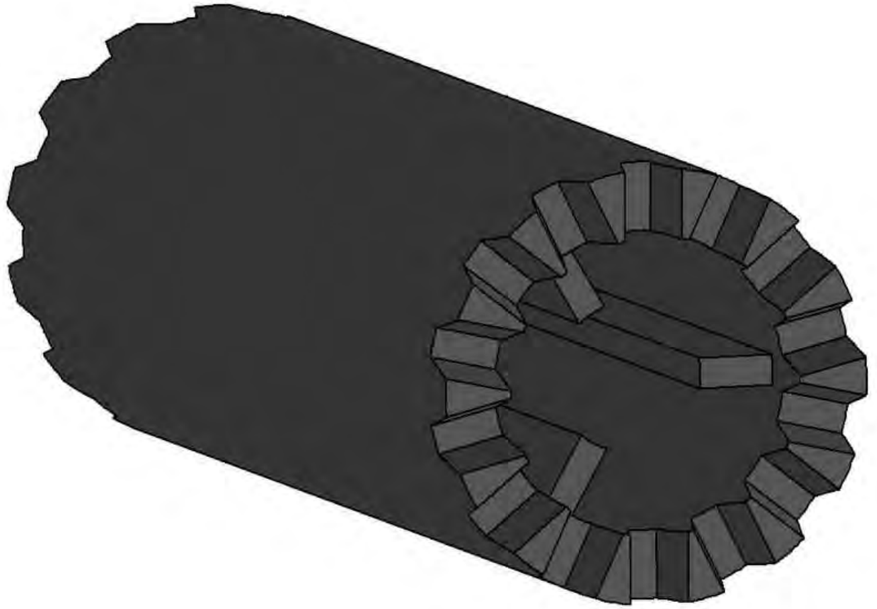

www.siat.it

COD.TRO254F30

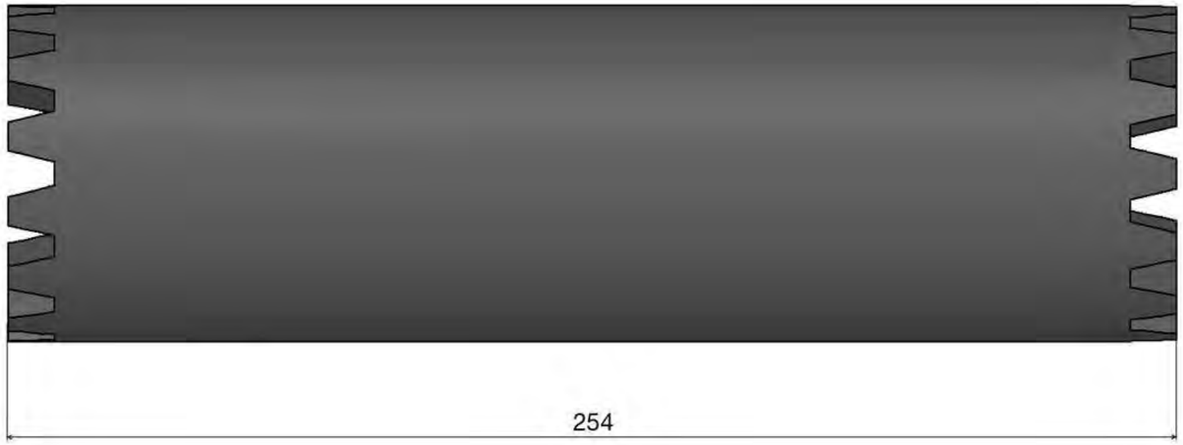

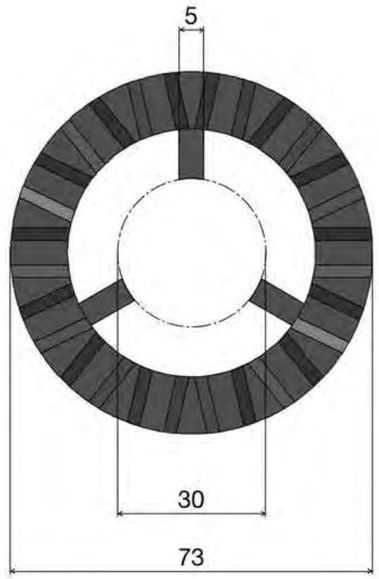

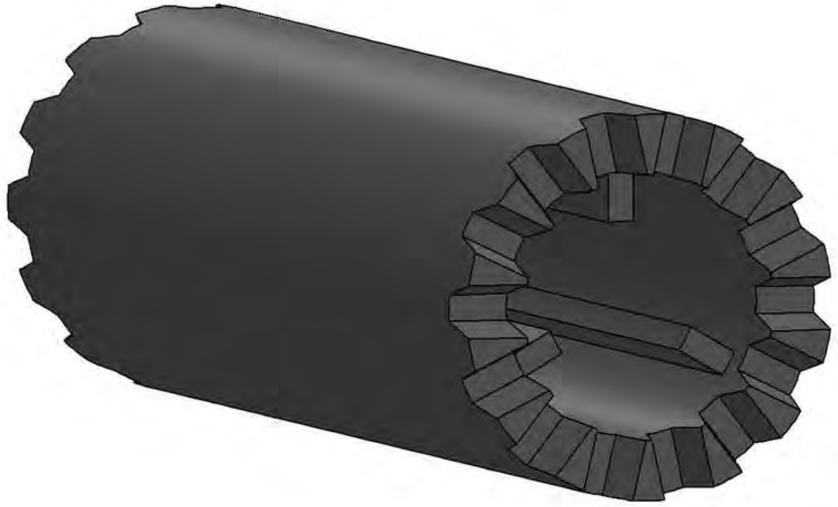

www.siat.it

COD.TRO254F35

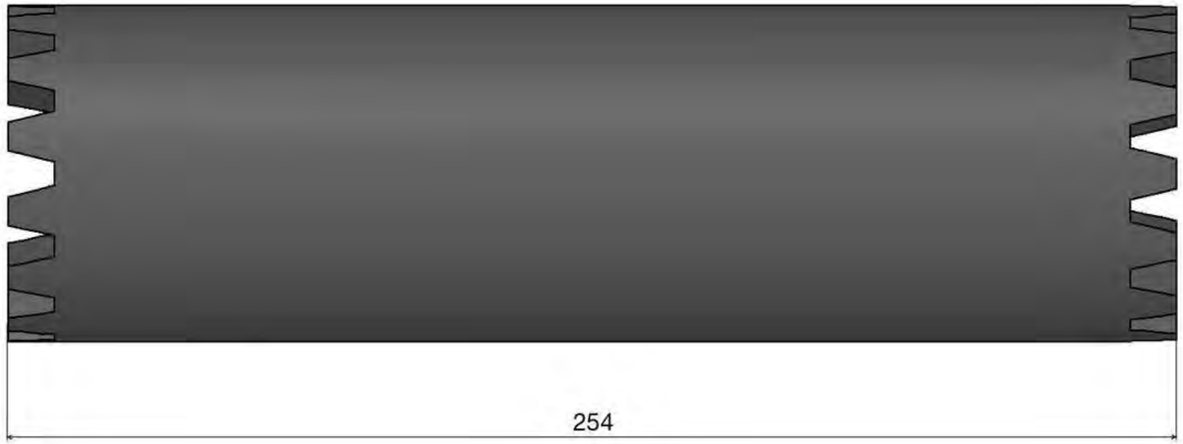

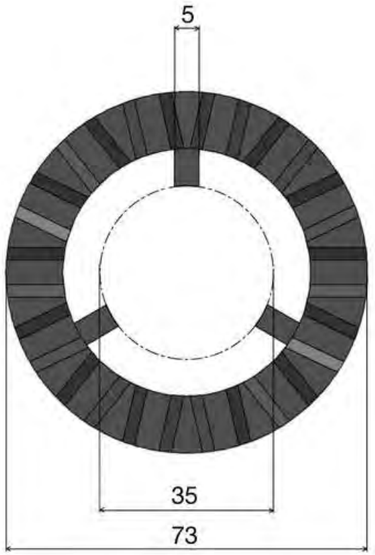

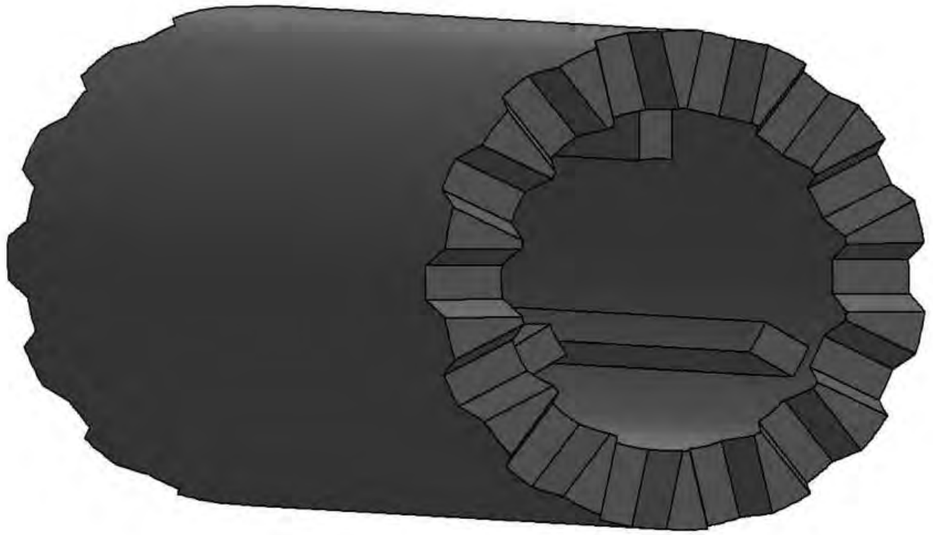

www.siat.it

COD.TRO254F40

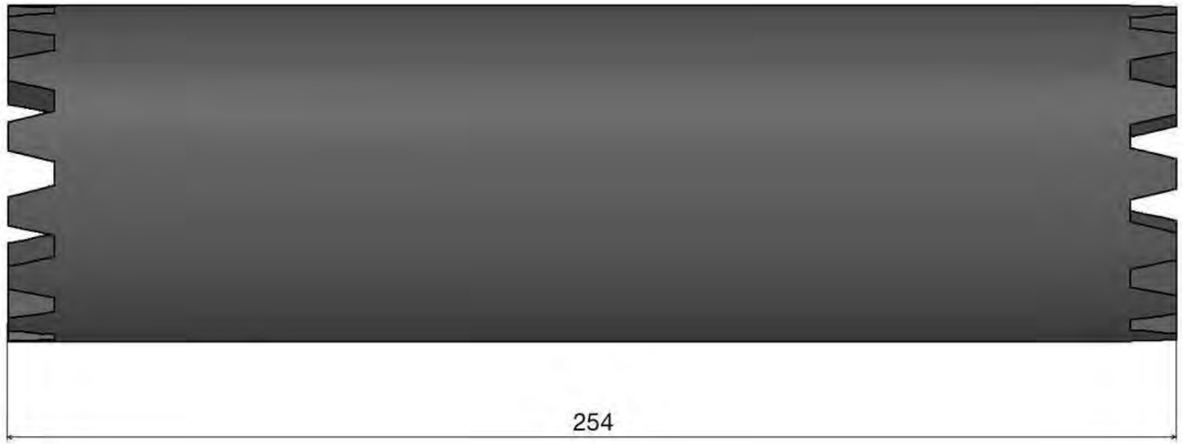

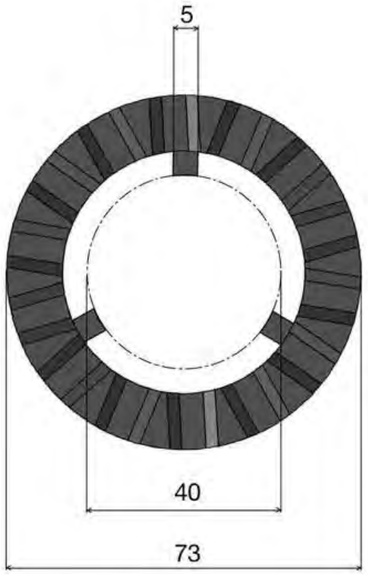

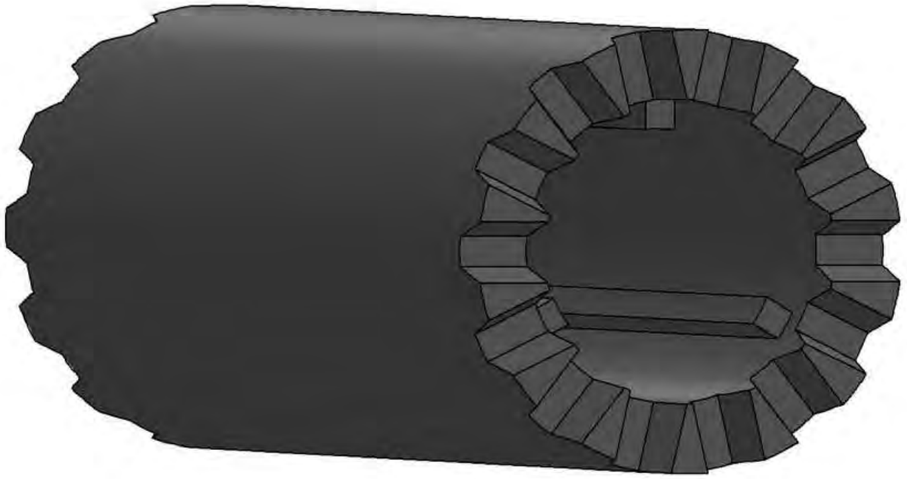

www.siat.it

COD.TRO254S DX
CYLINDRICAL MODULAR BRUSH SPIRAL RIGHT
SPAZZOLA MODULARE CILINDRICA A SPIRALE DX

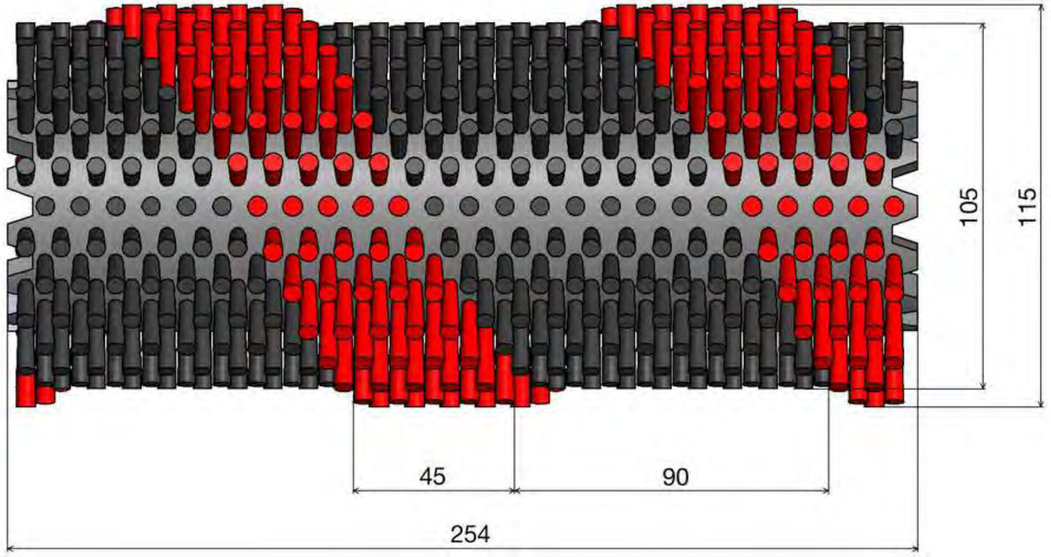

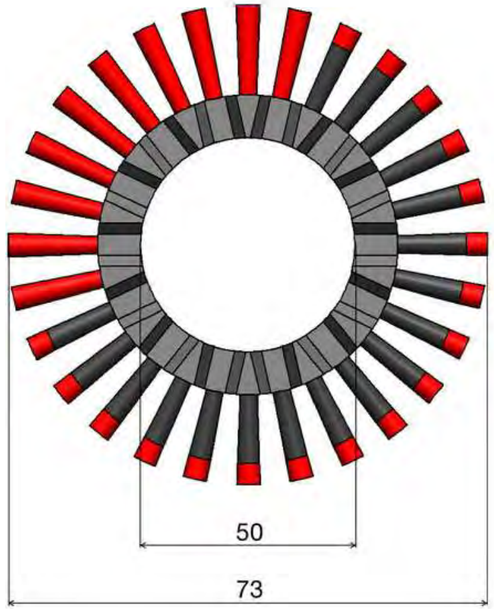

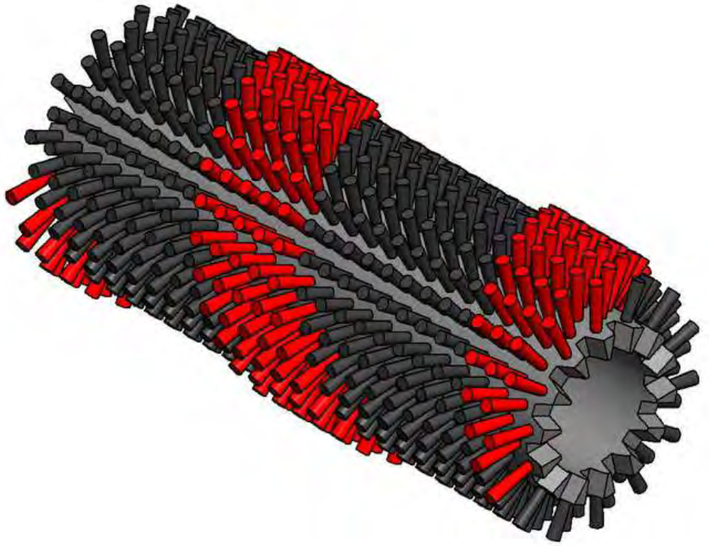

COD.TRO254S SX
CYLINDRICAL MODULAR BRUSH SPIRAL LEFT
SPAZZOLA MODULARE CILINDRICA A SPIRALE SX

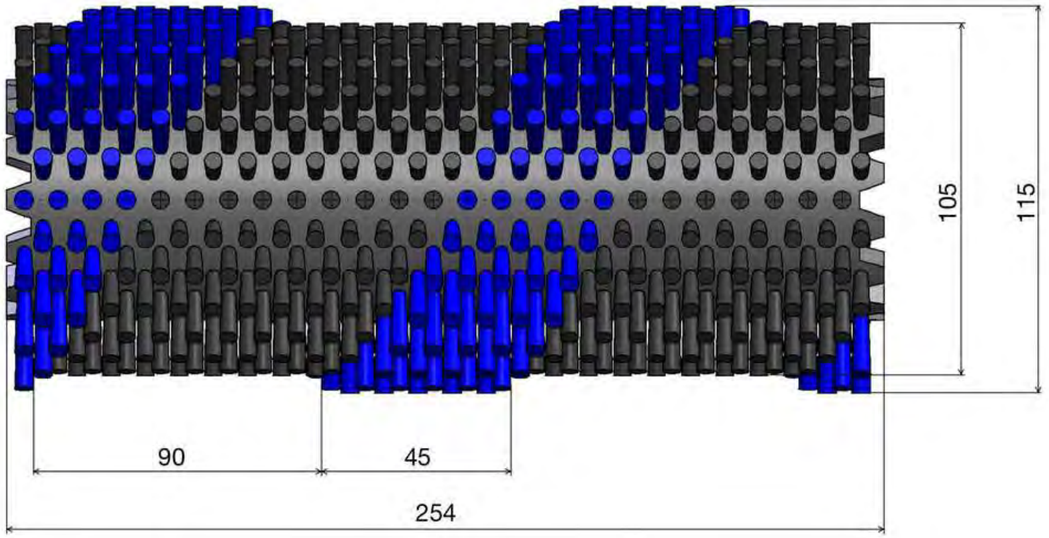

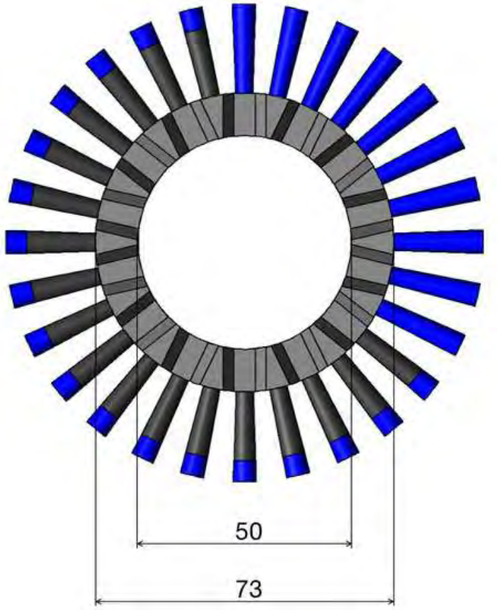

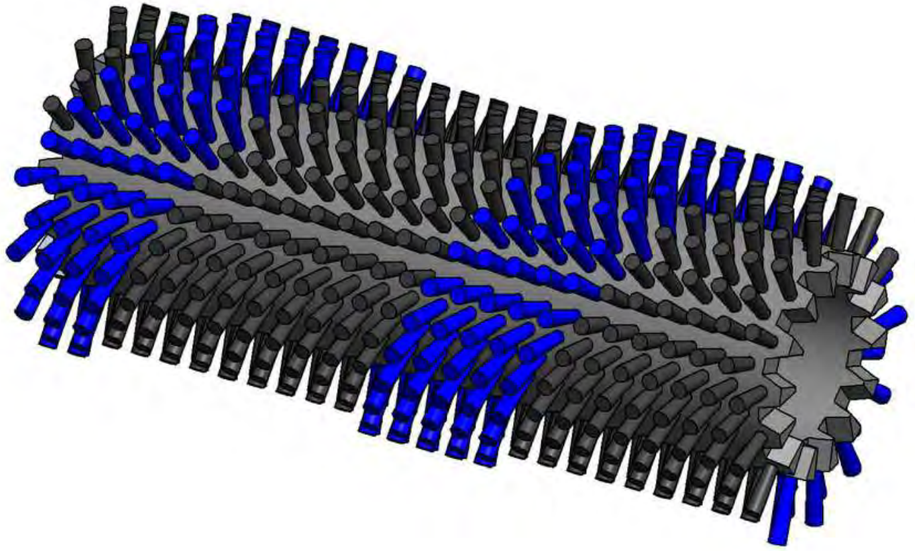

www.siat.it

COD.TRO254F25

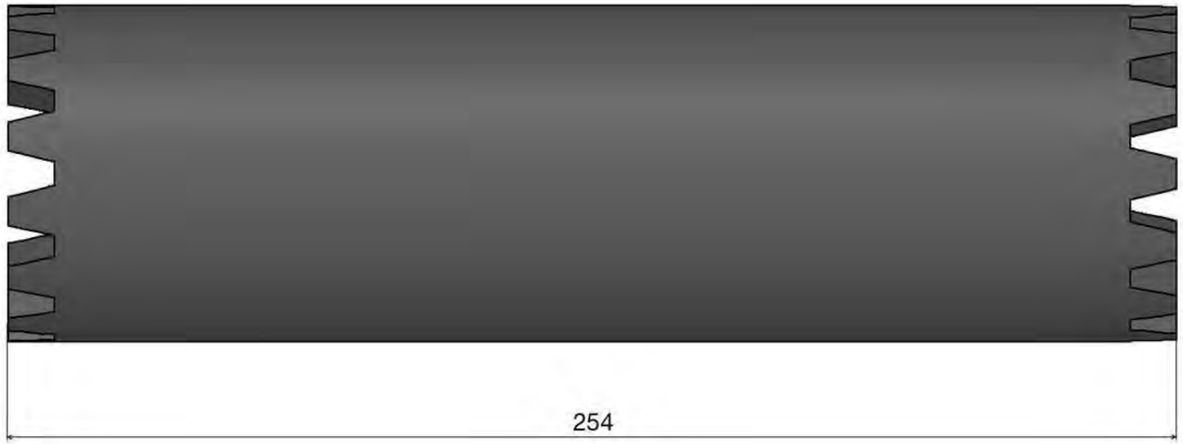

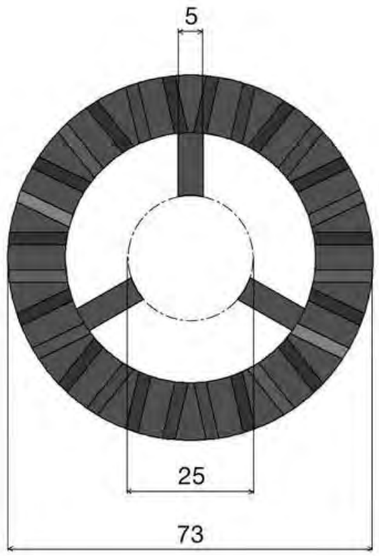

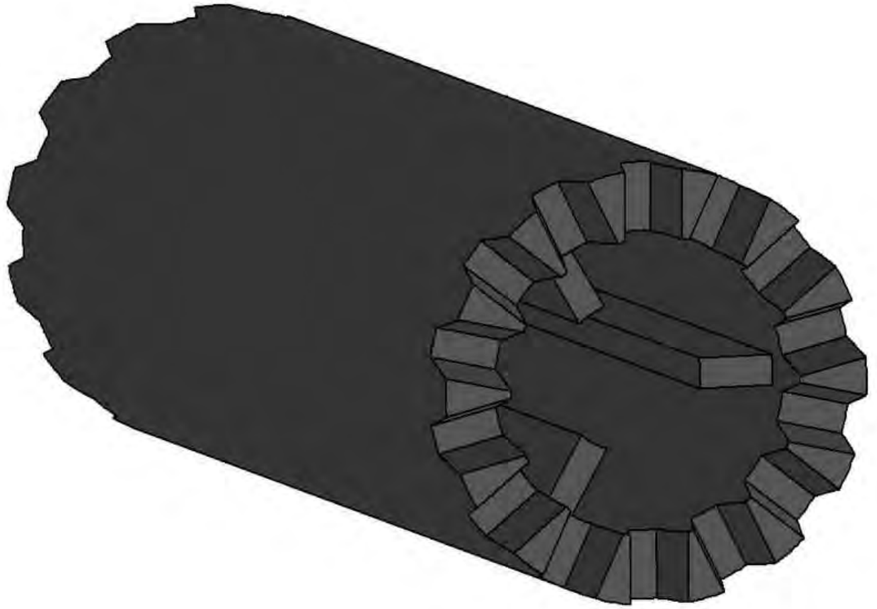

www.siat.it

COD.TRO254F30

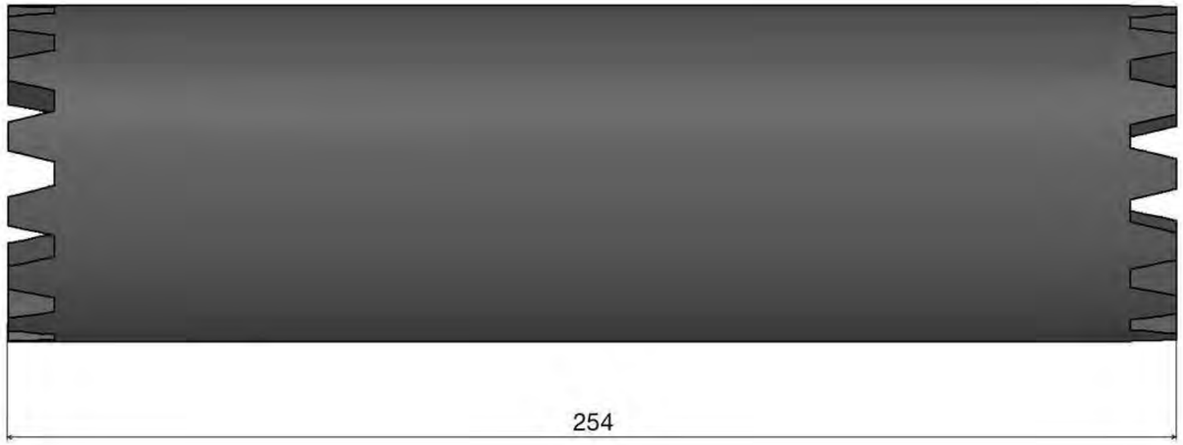

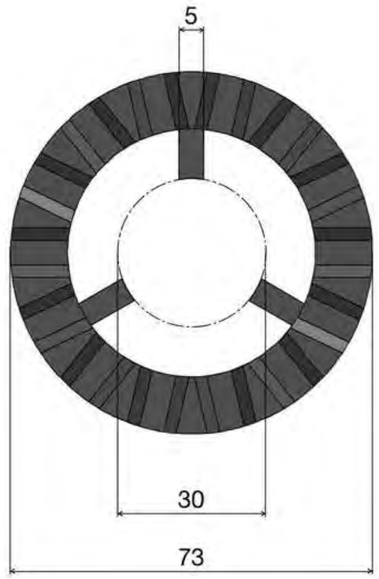

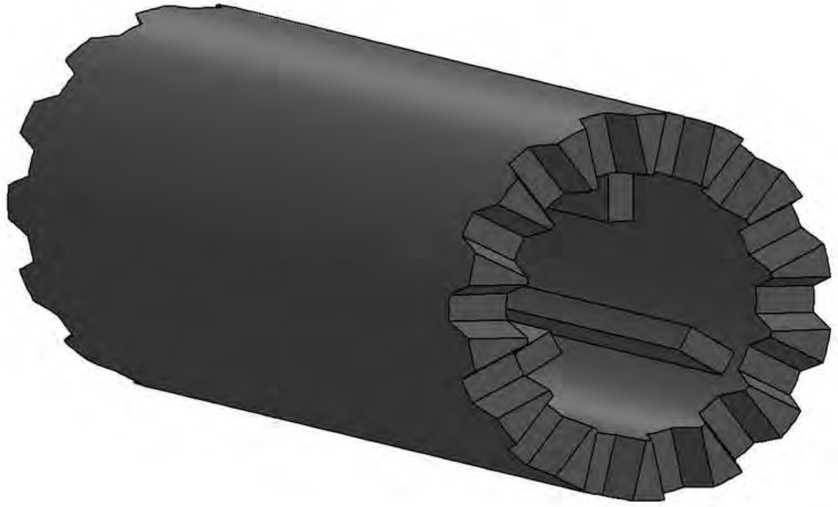

www.siat.it

COD.TRO254F35

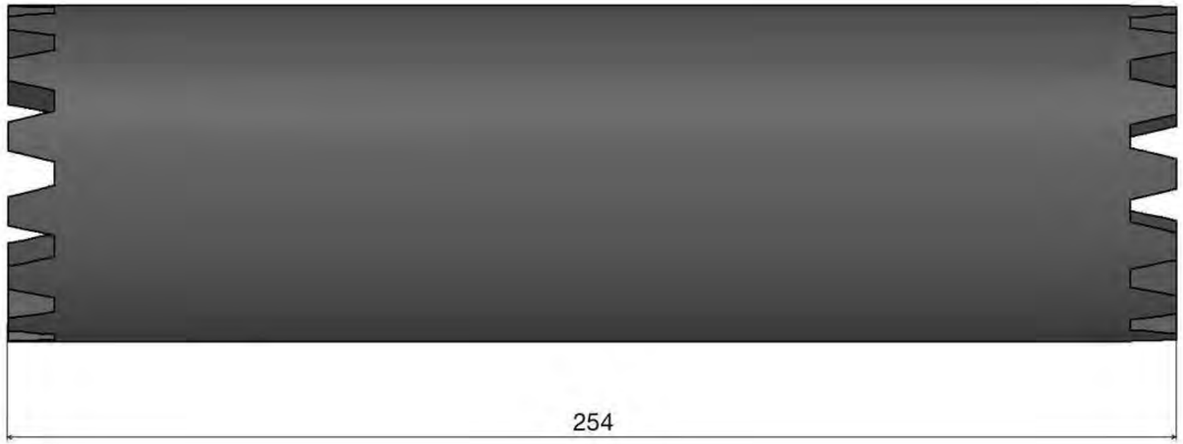

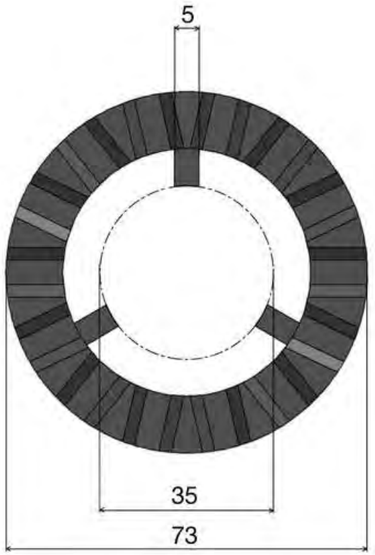

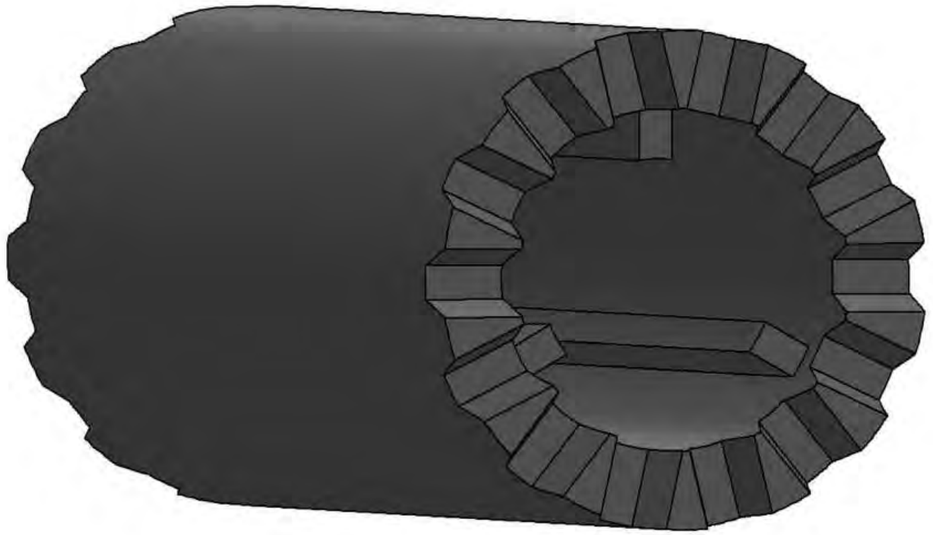

www.siat.it

COD.TRO254F40

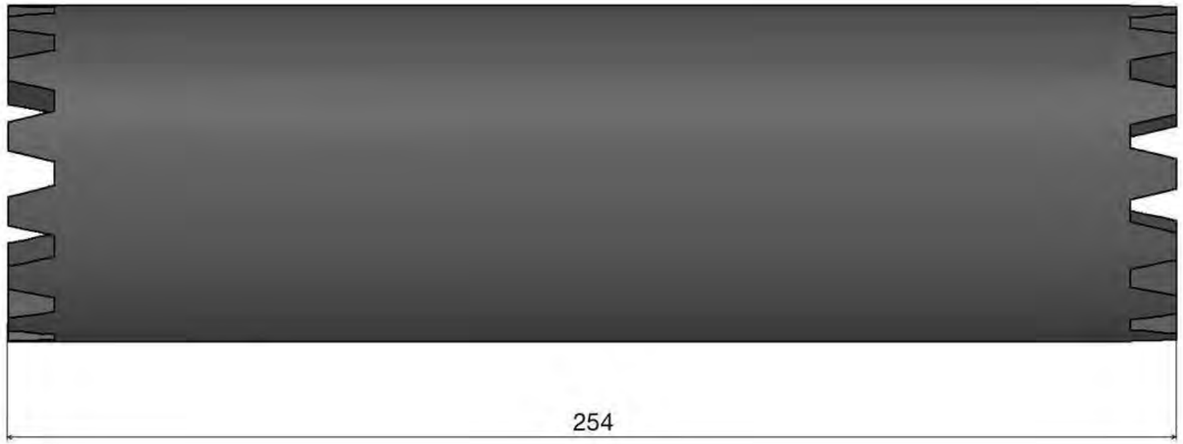

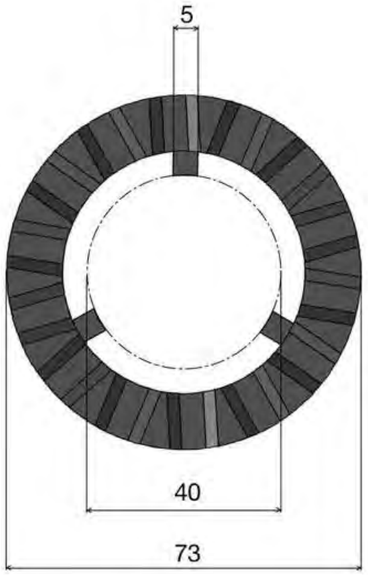

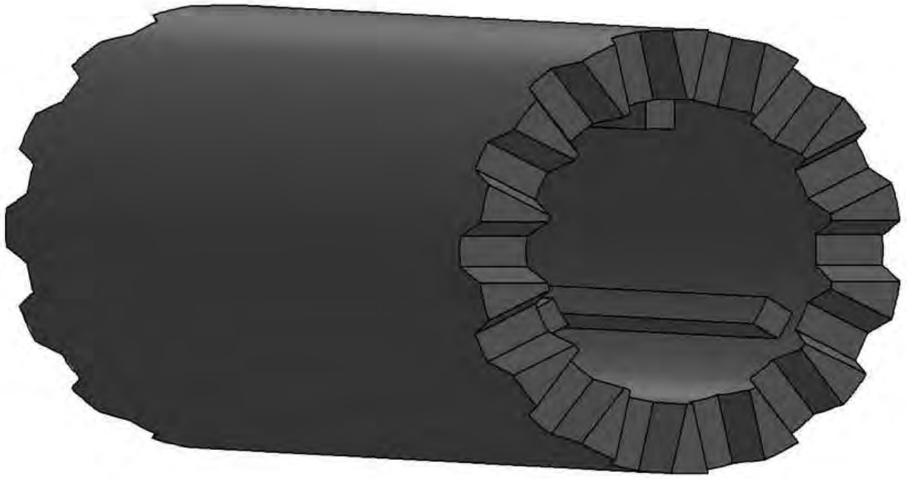

www.siat.it

COD.TRO254NCC2
CYLINDRICAL MODULAR BRUSH.254 WITH HIGHT TUFFES
SPAZZOLA MODULARE CILINDRICA MM.254 CON CIUFFI ALTI

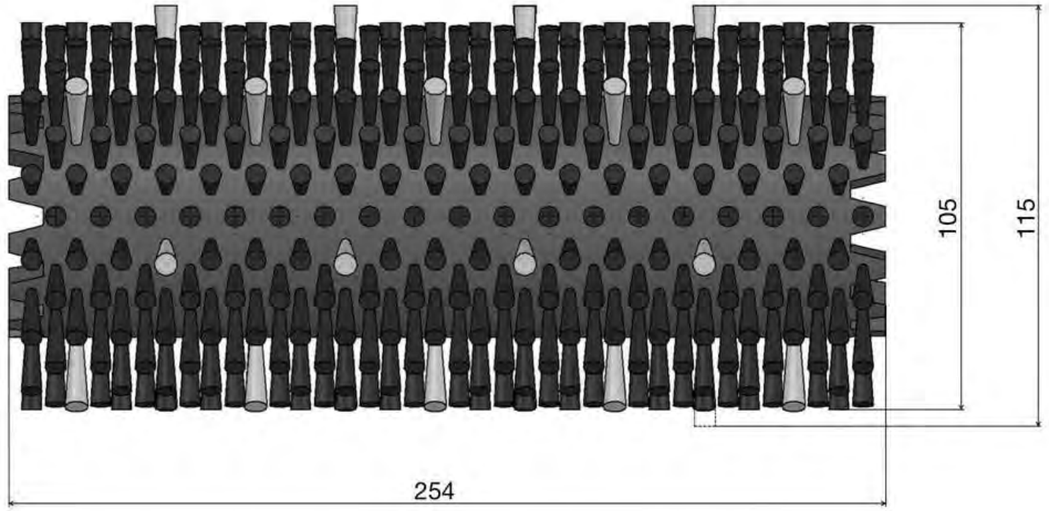

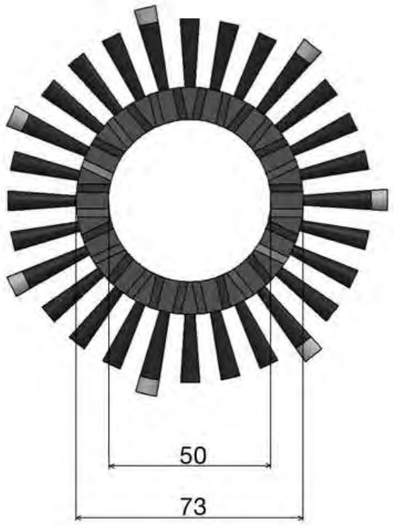

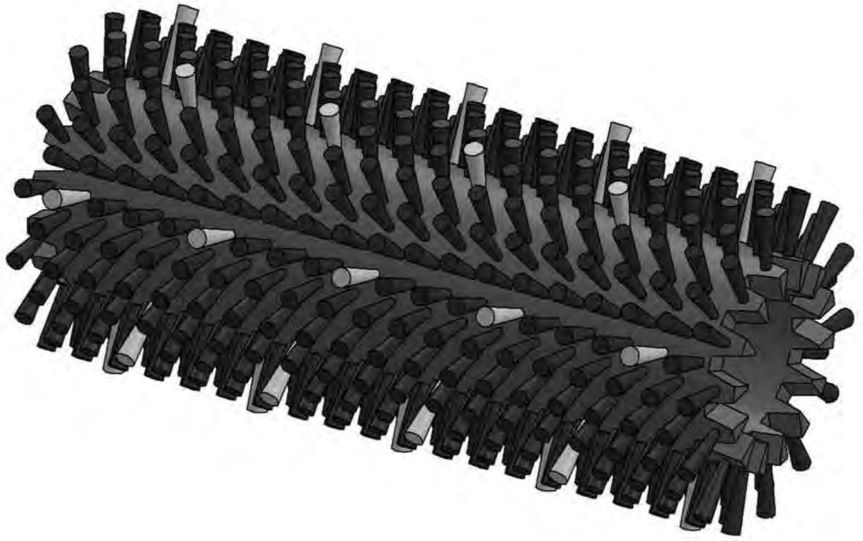

www.siat.it

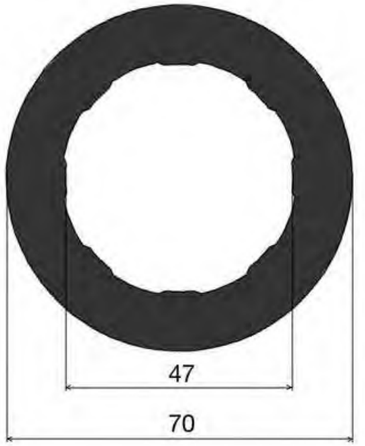

www.siat.it

COD.TMM100CER

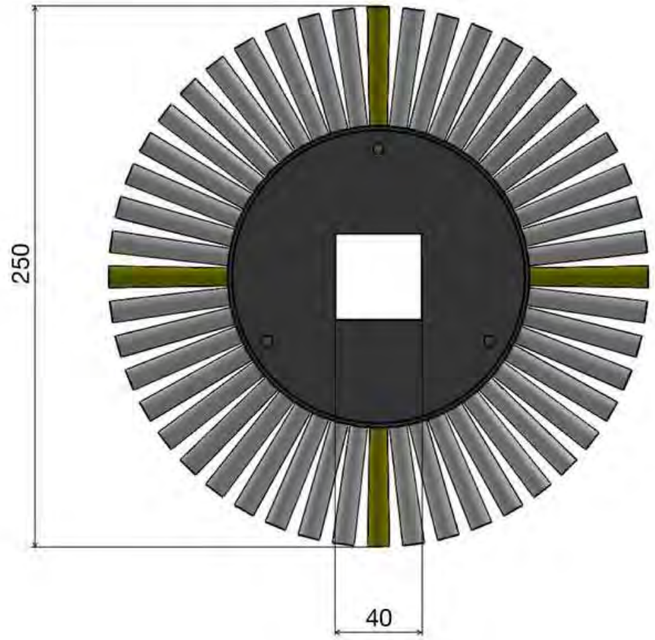

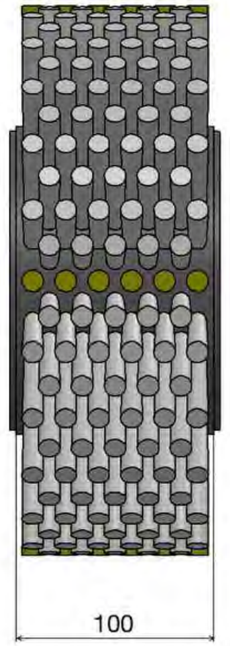

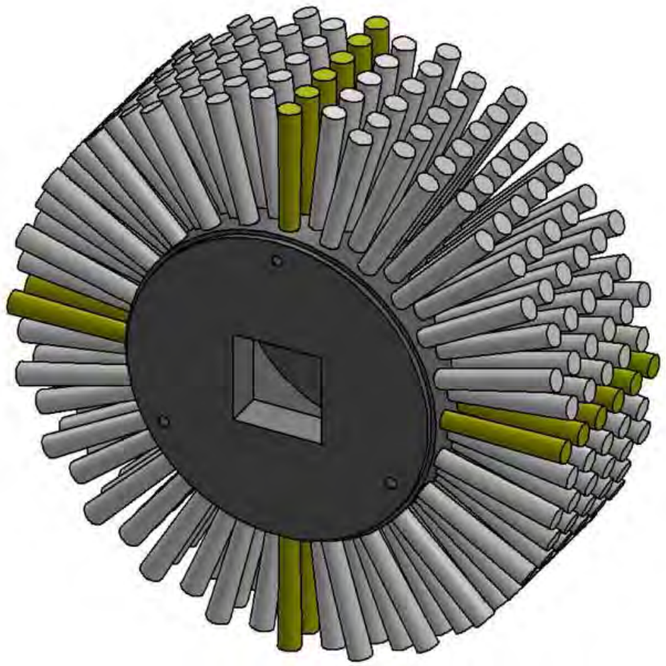

www.siat.it

SPAZZOLA STRIP AVVOLTA SU TUBO AVVOLGIMENTO DESTRO
STRIP BRUSHES WONDED ON A SHAFT RIGHT WINDING

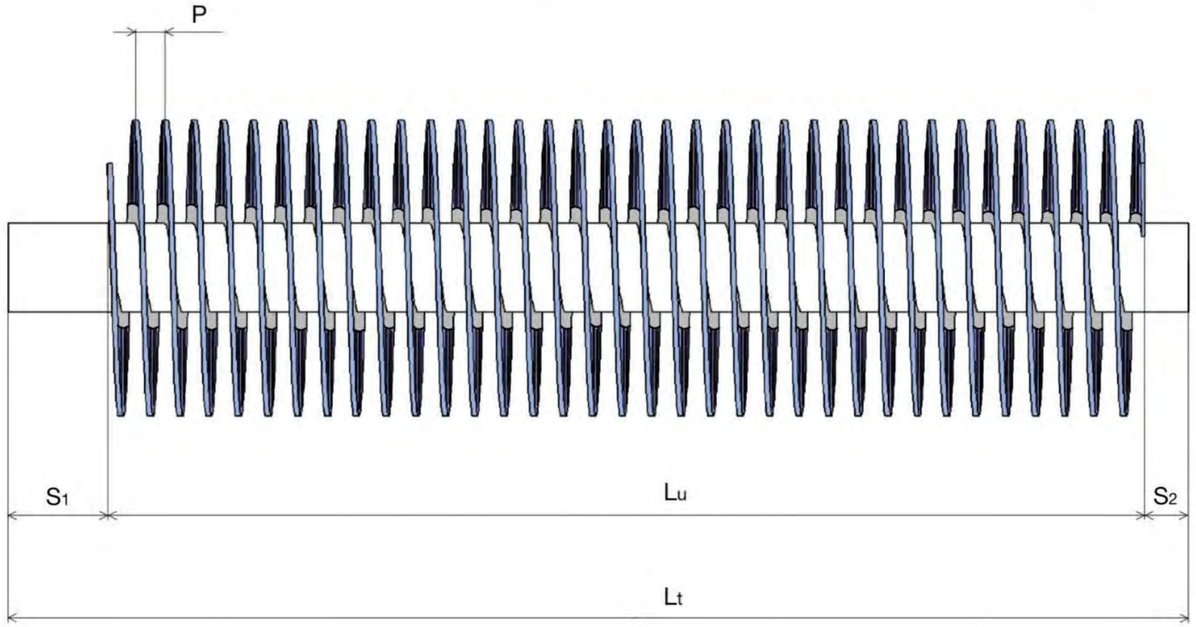

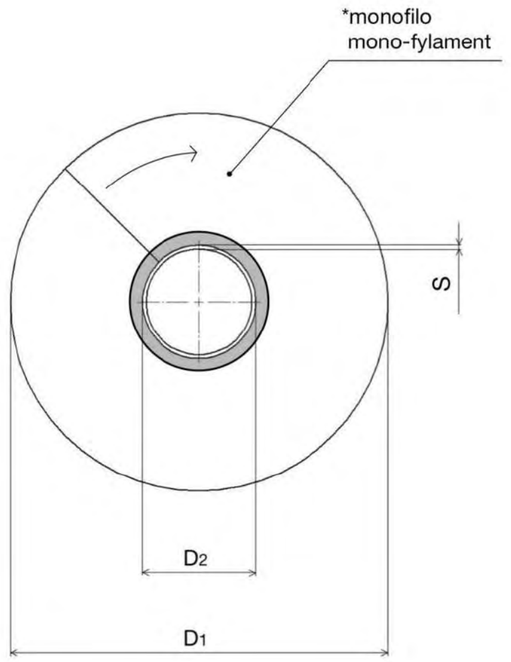

Qty : _____

Lt : _____ D2 : _____

Lu : _____ S : _____

P : _____ S1 : _____

D1 : _____ S2 : _____

*monofilo/mono-fylament : _____

www.siat.it

SPAZZOLA STRIP AVVOLTA SU TUBO AVVOLGIMENTO DESTRO
STRIP BRUSHES WONDED ON A SHAFT RIGHT WINDING

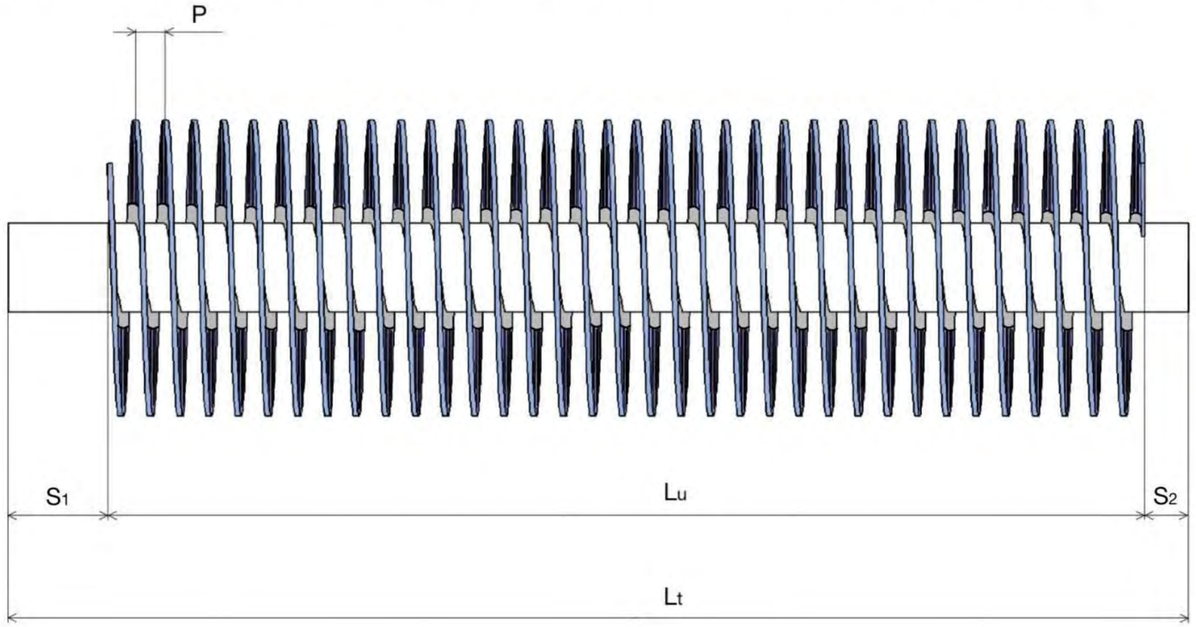

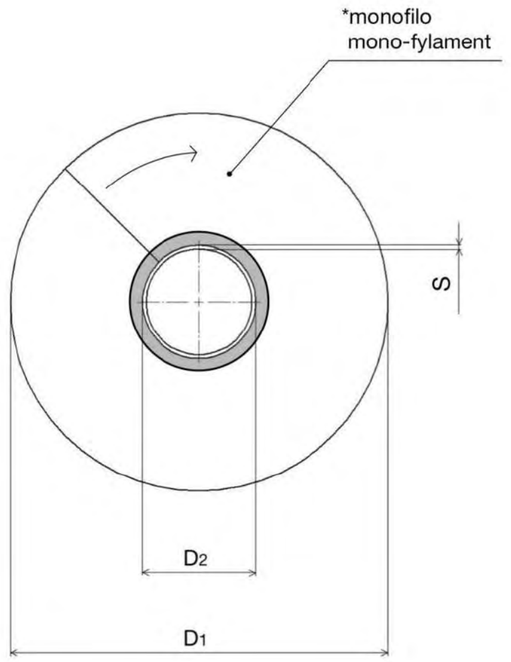

Qty : _____

Lt : _____ D2 : _____

Lu : _____ S : _____

P : _____ S1 : _____

D1 : _____ S2 : _____

*monofilo/mono-fylament : _____

www.siat.it

SPAZZOLA STRIP AVVOLTA SU TUBO AVVOLGIMENTO DESTRO
STRIP BRUSHES WONDED ON A SHAFT RIGHT WINDING

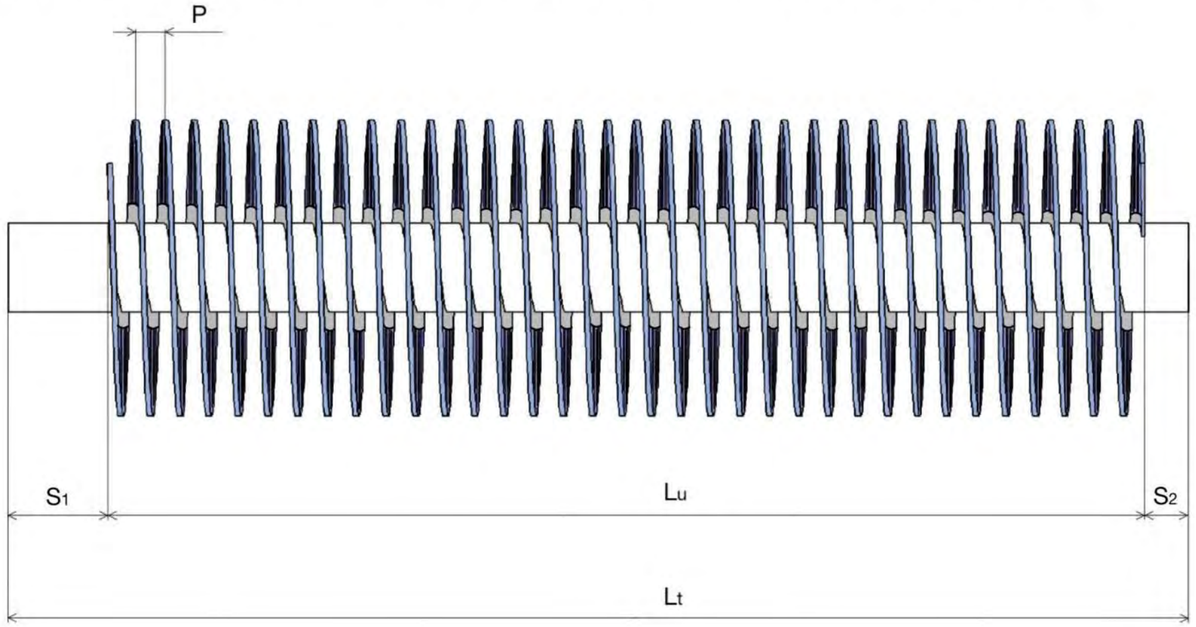

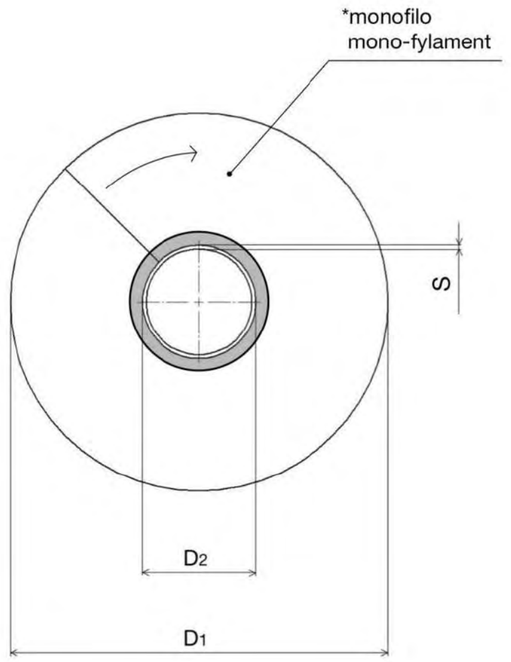

Qty : _____

Lt : _____ D2 : _____

Lu : _____ S : _____

P : _____ S1 : _____

D1 : _____ S2 : _____

*monofilo/mono-fylament : _____

www.siat.it

COD.TMM100F25DE270

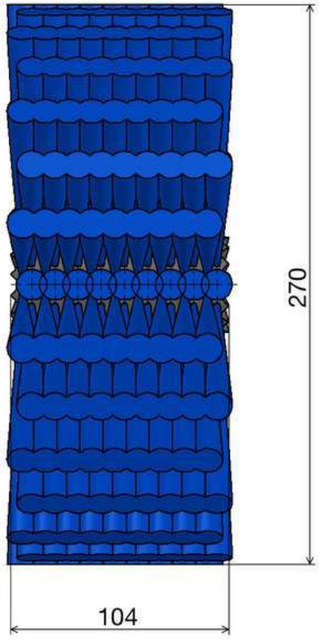

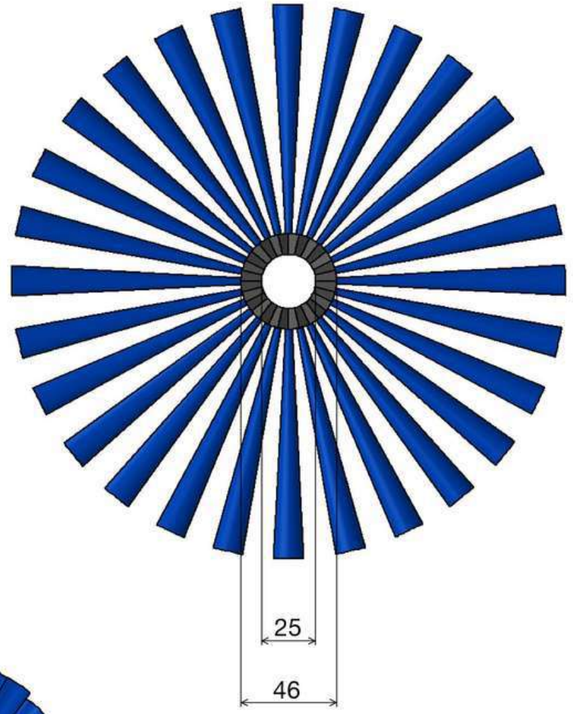

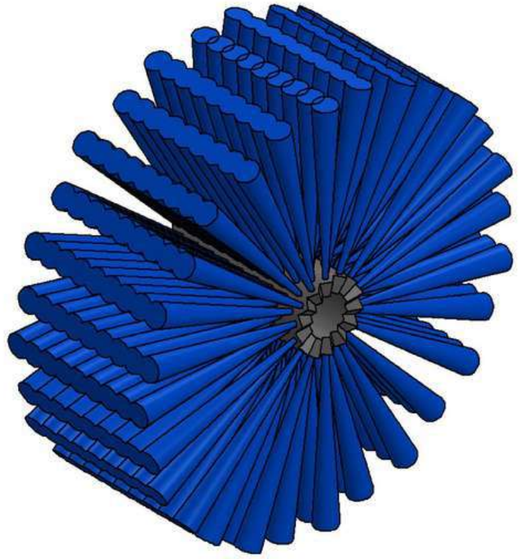

www.siat.it

COD.TMM100F25DE320

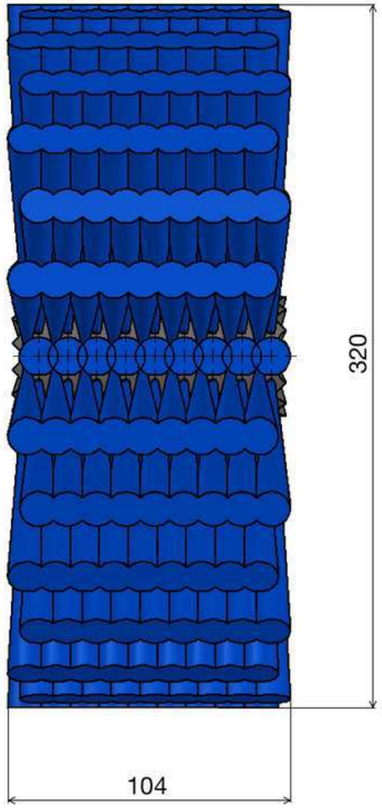

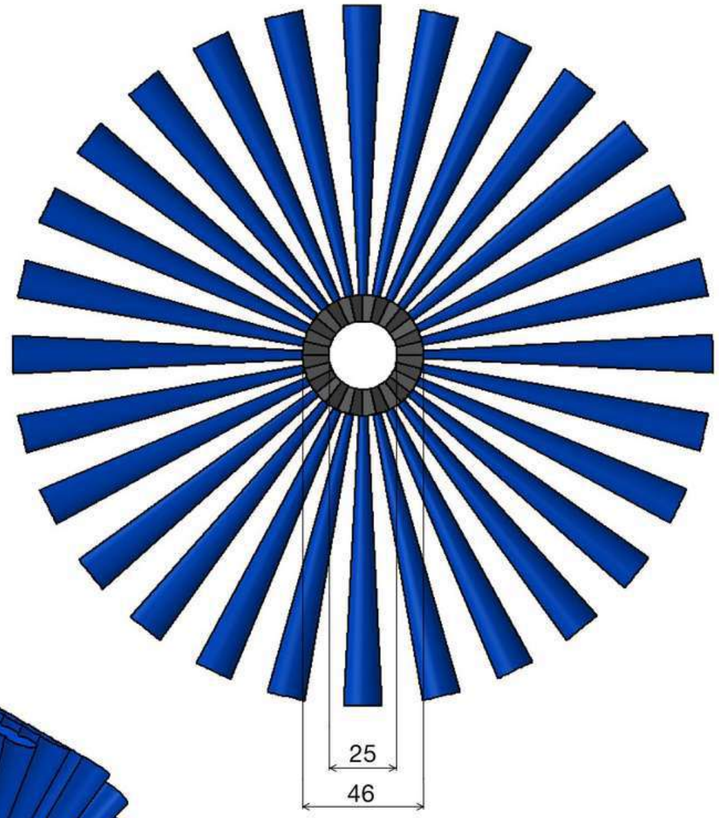

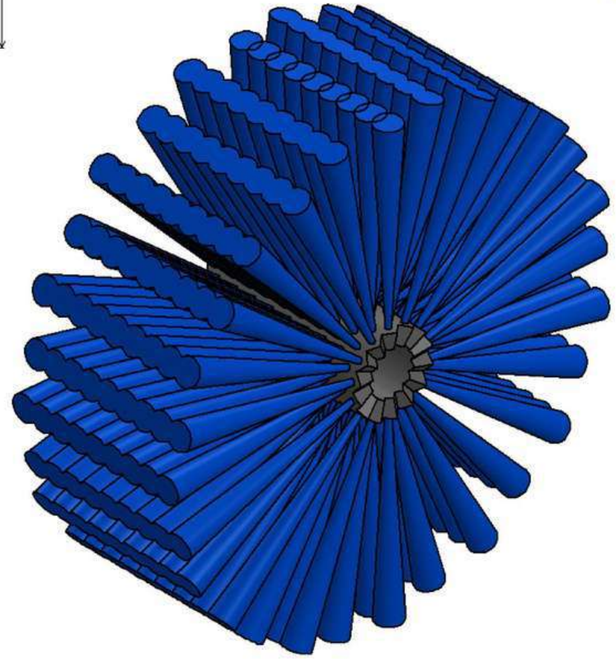

www.siat.it

COD.TMM100F25DE2703SETT

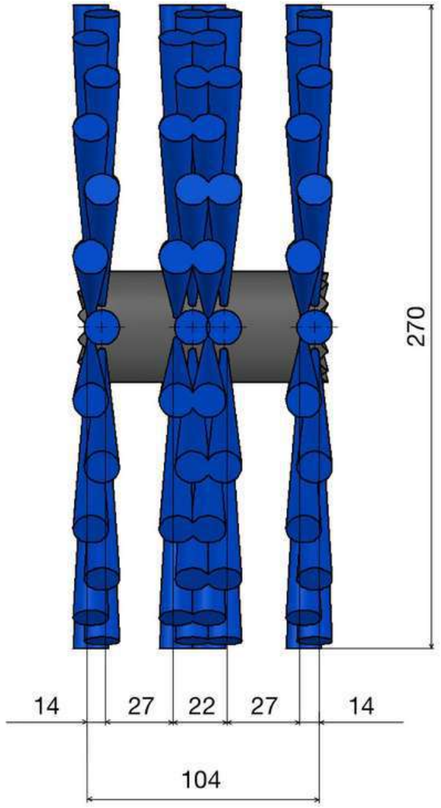

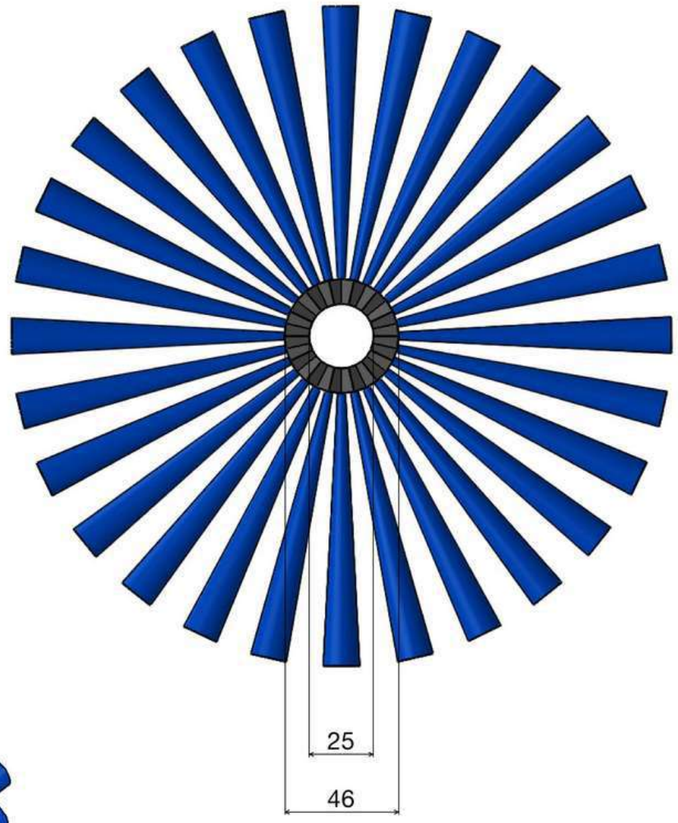

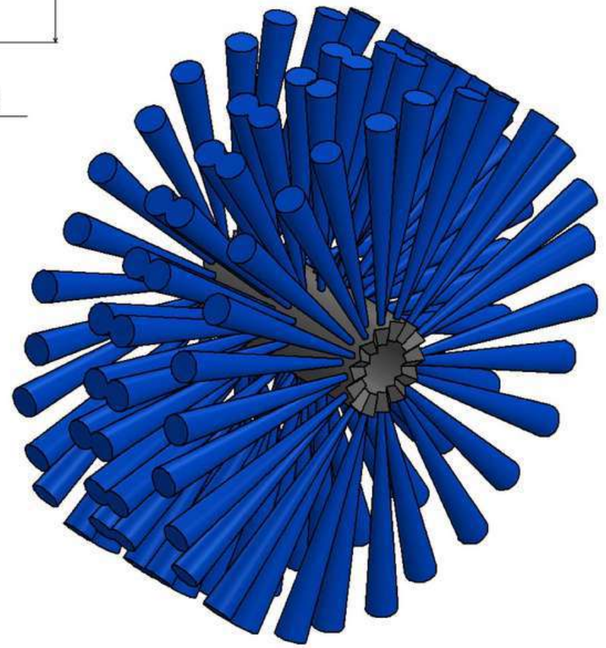

Siat
www.siat.it

COD.TMM100F25DE360S

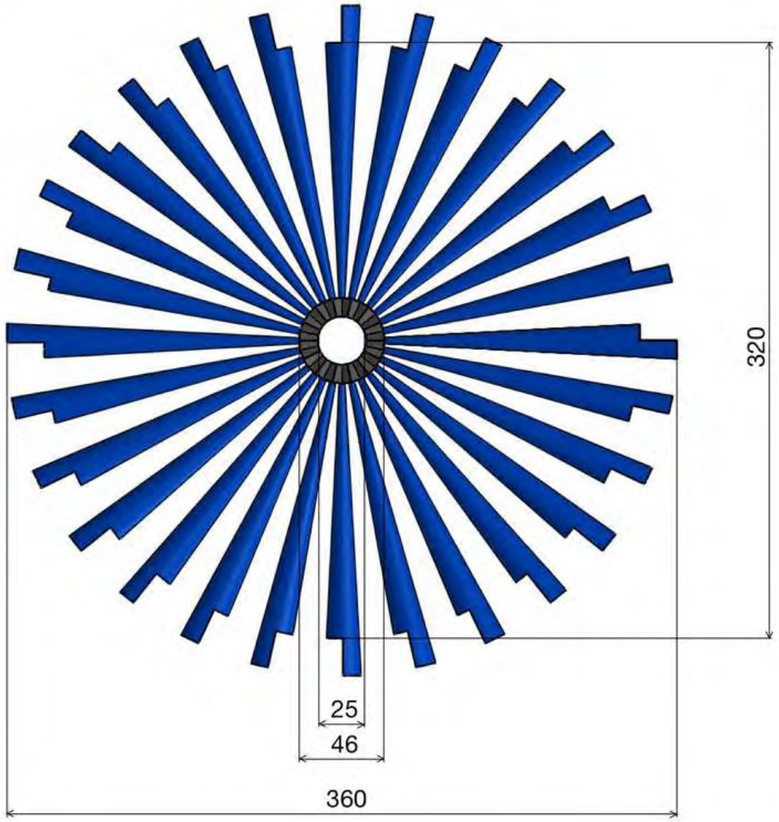

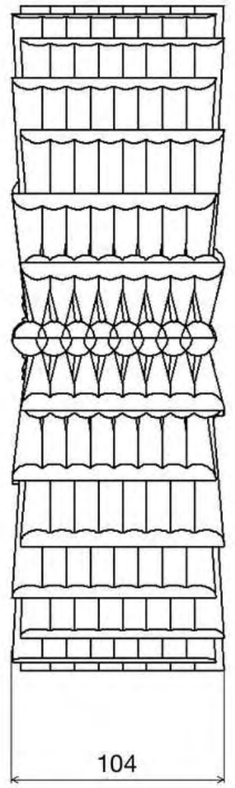

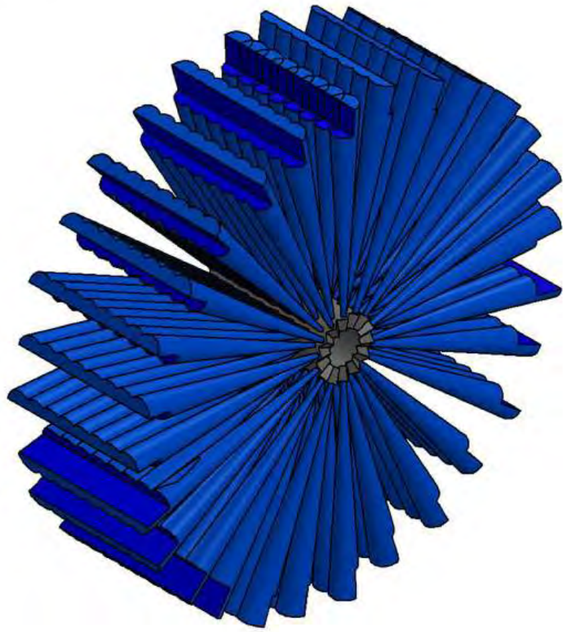

Siat
www.siat.it

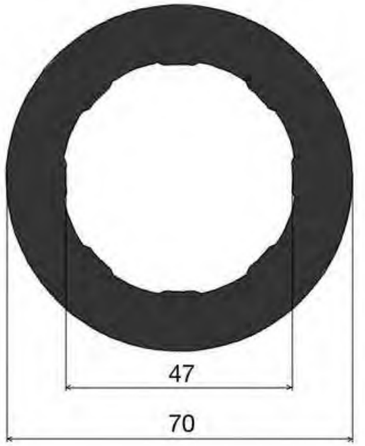

www.siat.it

COD.10781000
OKUMÈ LINEAR BRUSH
SPAZZOLA LINEARE OKUMÈ

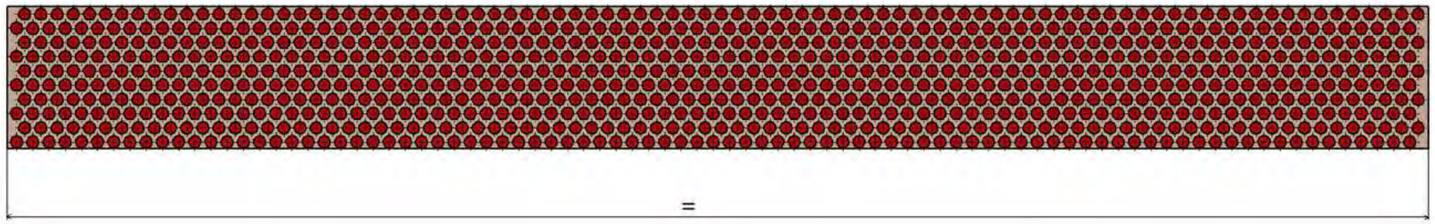

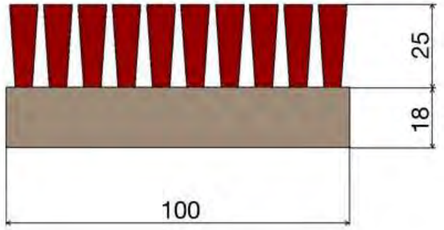

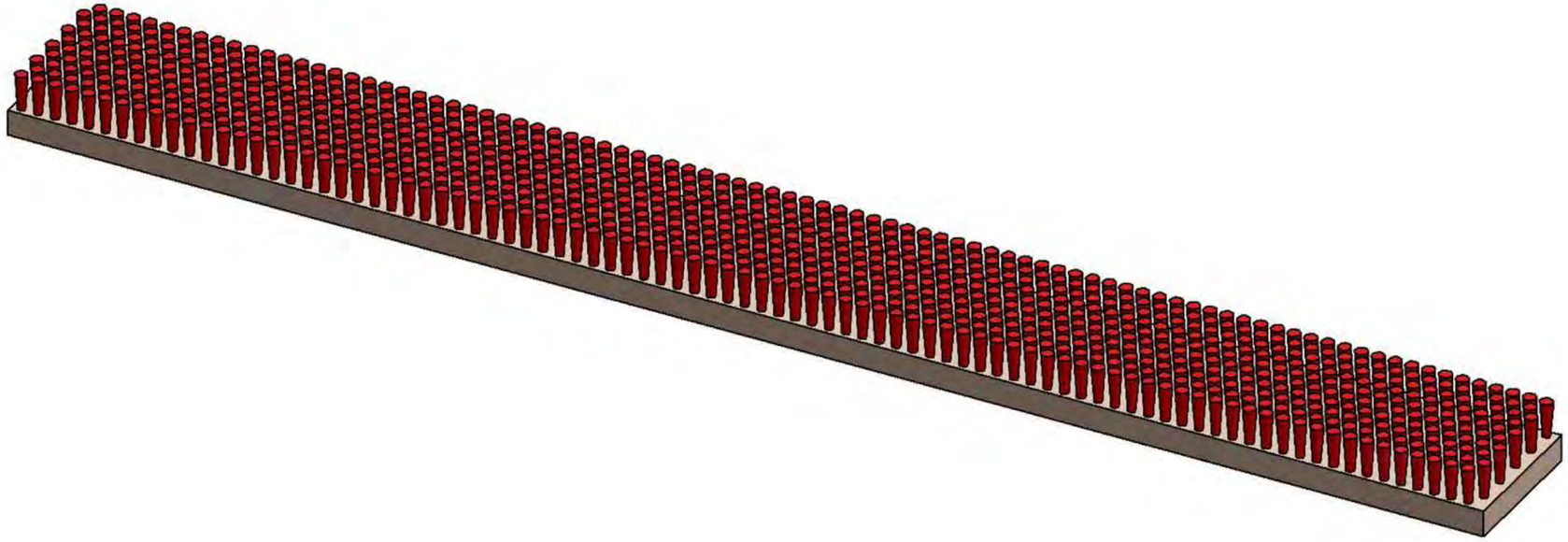

www.siat.it

COD.MODELLO 3

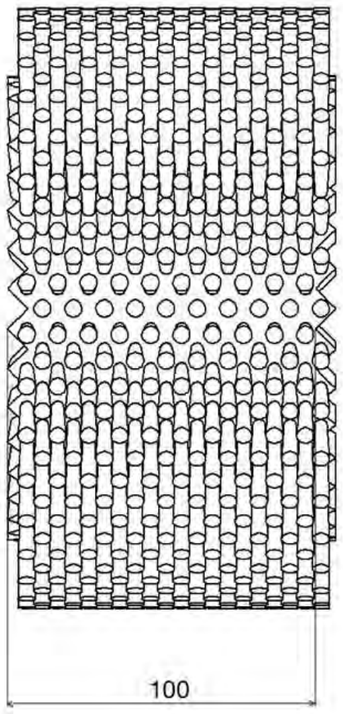

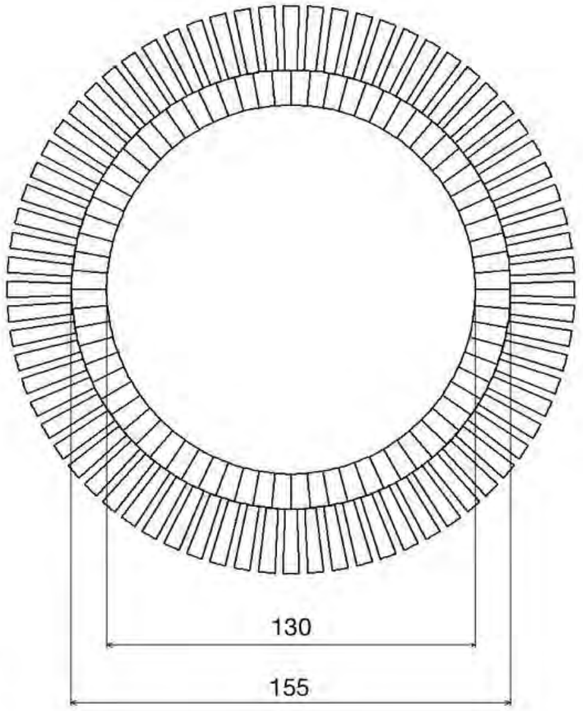

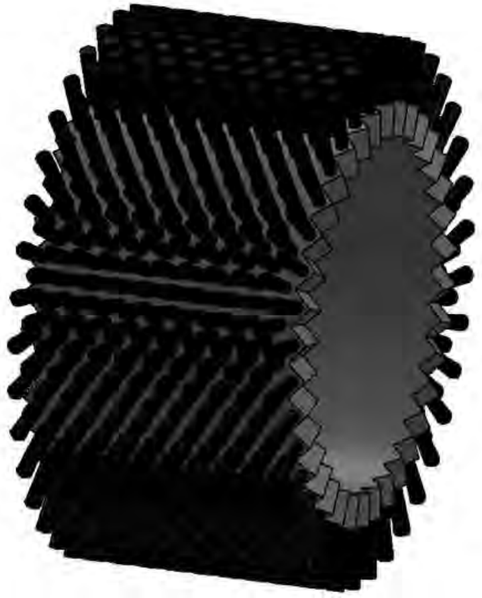

www.siat.it

COD.TMM100F25

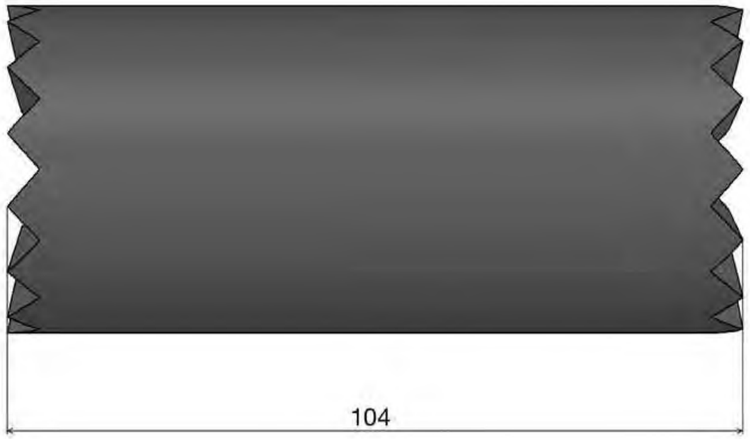

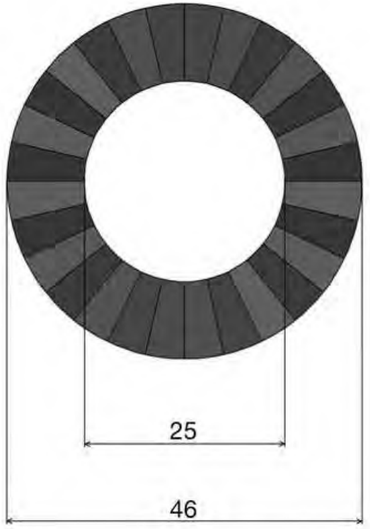

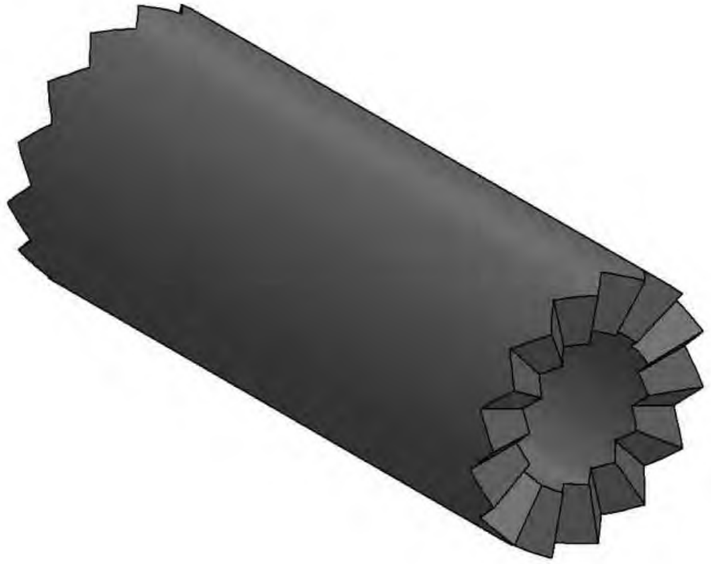

www.siat.it

COD.TMM100F25

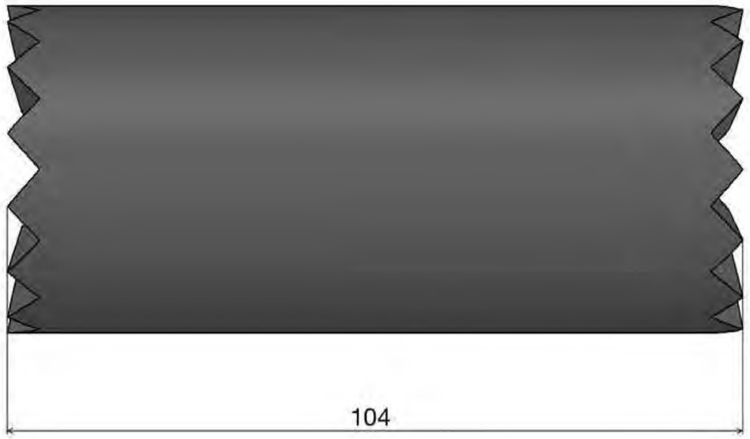

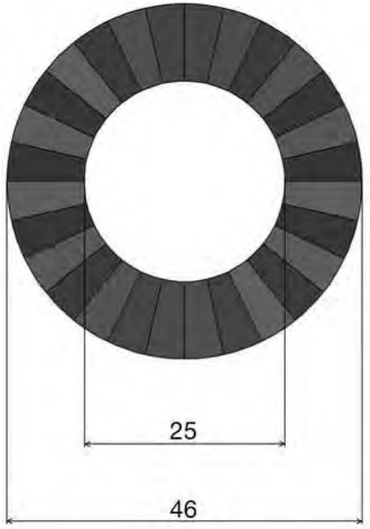

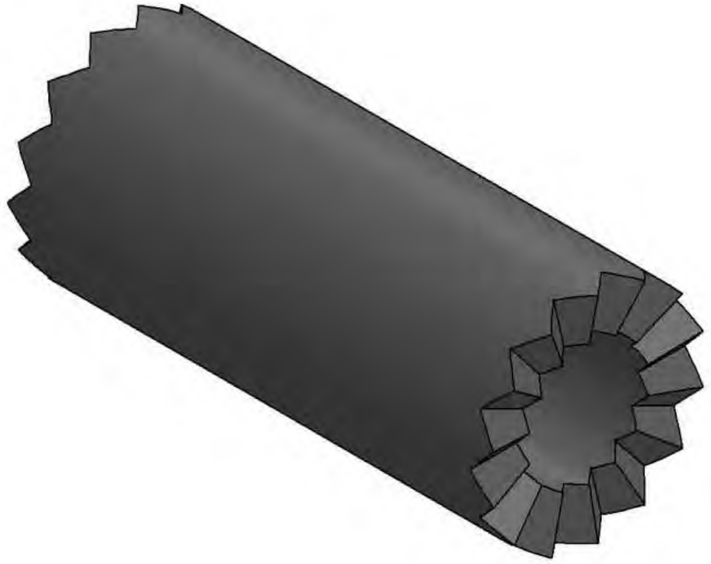

www.siat.it

COD.OF-SP122

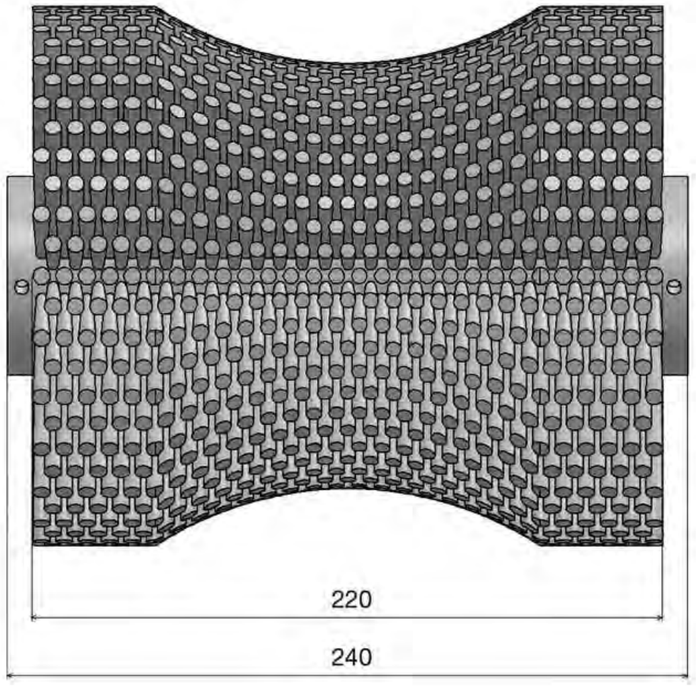

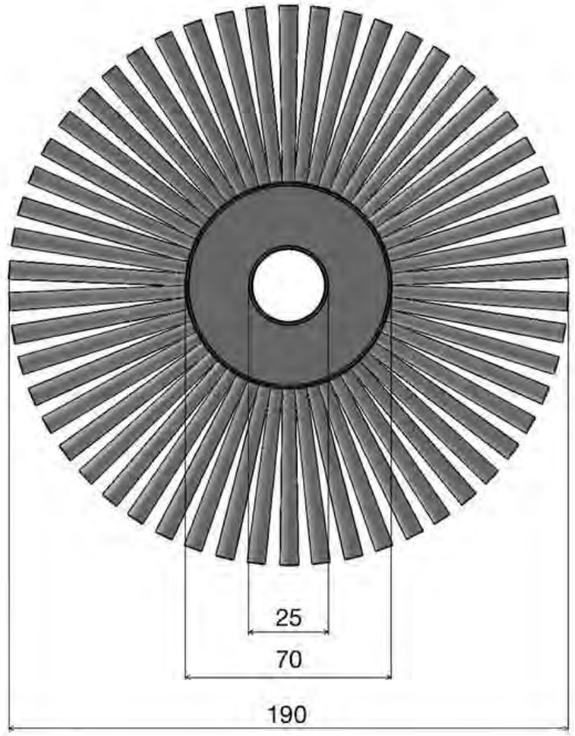

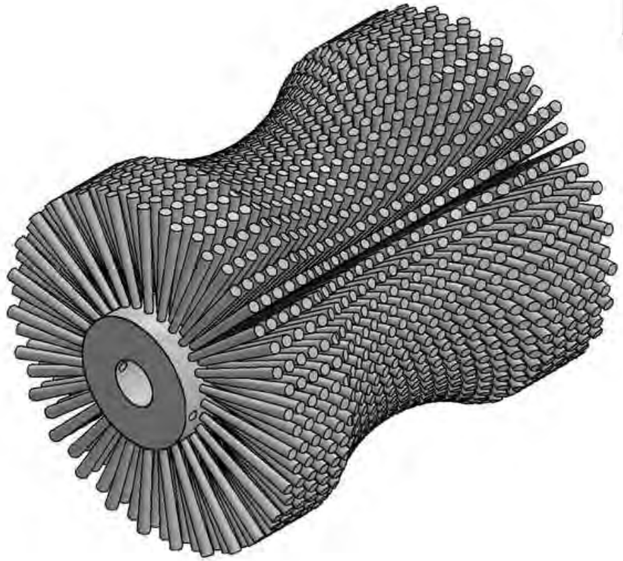

www.siat.it

COD.TCT183

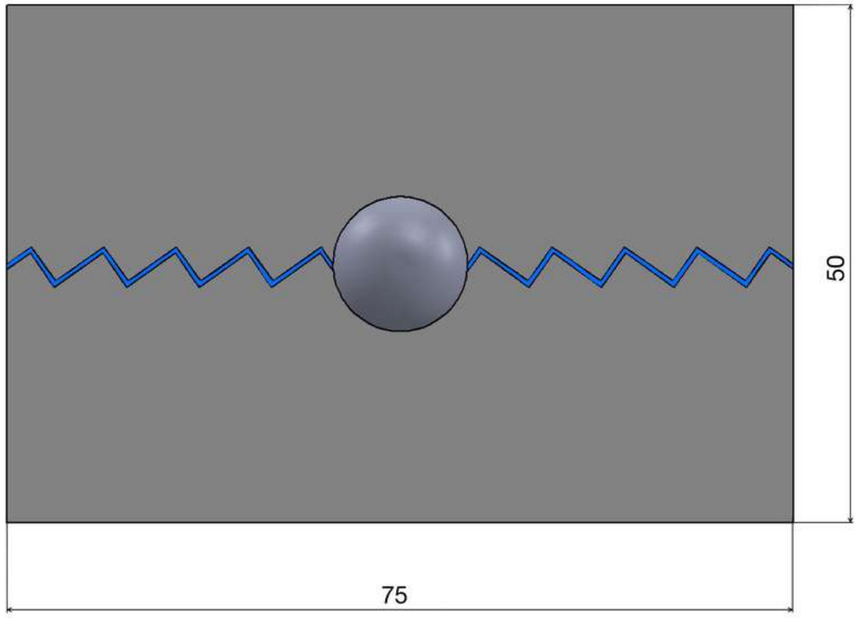

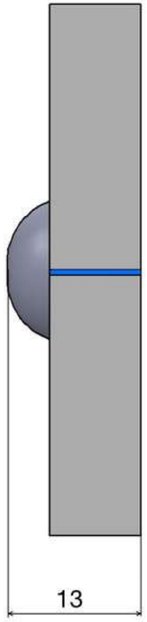

www.siat.it

COD.TCT183.

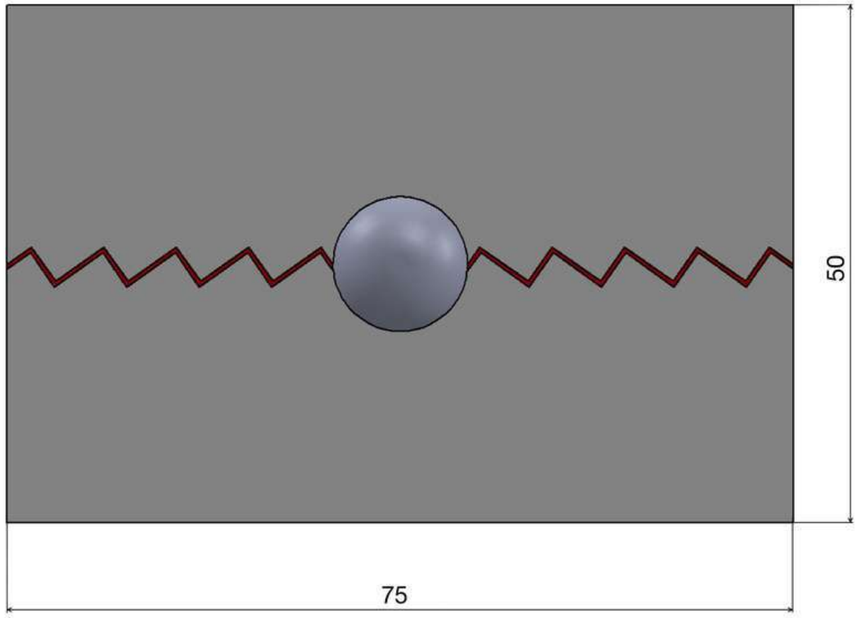

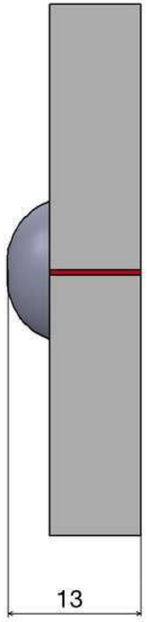

Siat
www.siat.it

COD.TTDR183

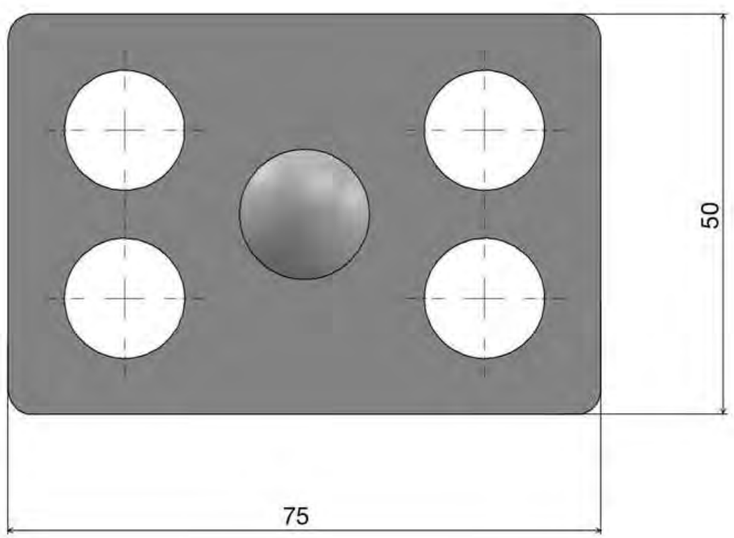

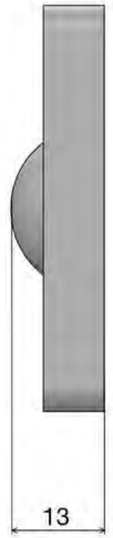

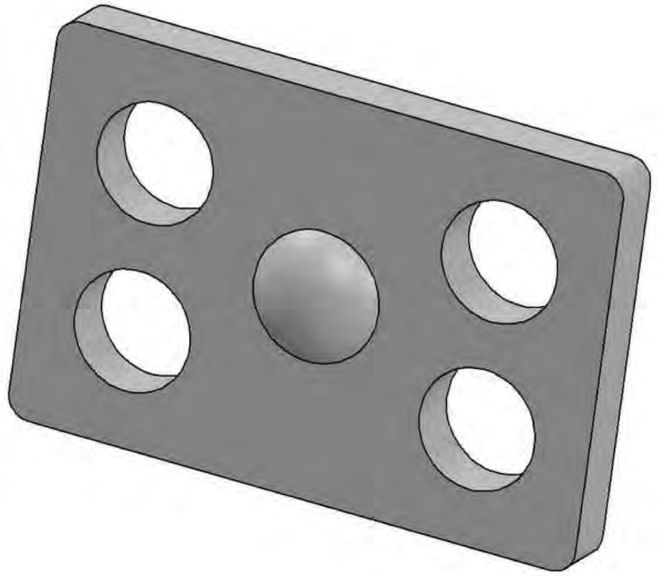

www.siat.it

COD.TCD184

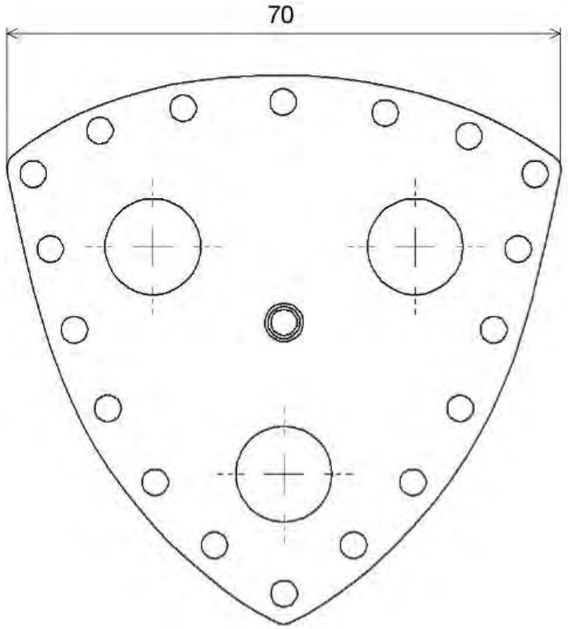

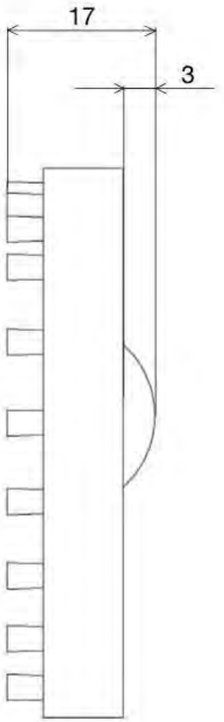

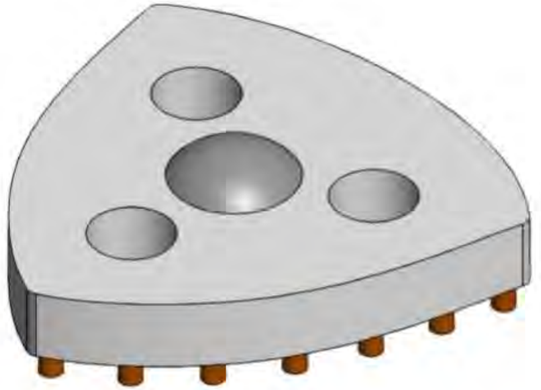

www.siat.it

COD.TCD184

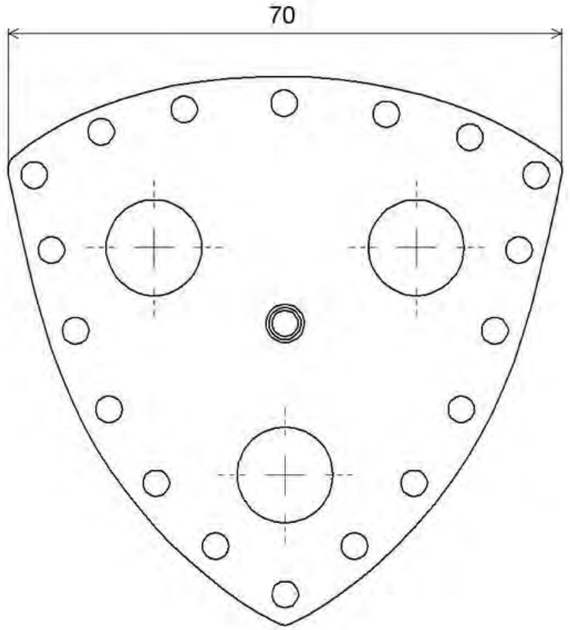

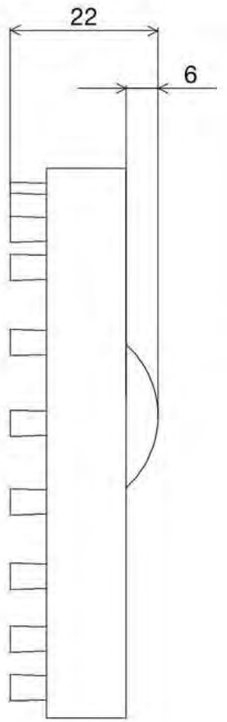

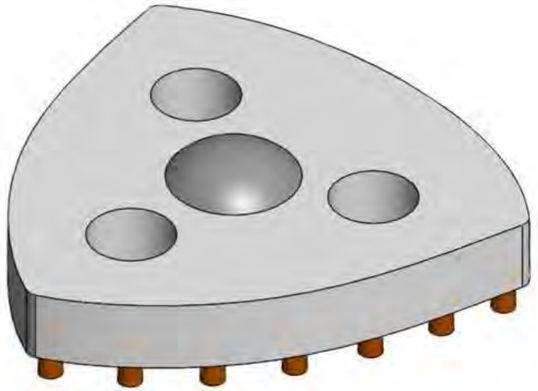

www.siat.it

COD.TSD185

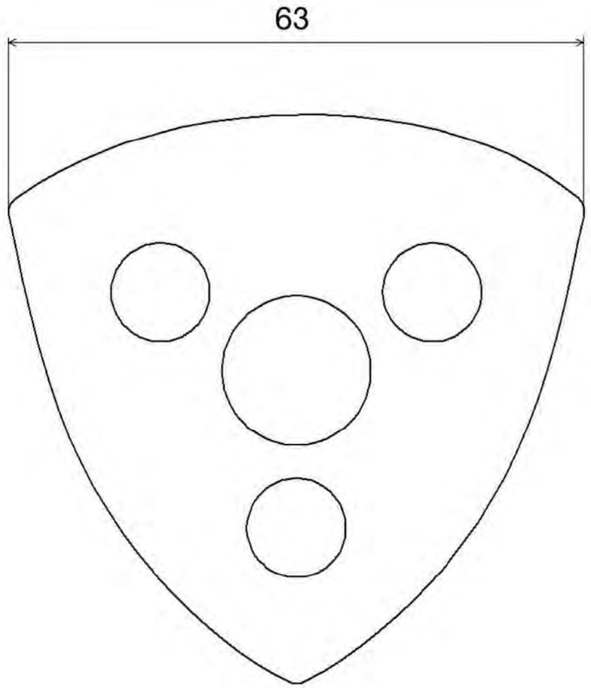

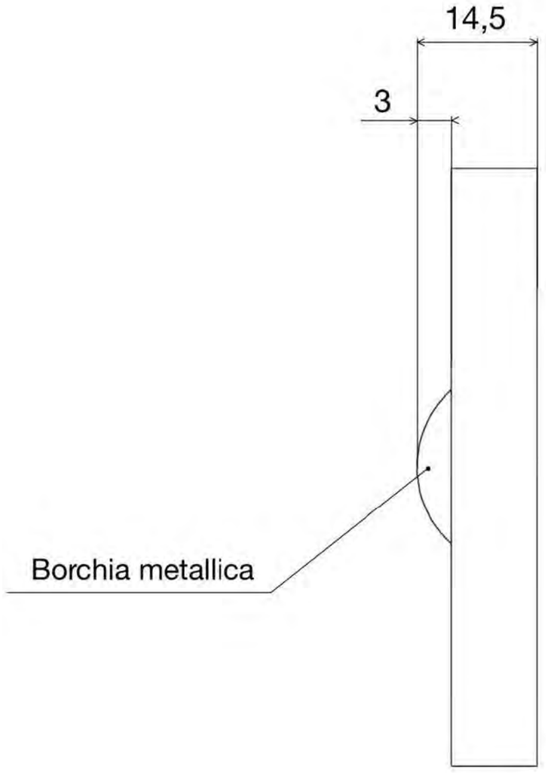

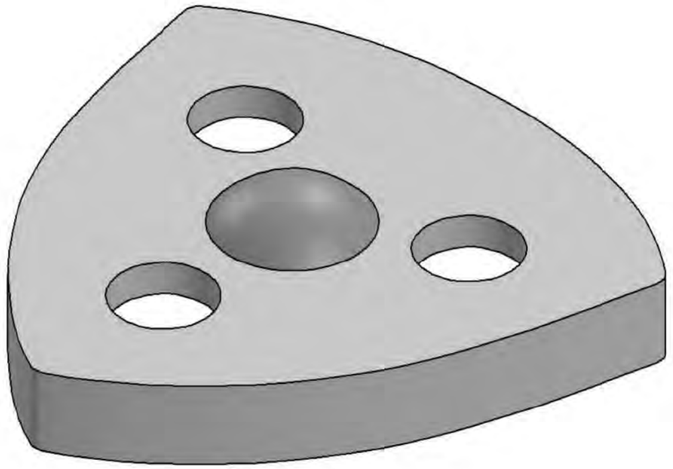

www.siat.it

COD.TSD185

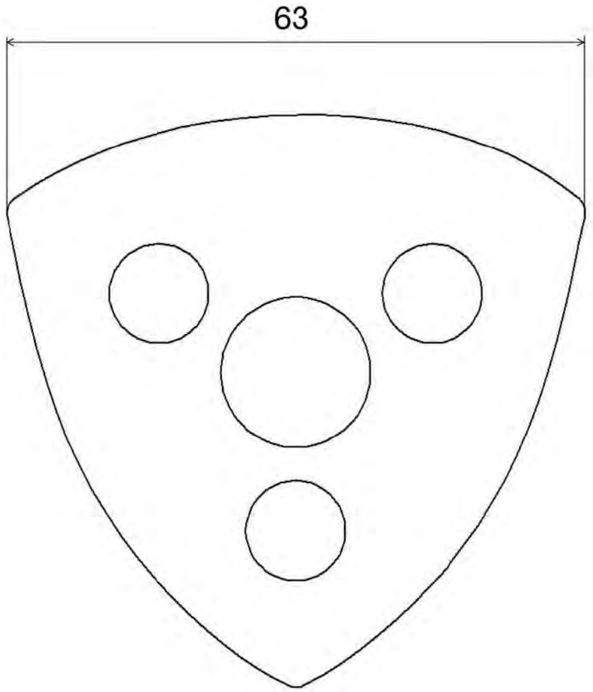

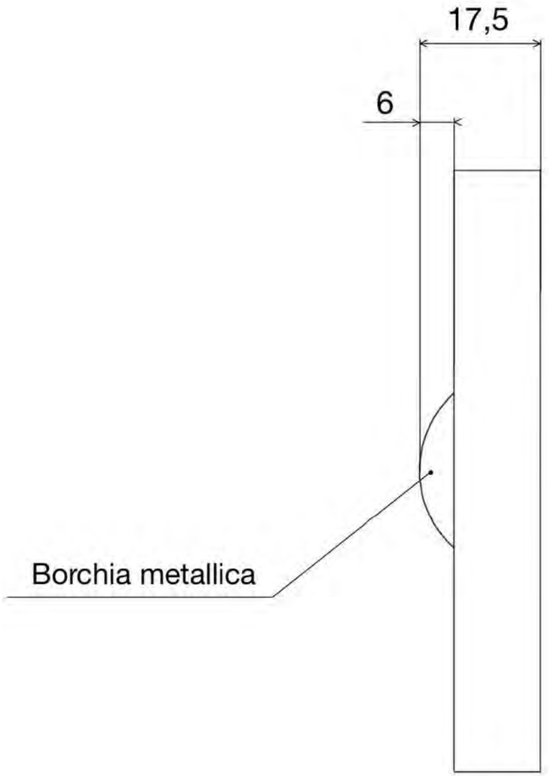

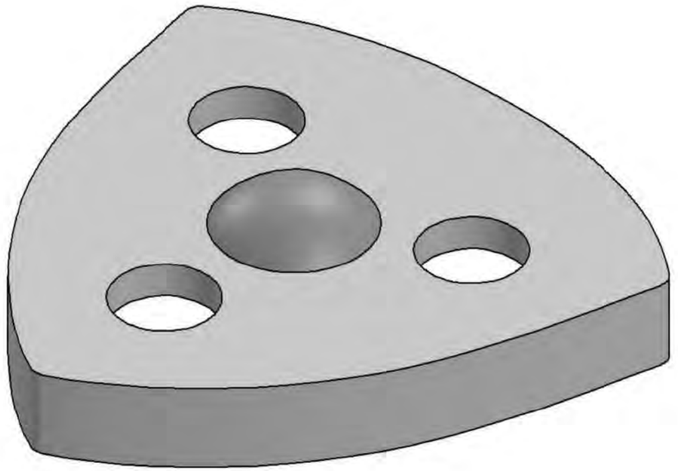

www.siat.it

COD.TSD185/1

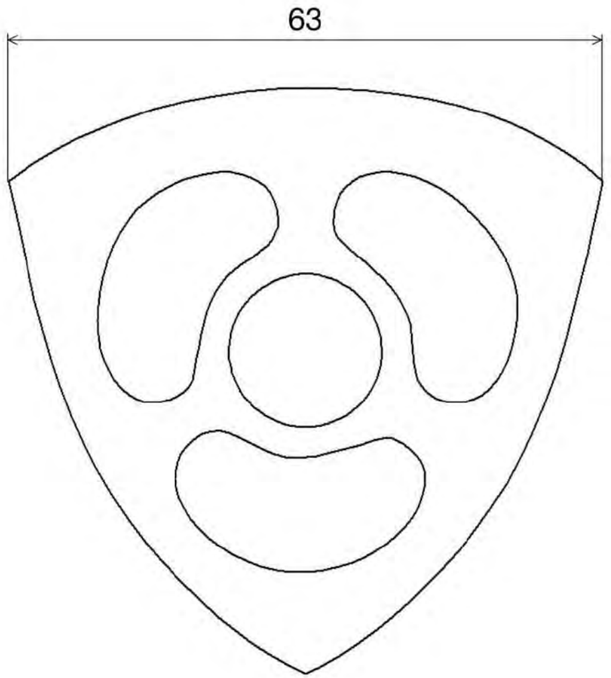

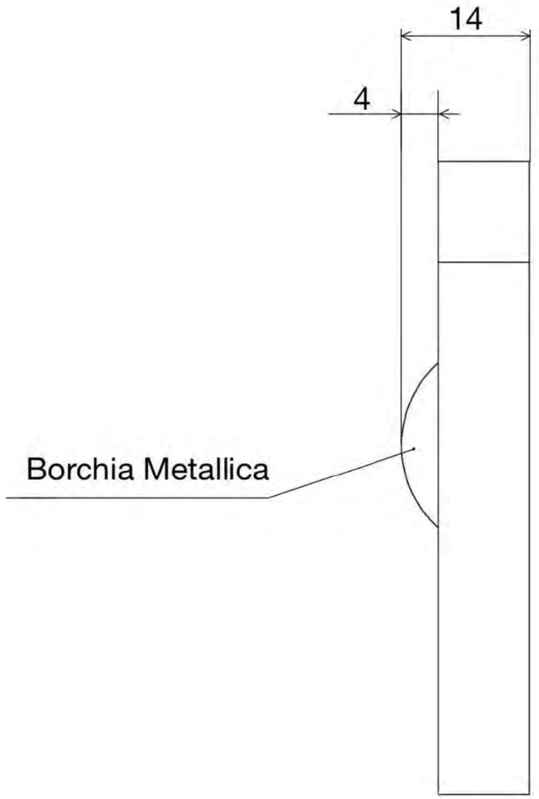

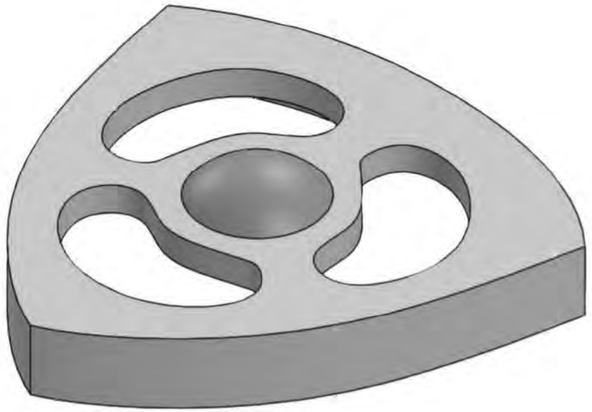

www.siat.it

COD. TTD186

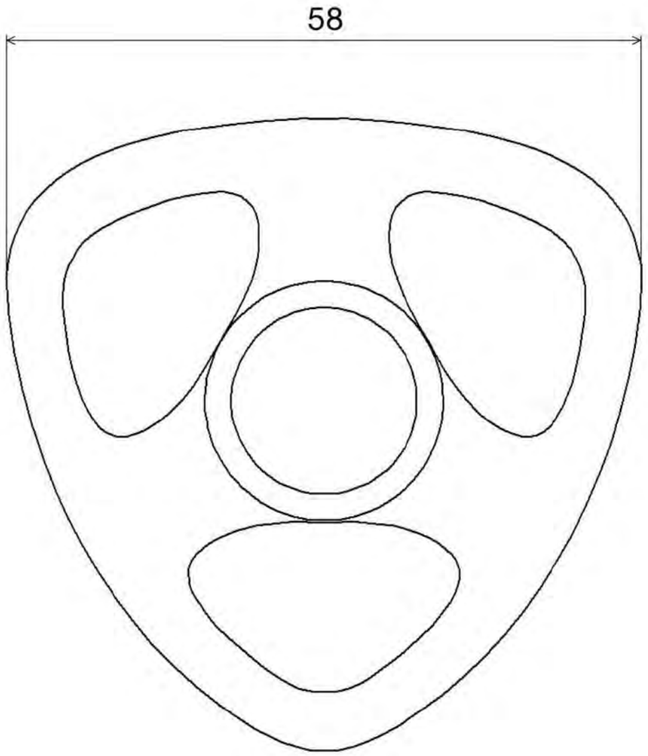

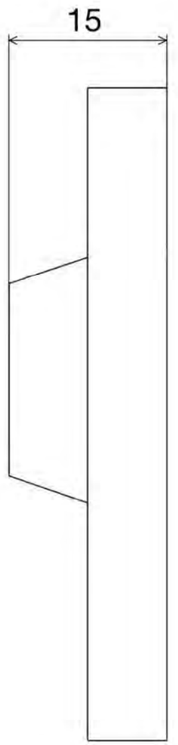

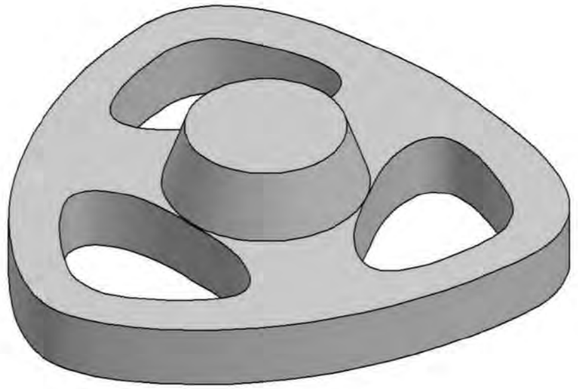

www.siat.it

COD.EST187

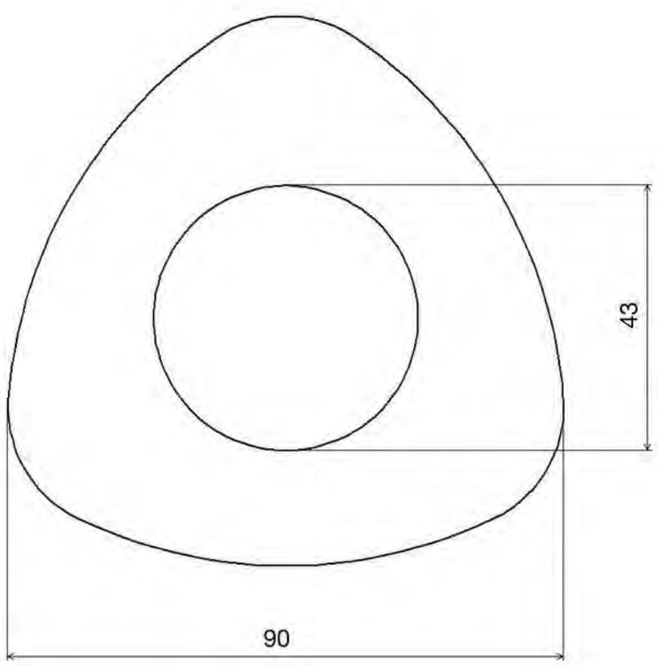

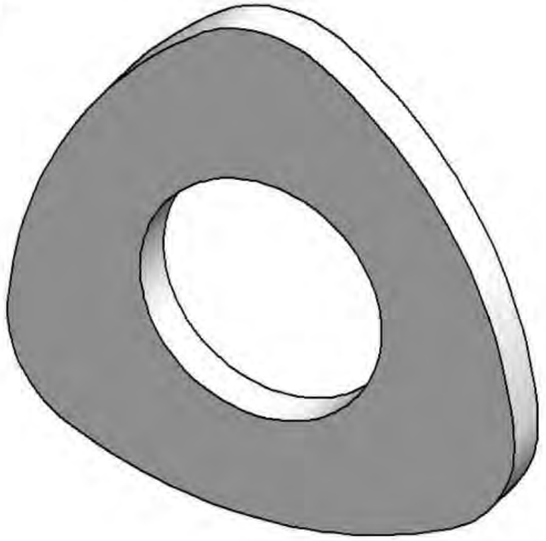

www.siat.it

COD. EST187MM130

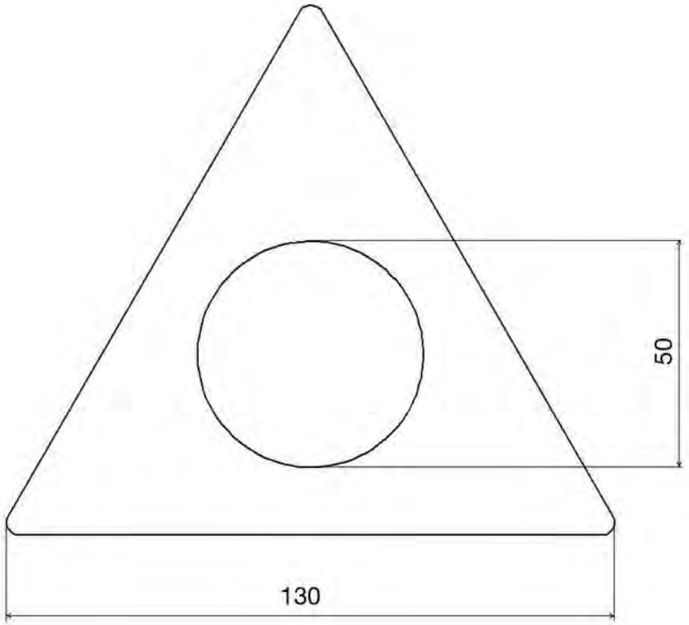

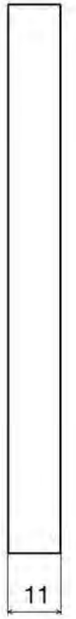

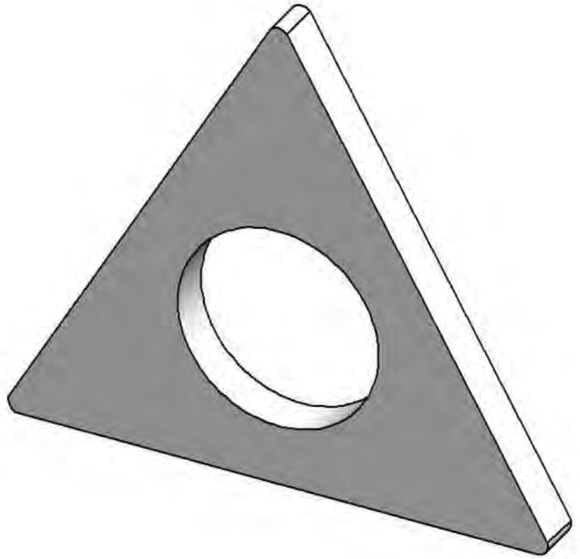

Siat
www.siat.it

COD.ESC188

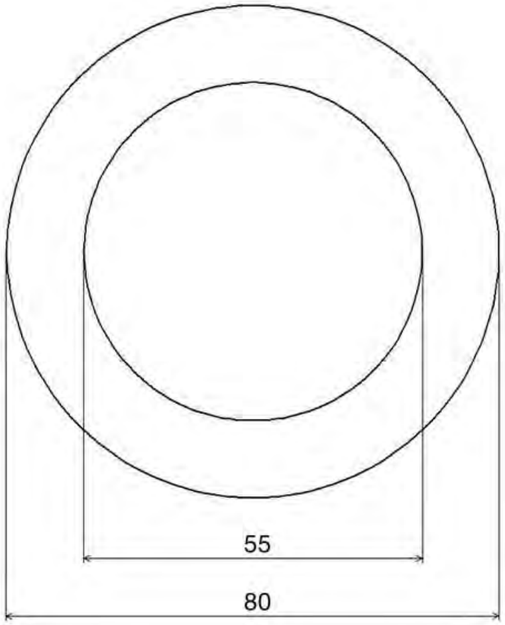

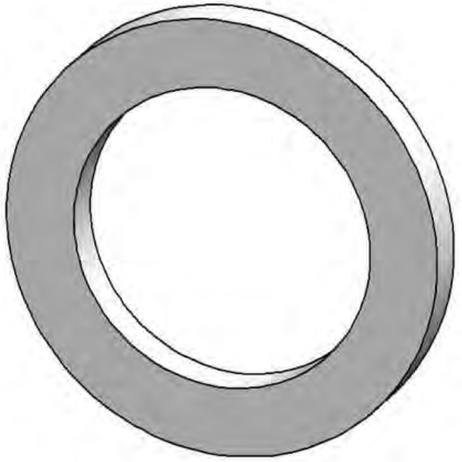

Siat
www.siat.it

COD.ESQ

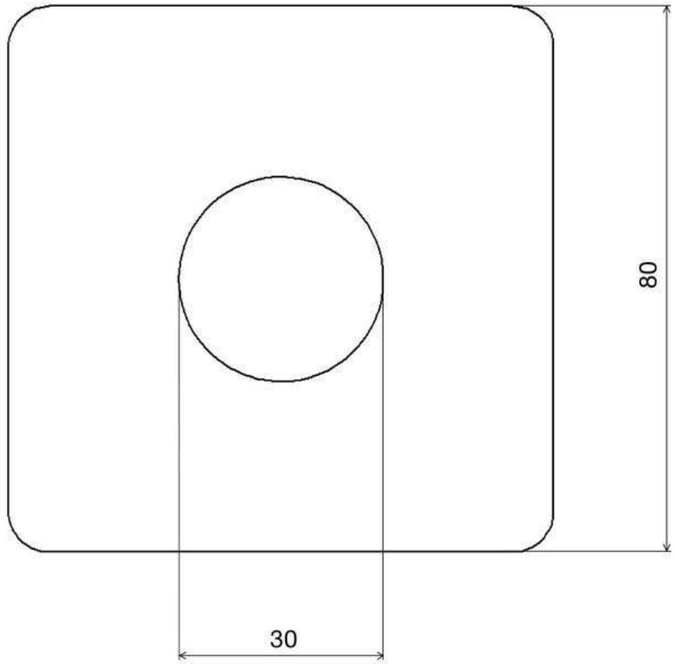

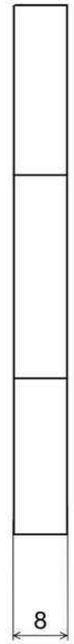

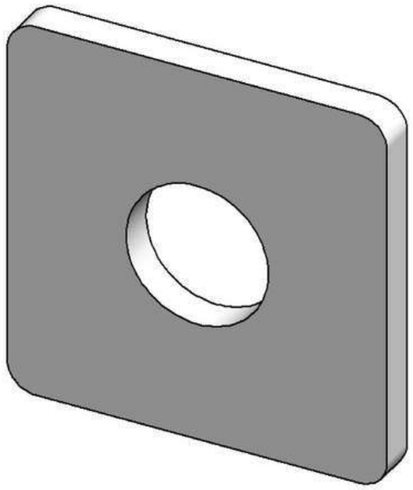

www.siat.it

COD.ESP

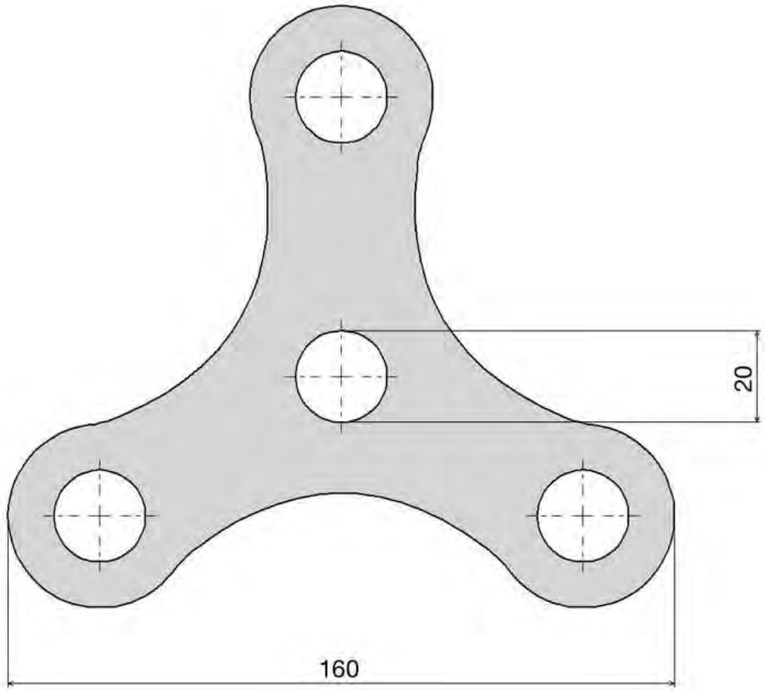

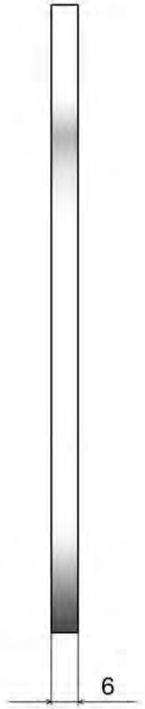

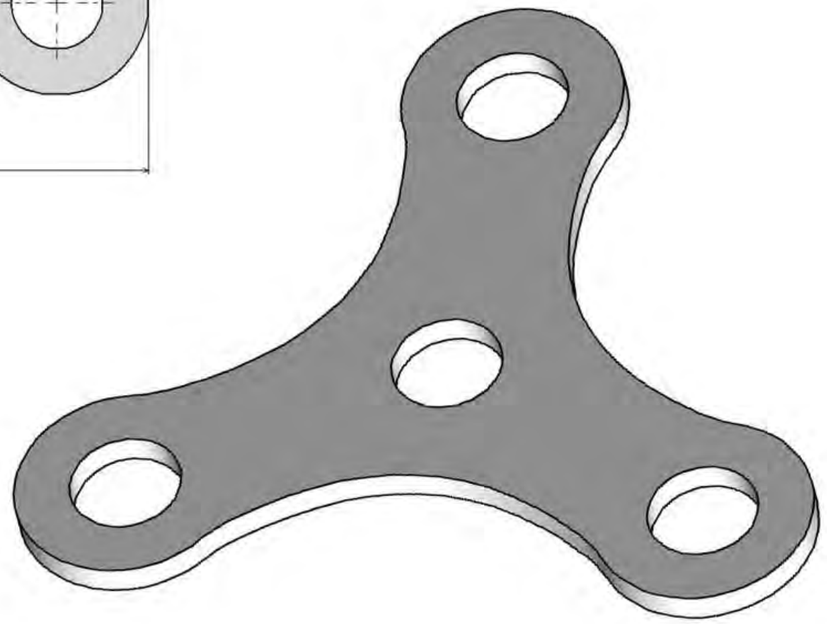

www.siat.it

COD.ESG

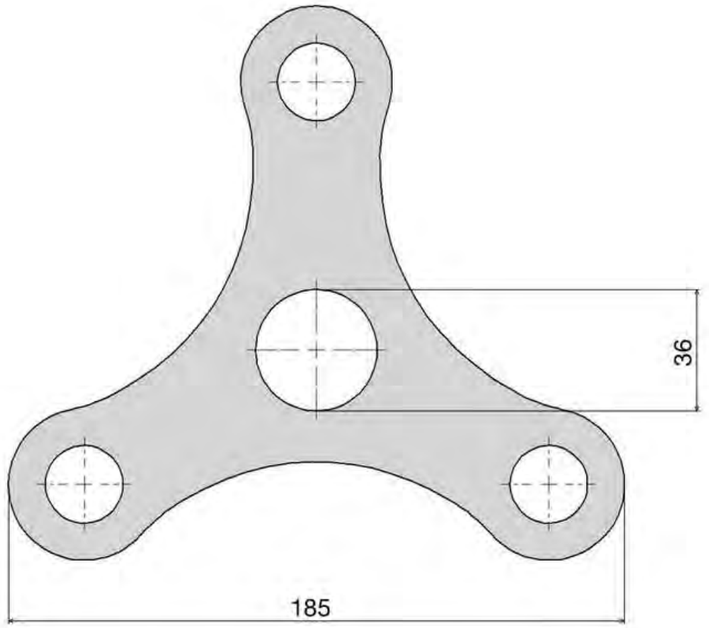

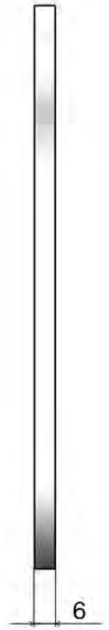

www.siat.it

COD. ESTS

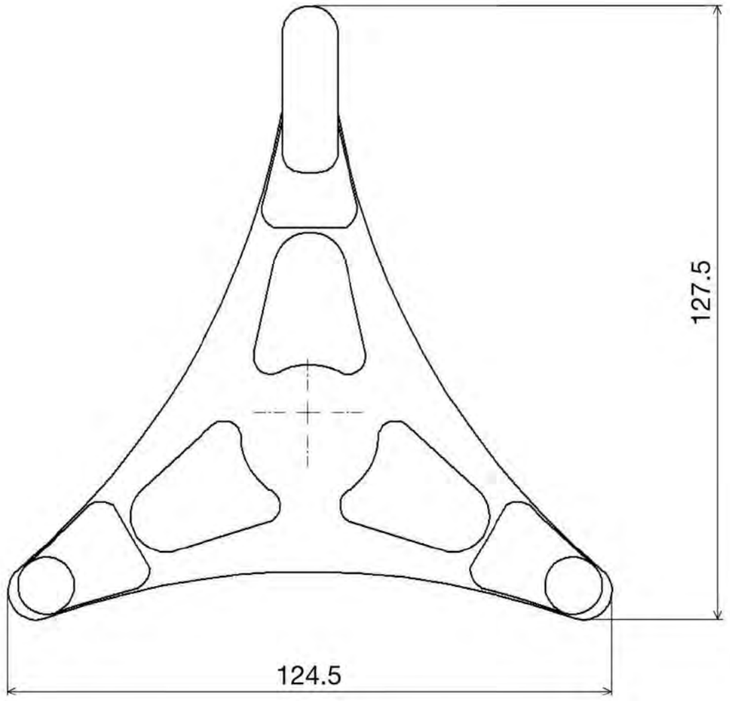

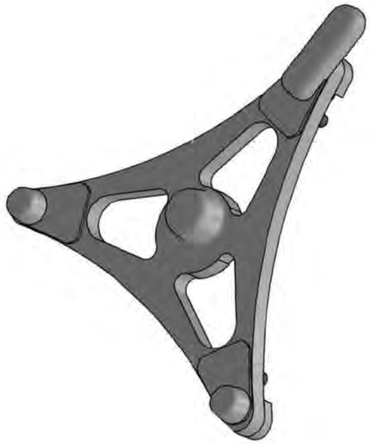

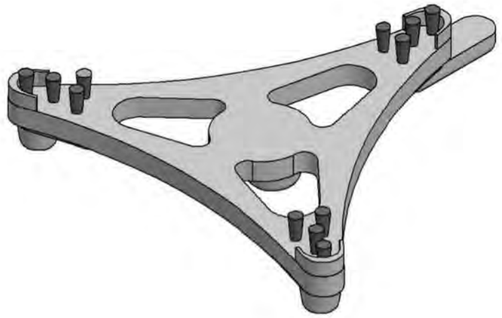

COD. ESTS

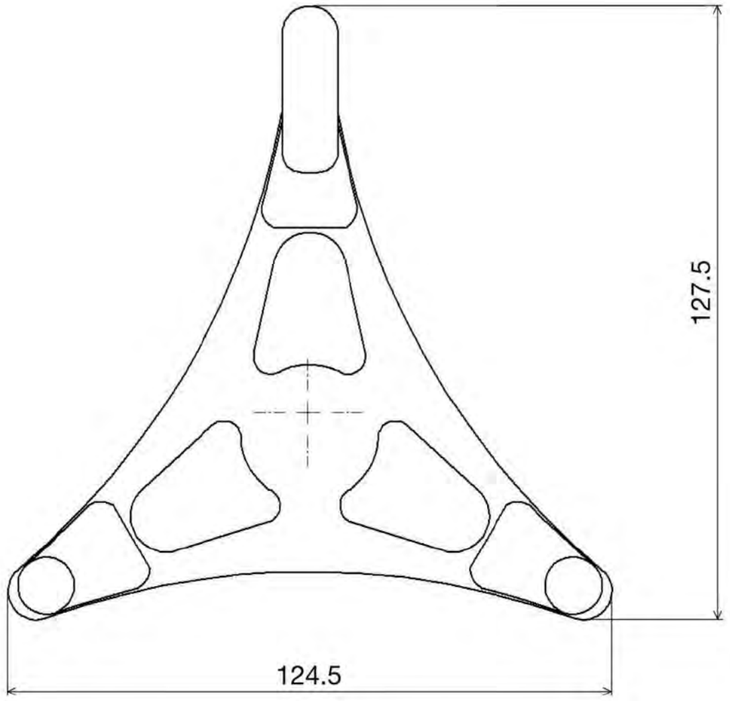

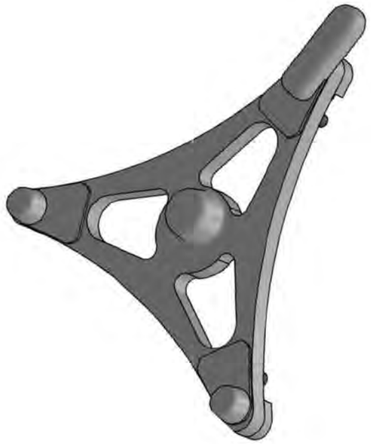

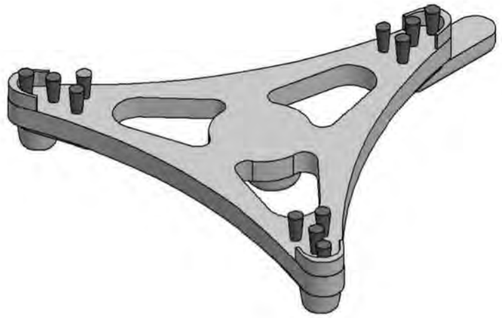

COD.ESTS

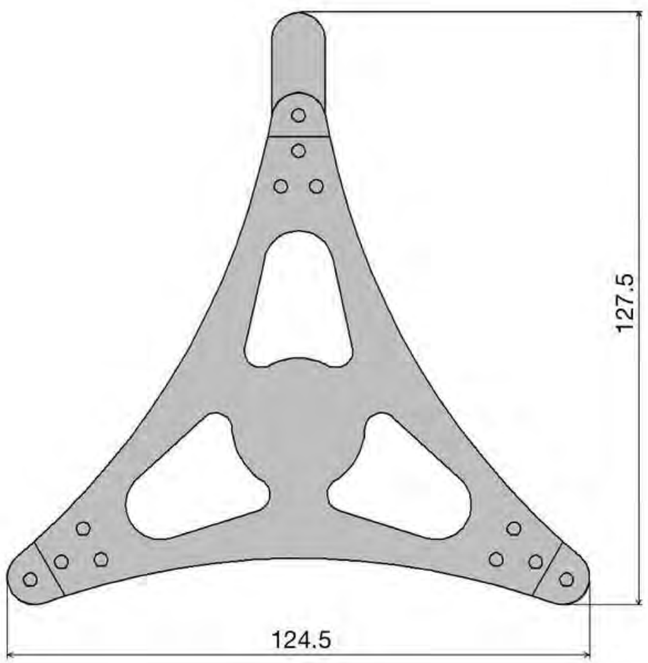

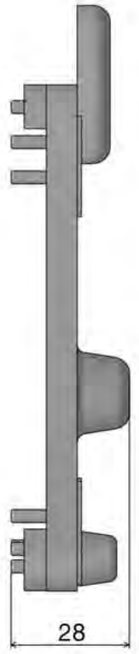

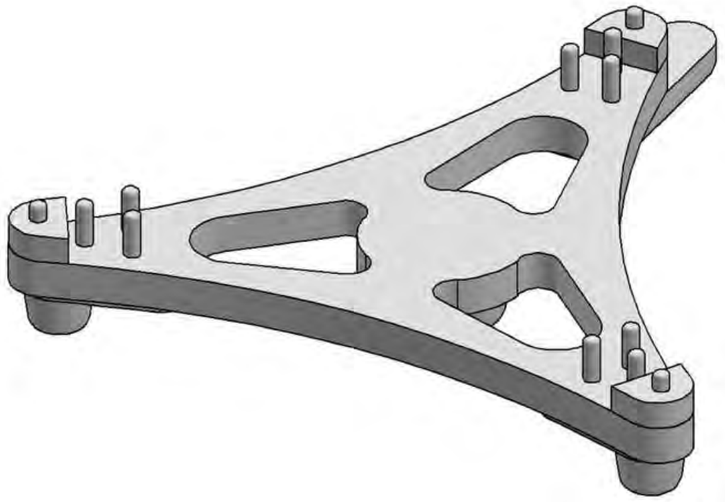

www.siat.it

COD. 604

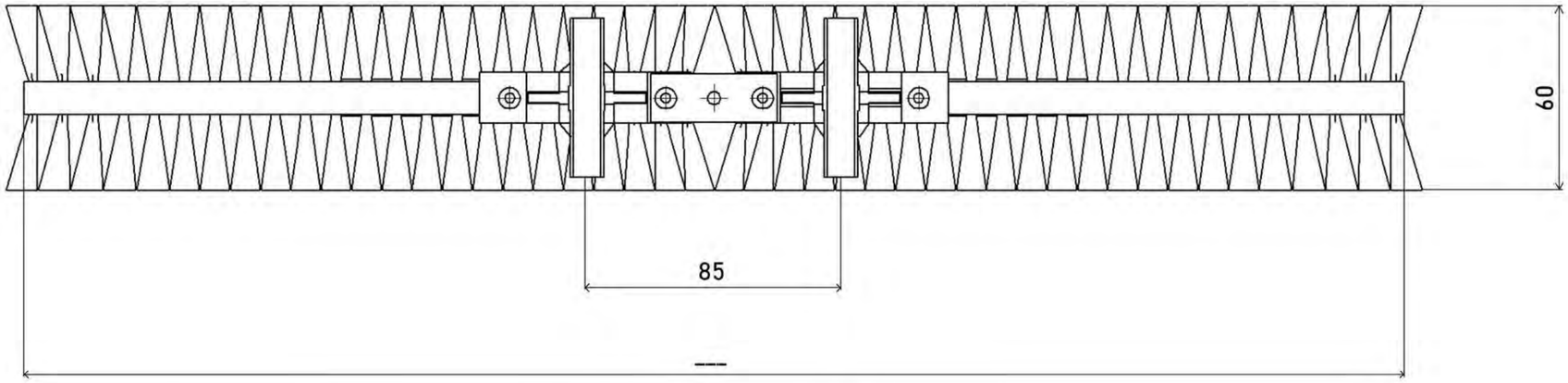

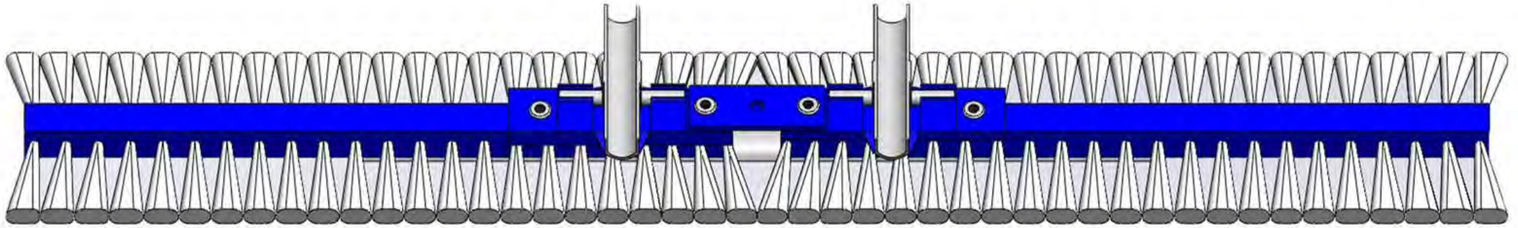

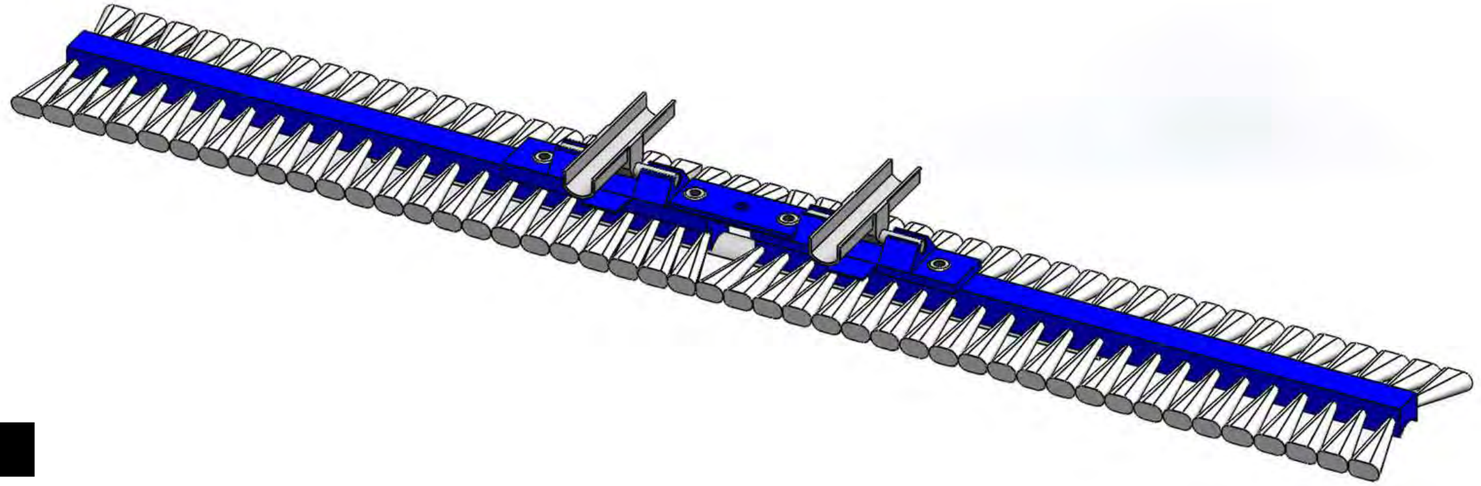

COD. 604

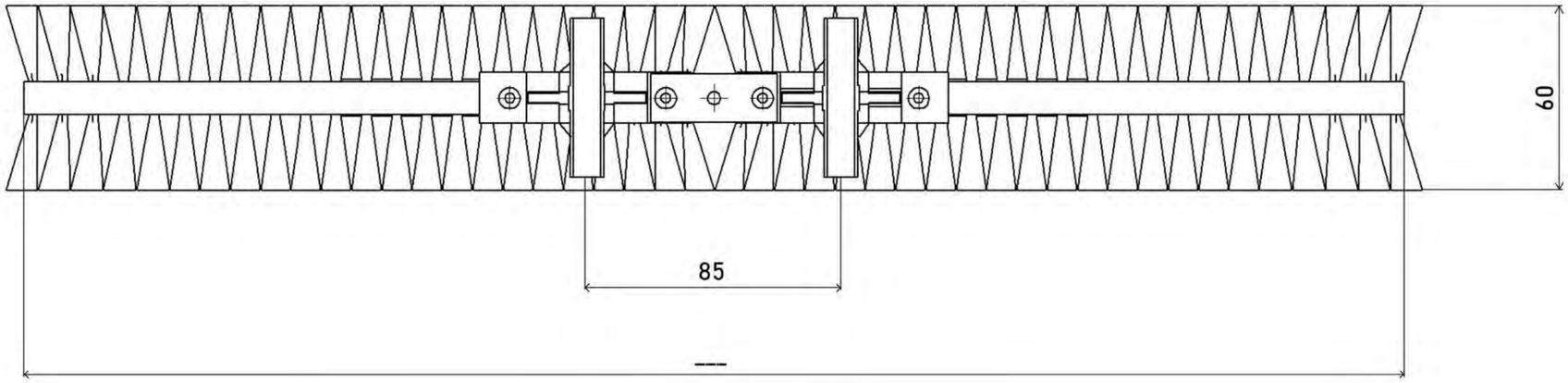

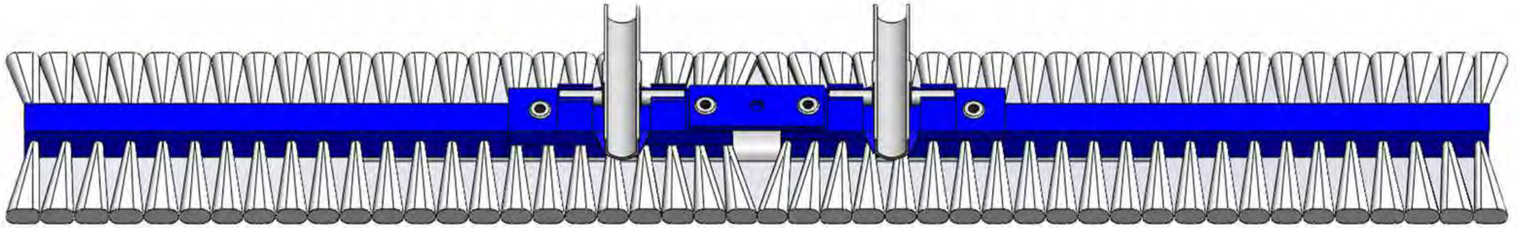

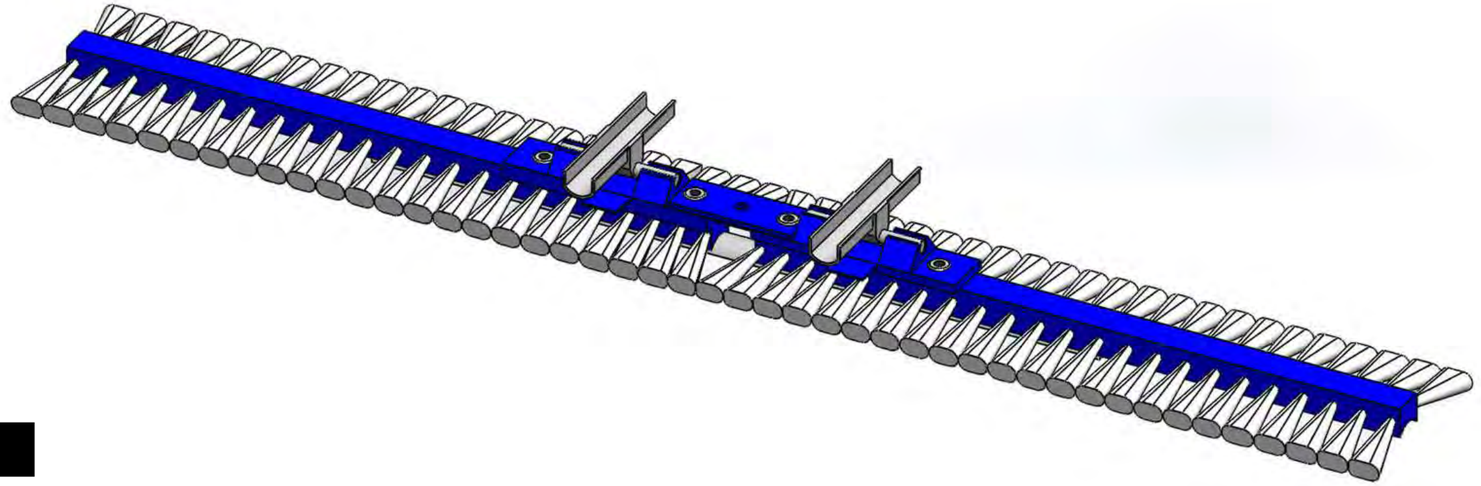

COD. 604

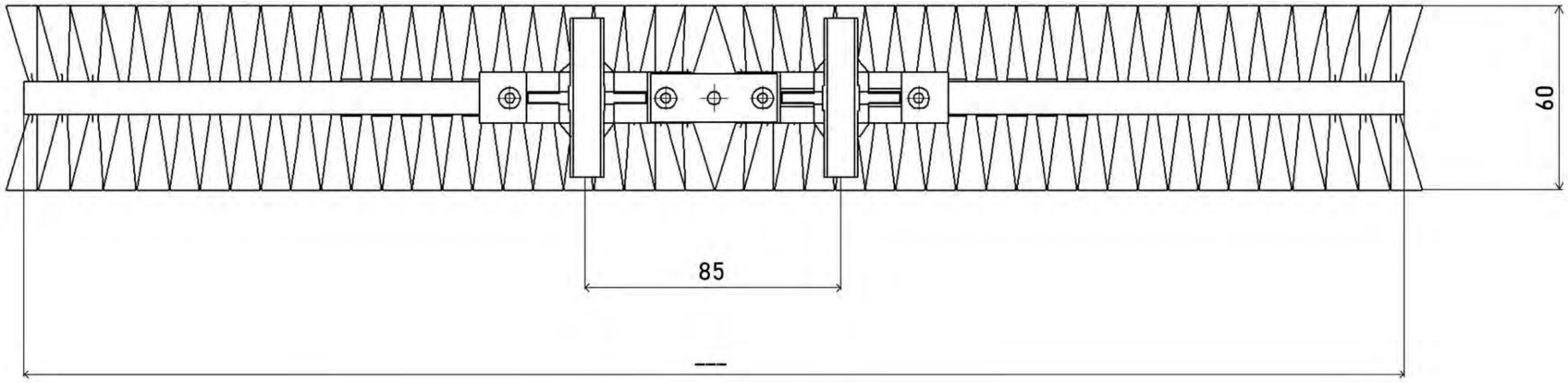

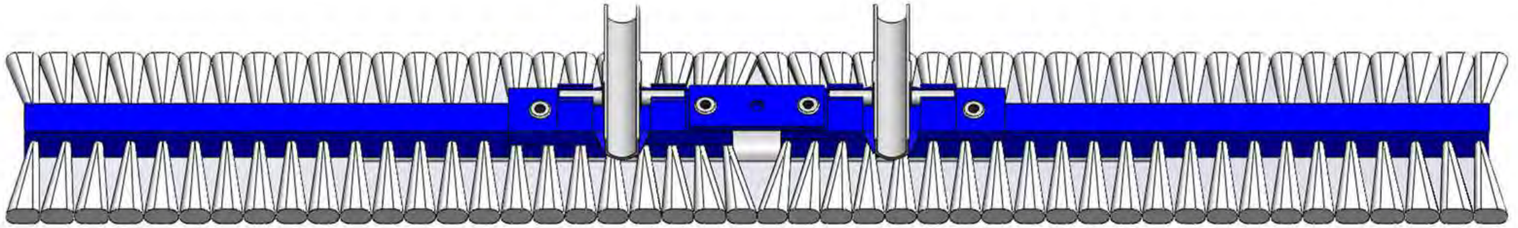

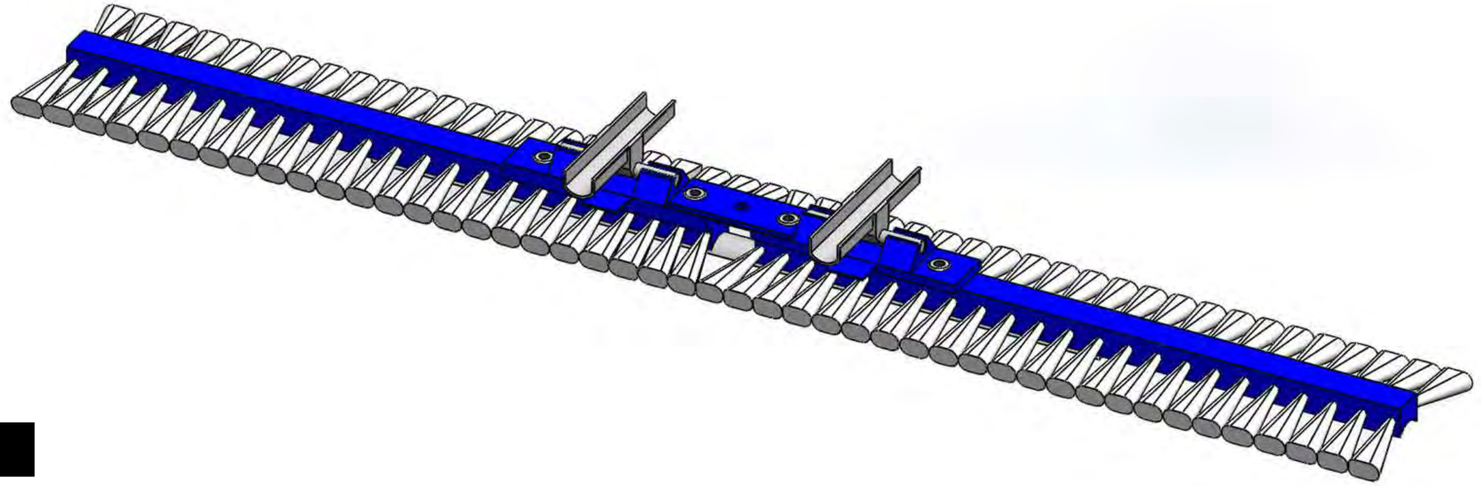

INV604

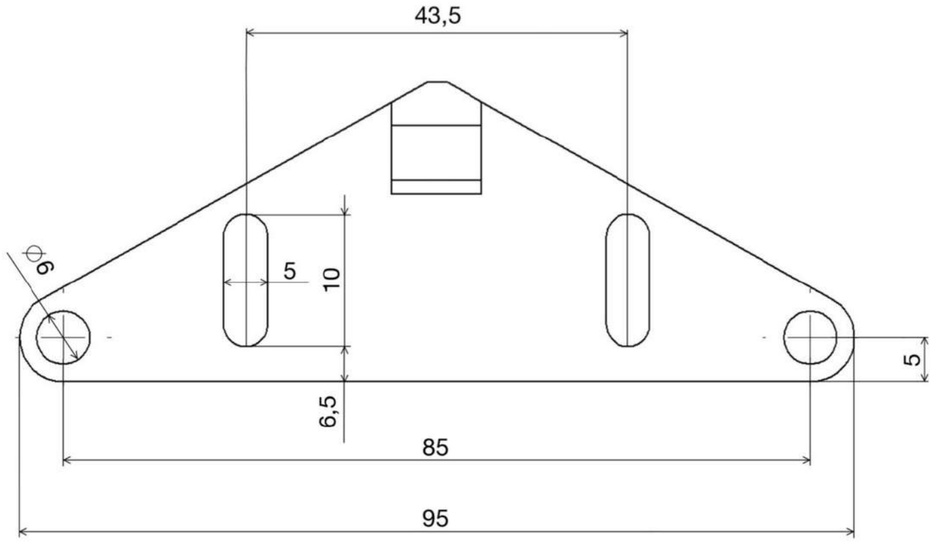

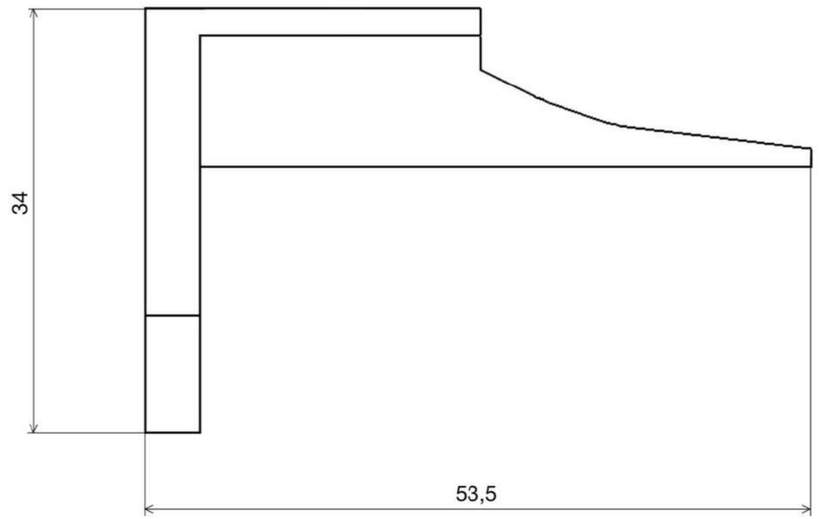

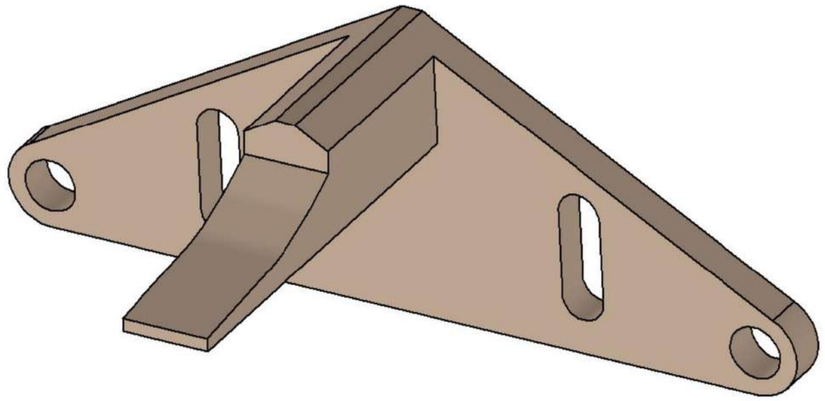

www.siat.it

COD.604512PA

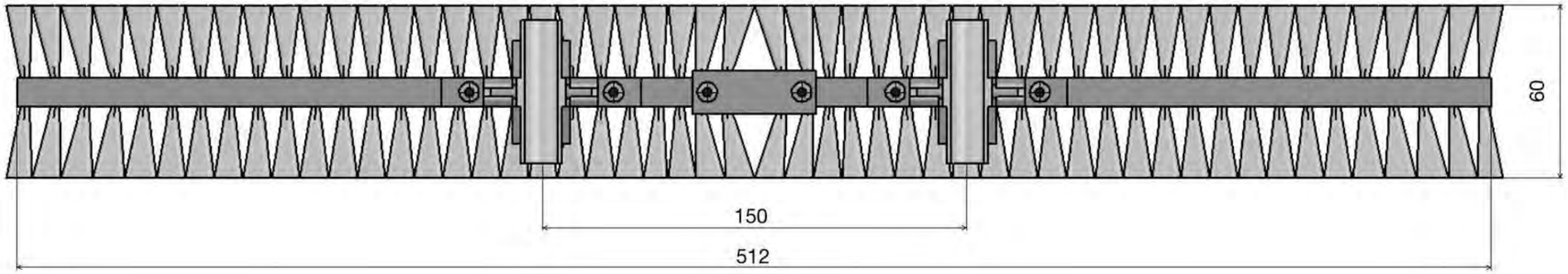

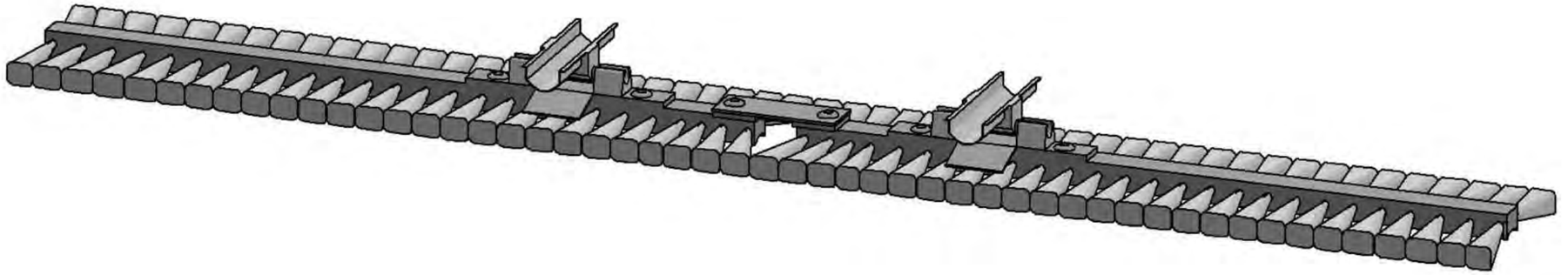

www.siat.it

COD.751

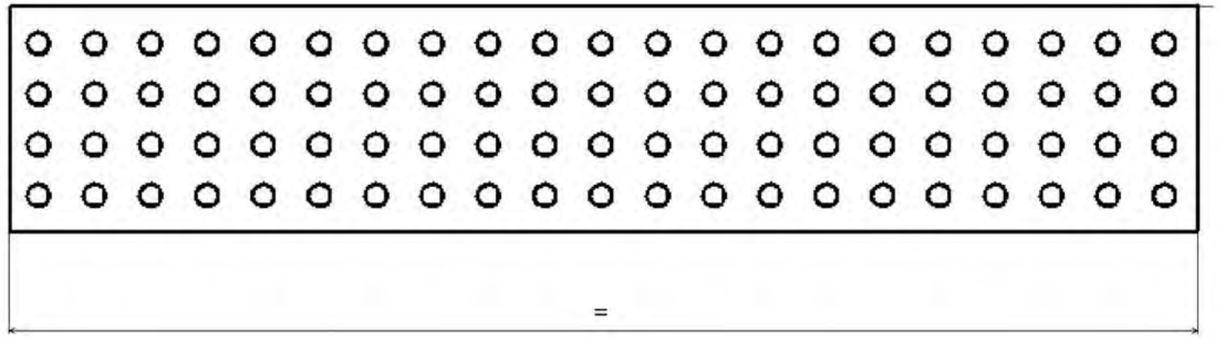

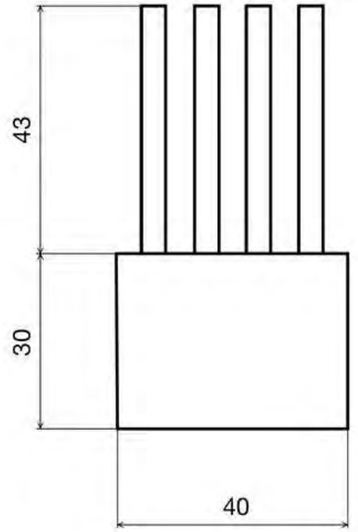

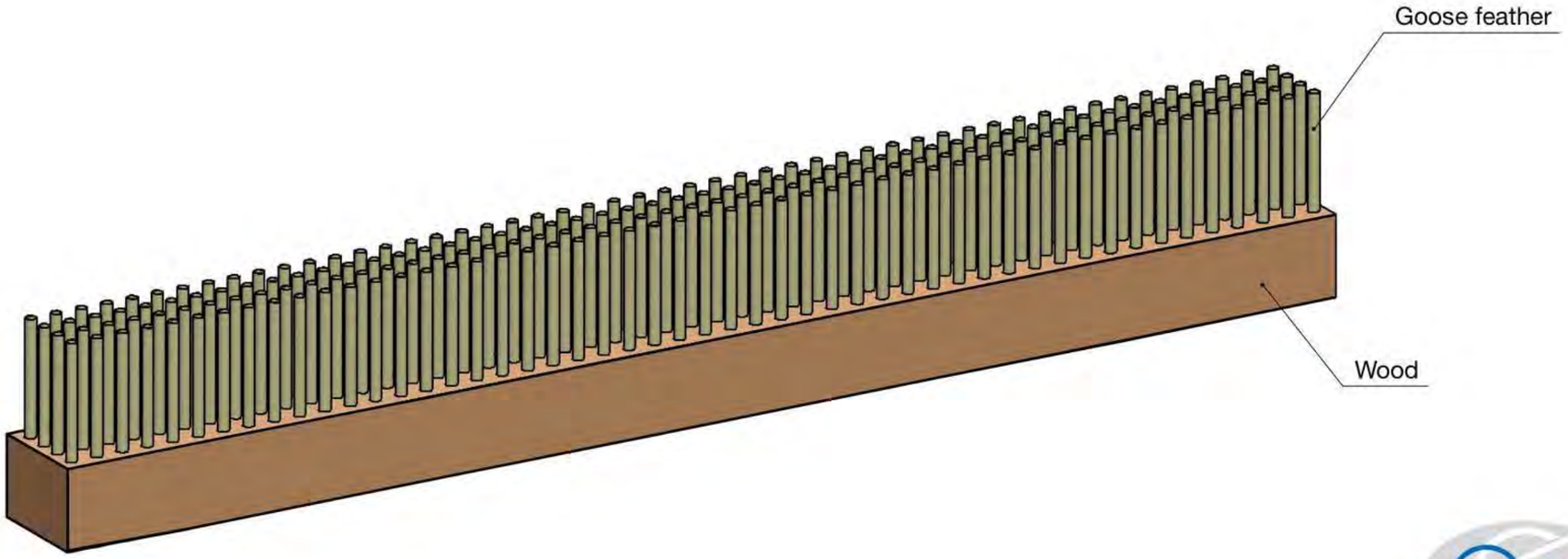

www.siat.it

COD.752

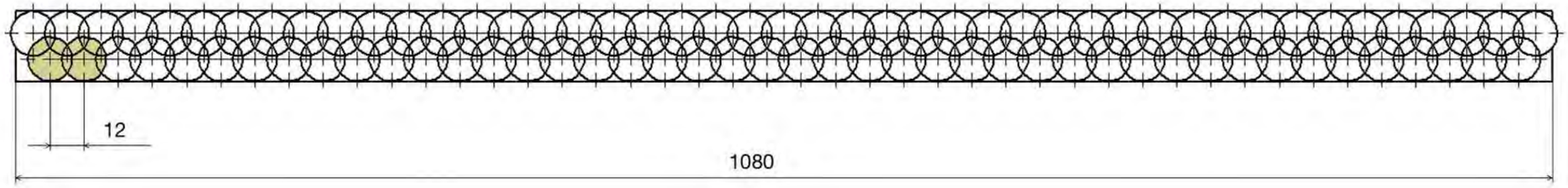

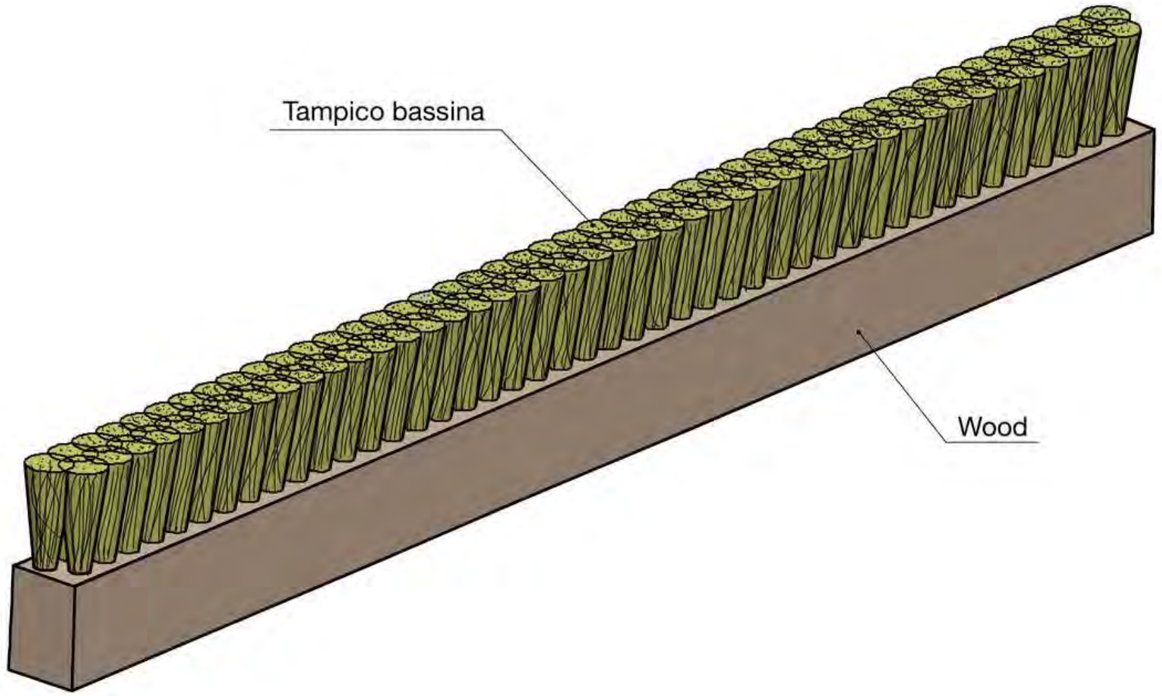

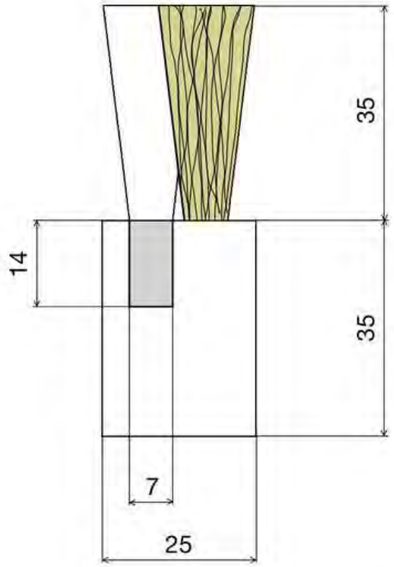

Siat
www.siat.it

COD.752S

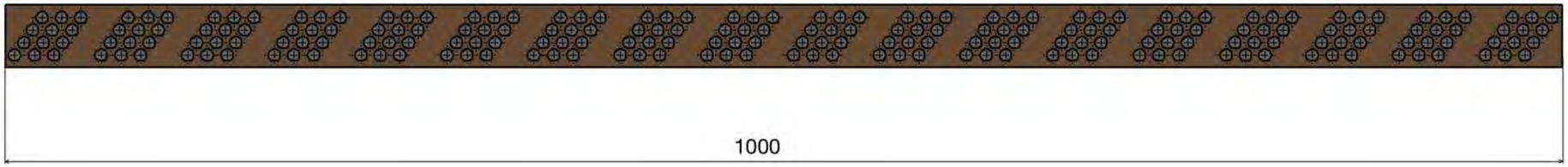

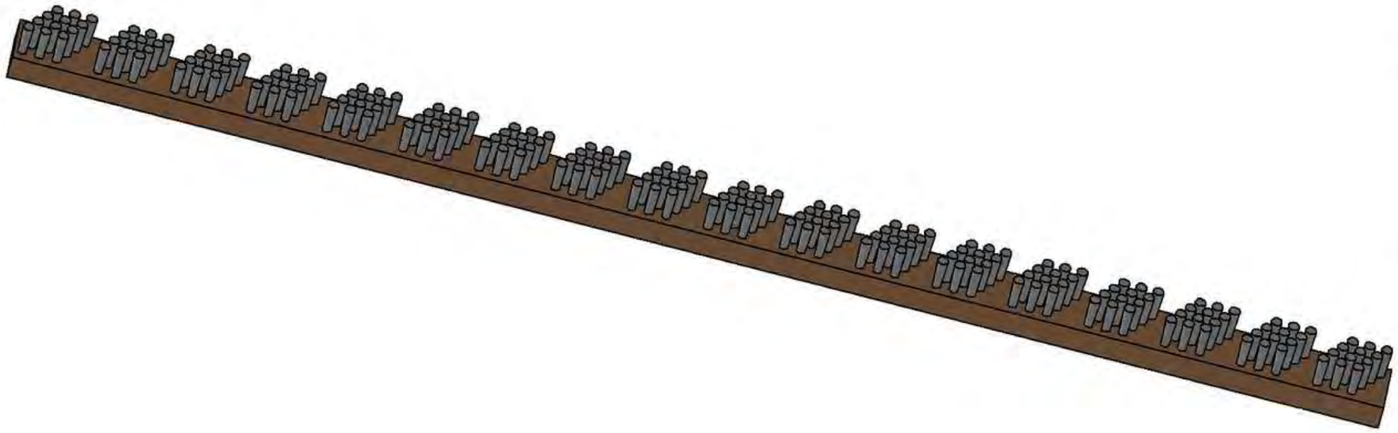

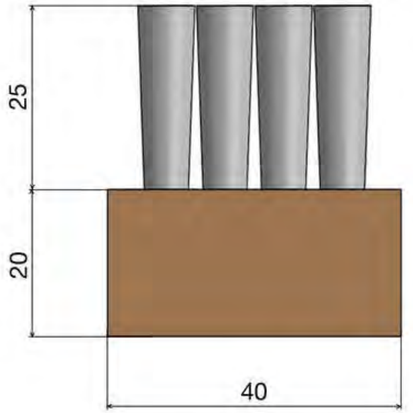

Siat
www.siat.it

COD.752S

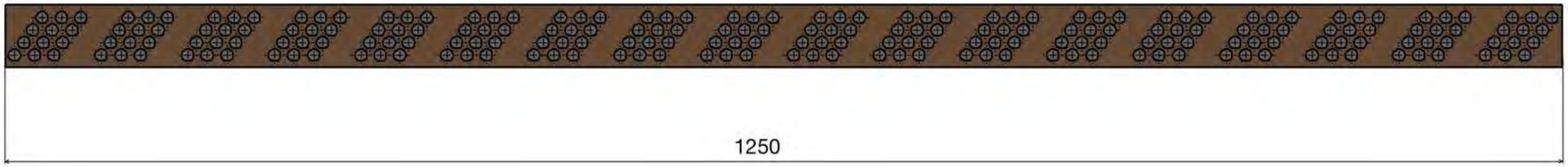

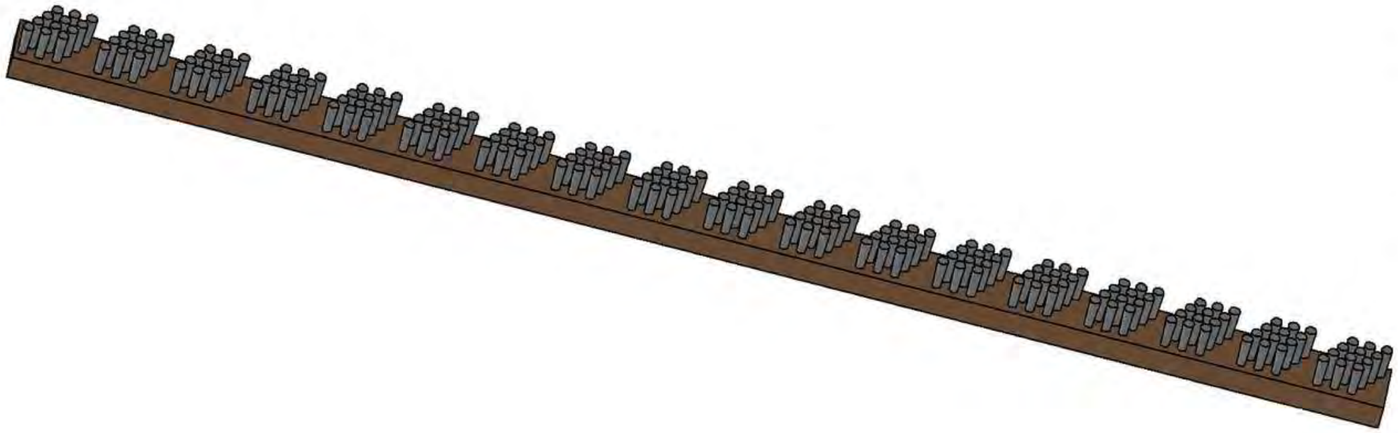

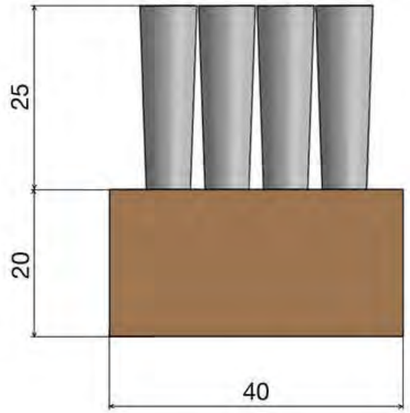

Siat
www.siat.it

Cod. INT

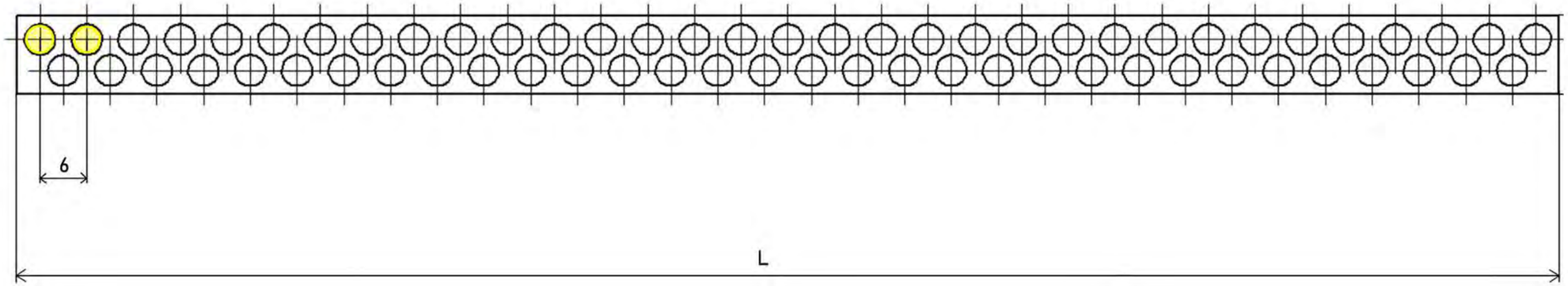

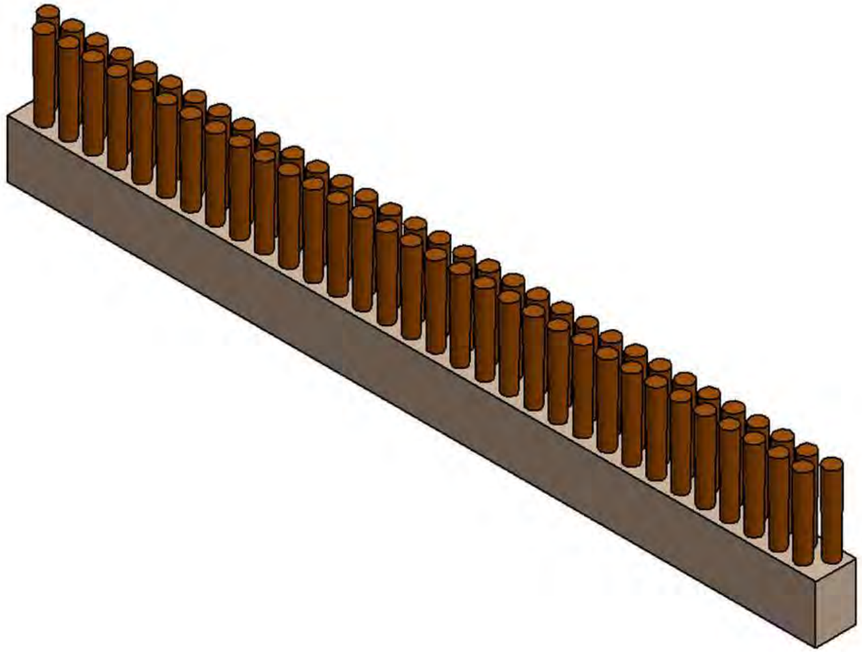

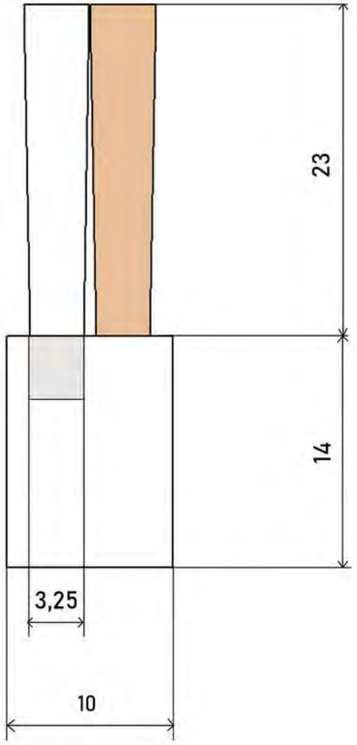

ASTINA STRIP LINEARE - LINEAR STRIP BASE

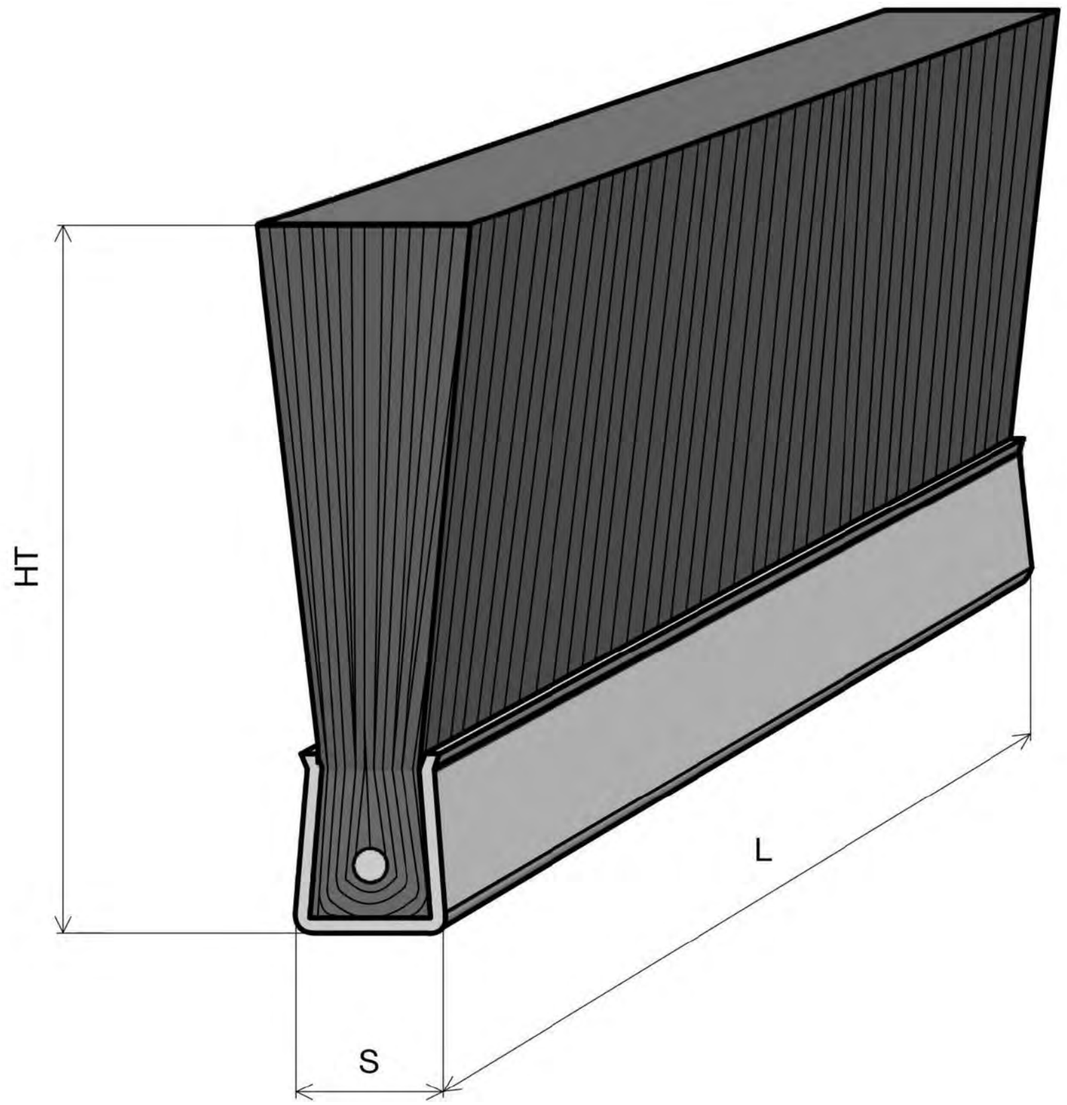

www.siat.it

COD.SL

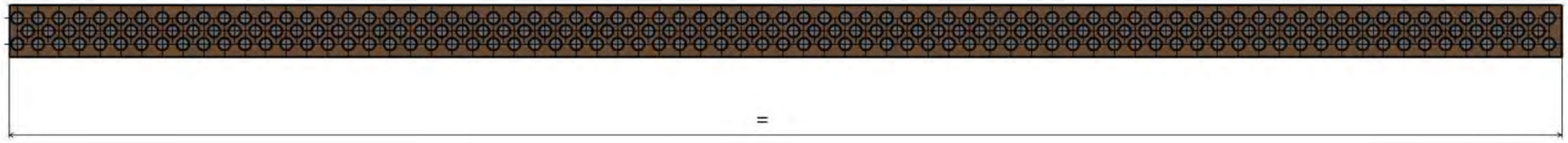

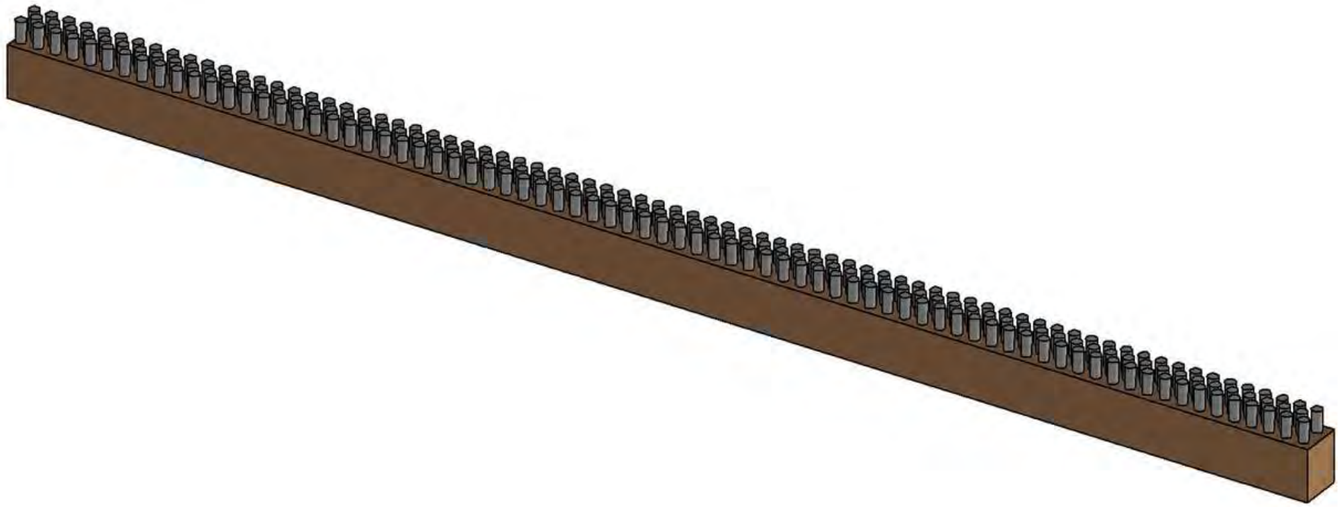

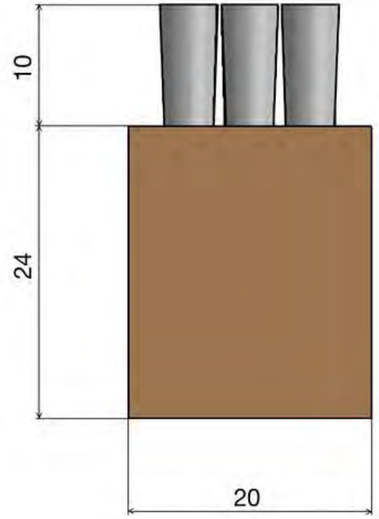

www.siat.it

ASTINA STRIP LINEARE - LINEAR STRIP BASE

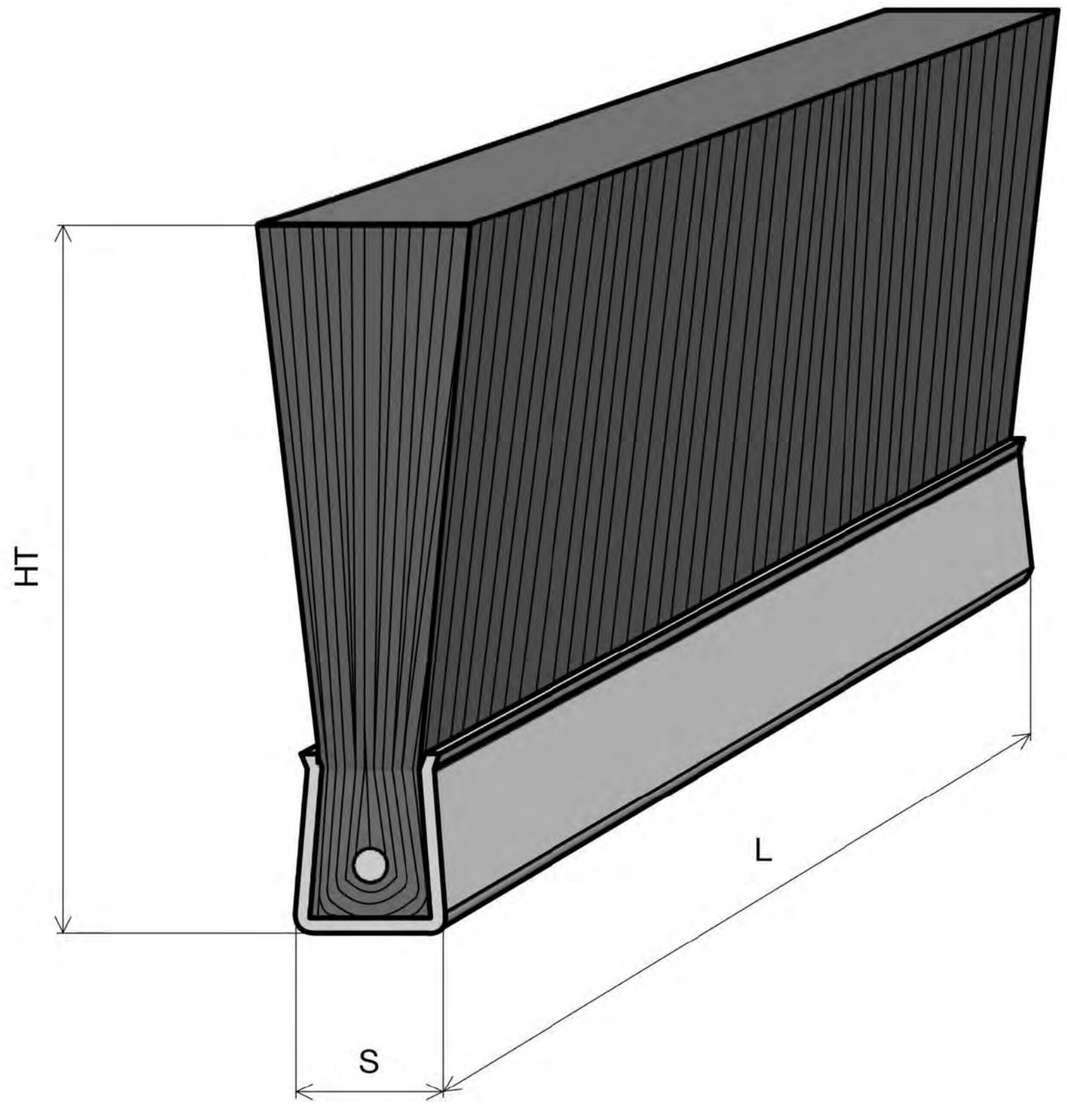

www.siat.it

COD.FE-SB4180G
SUPPORTO IN ALLUMINIO PER BASE MM.4 180G

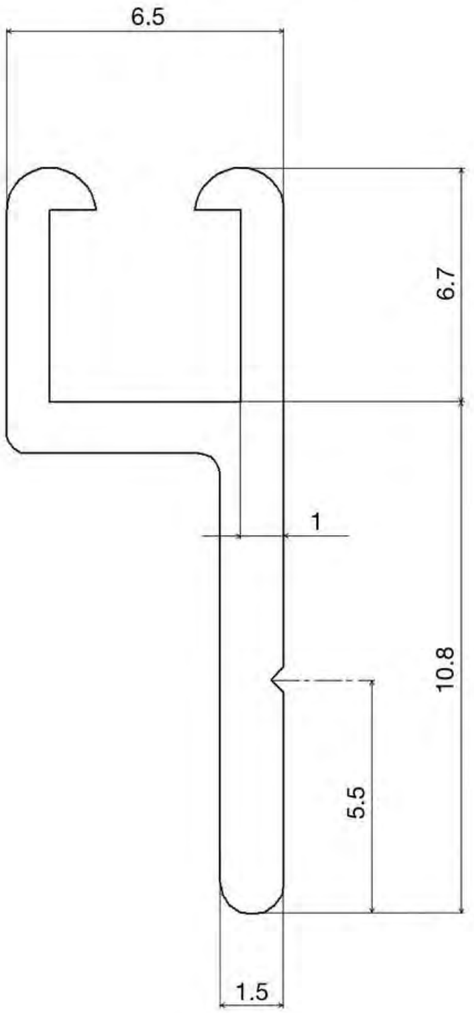

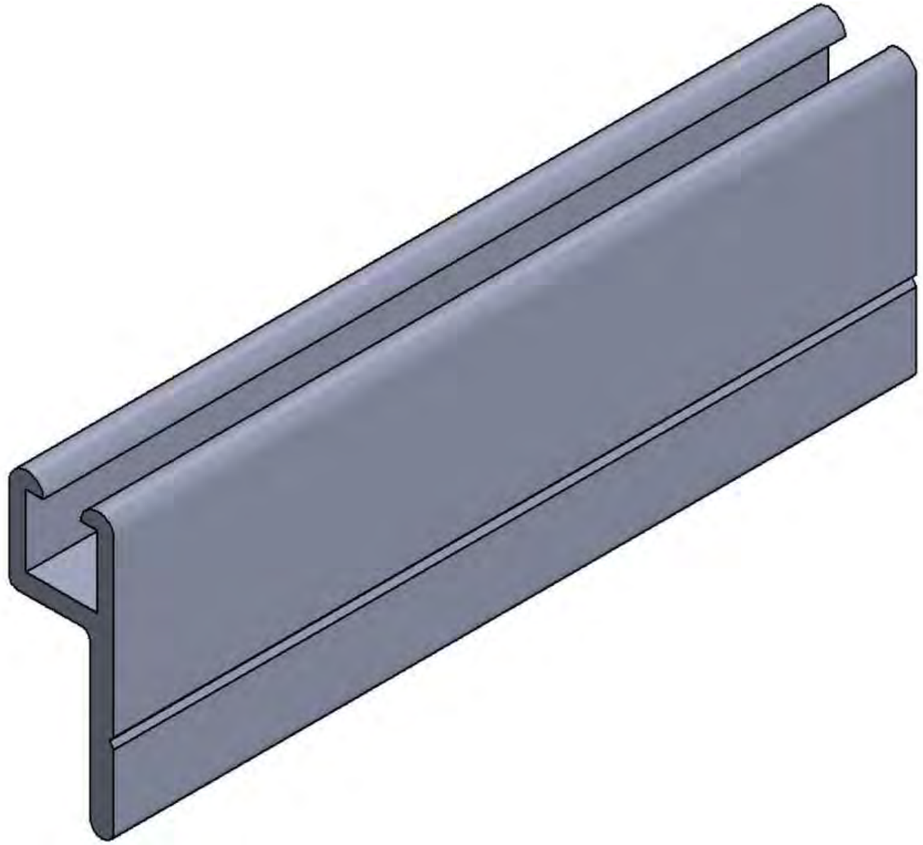

www.siat.it

COD.FE-SB490G
SUPPORTO IN ALLUMINIO PER BASE MM.4 90G

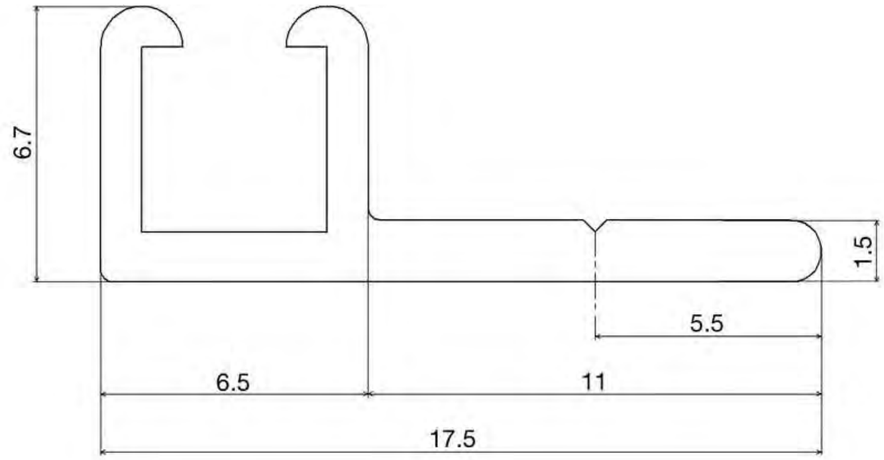

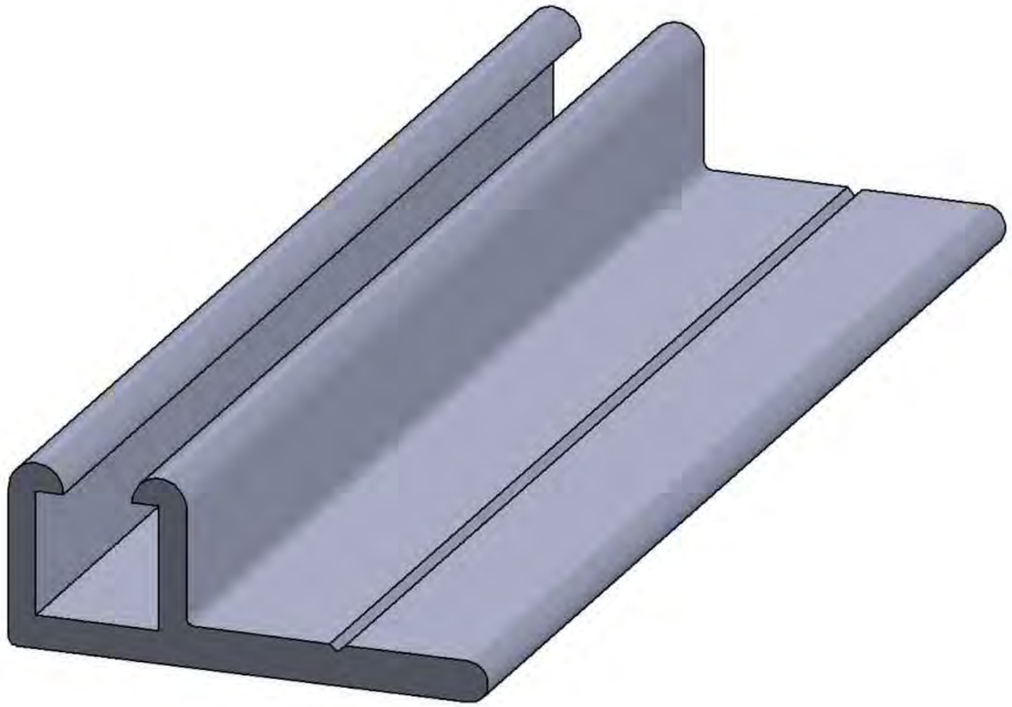

www.siat.it

COD.FE-SB4180-90G
SUPPORTO IN ALLUMINIO PER BASE MM.4 90G/180G

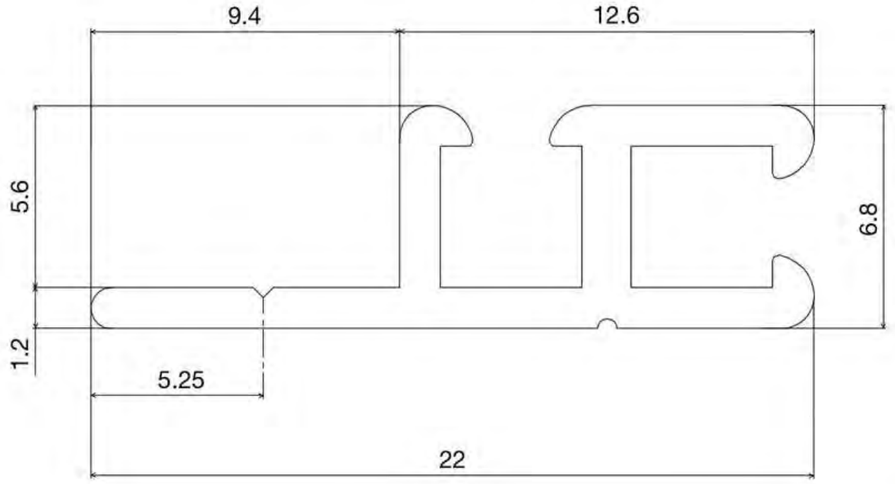

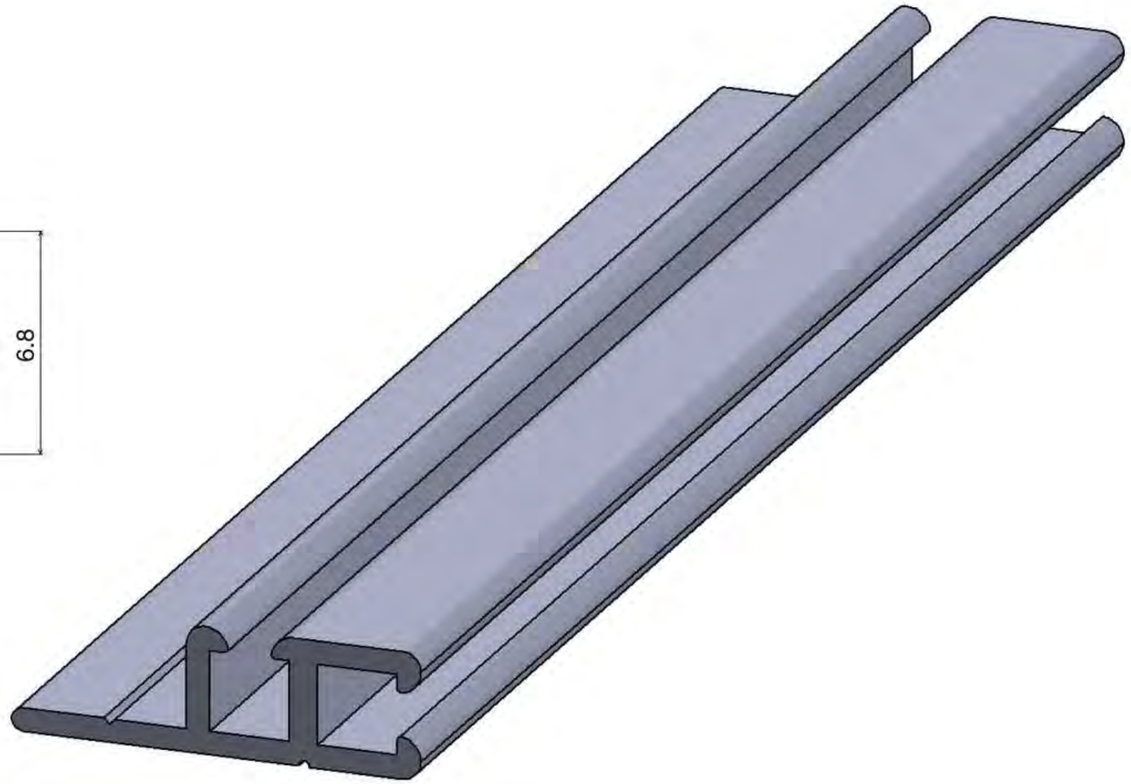

www.siat.it

ASTINA STRIP LINEARE - LINEAR STRIP BASE

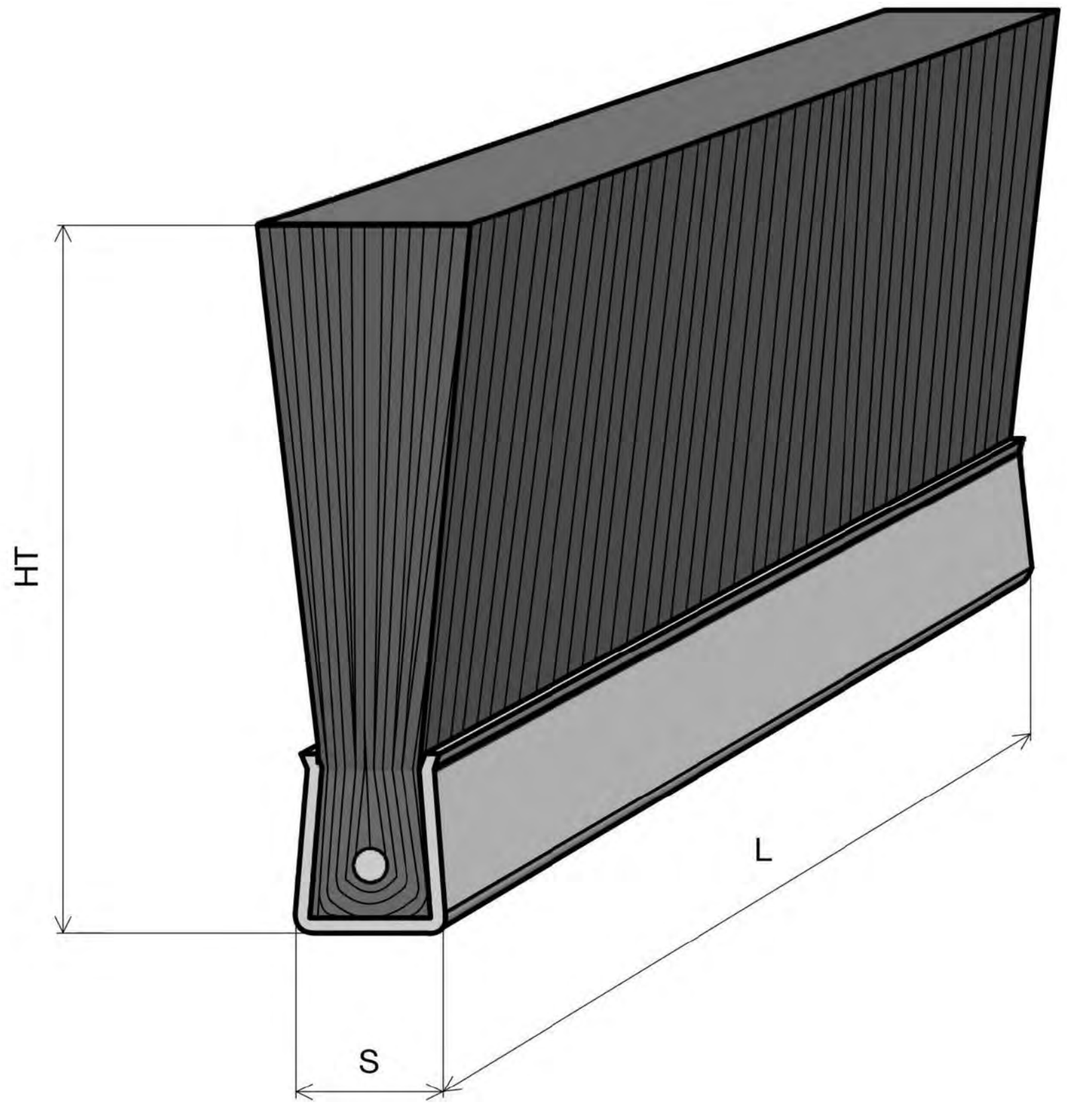

www.siat.it

COD. FE-SB5180G

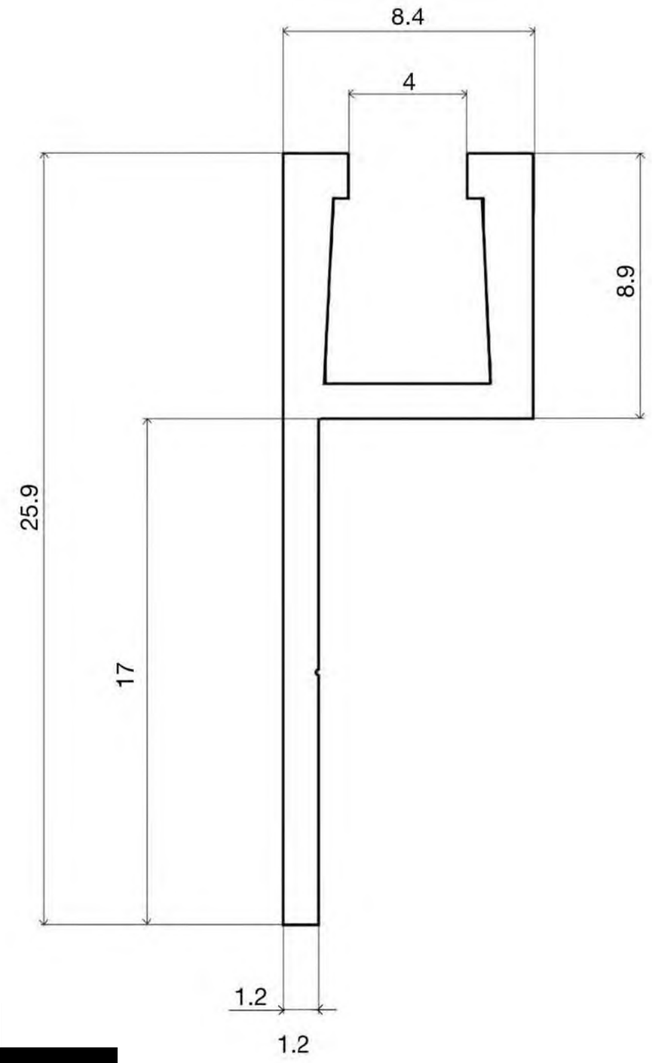

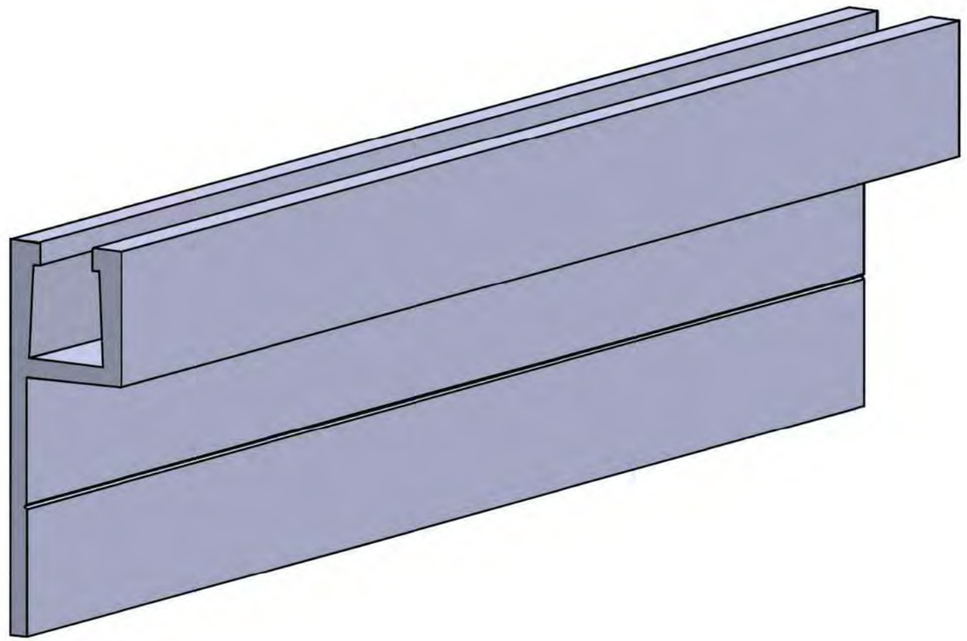

www.siat.it

COD. FE-SB590G

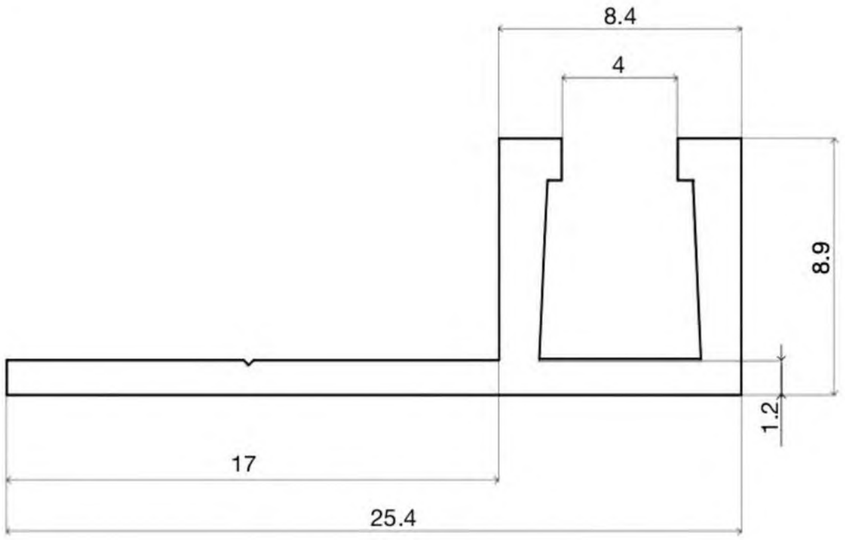

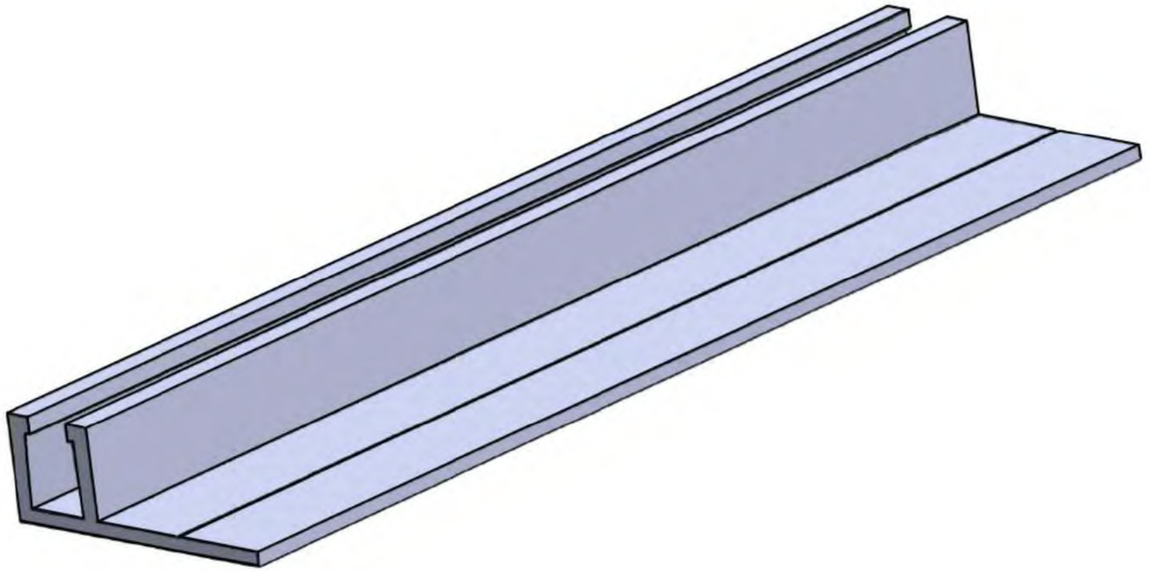

www.siat.it

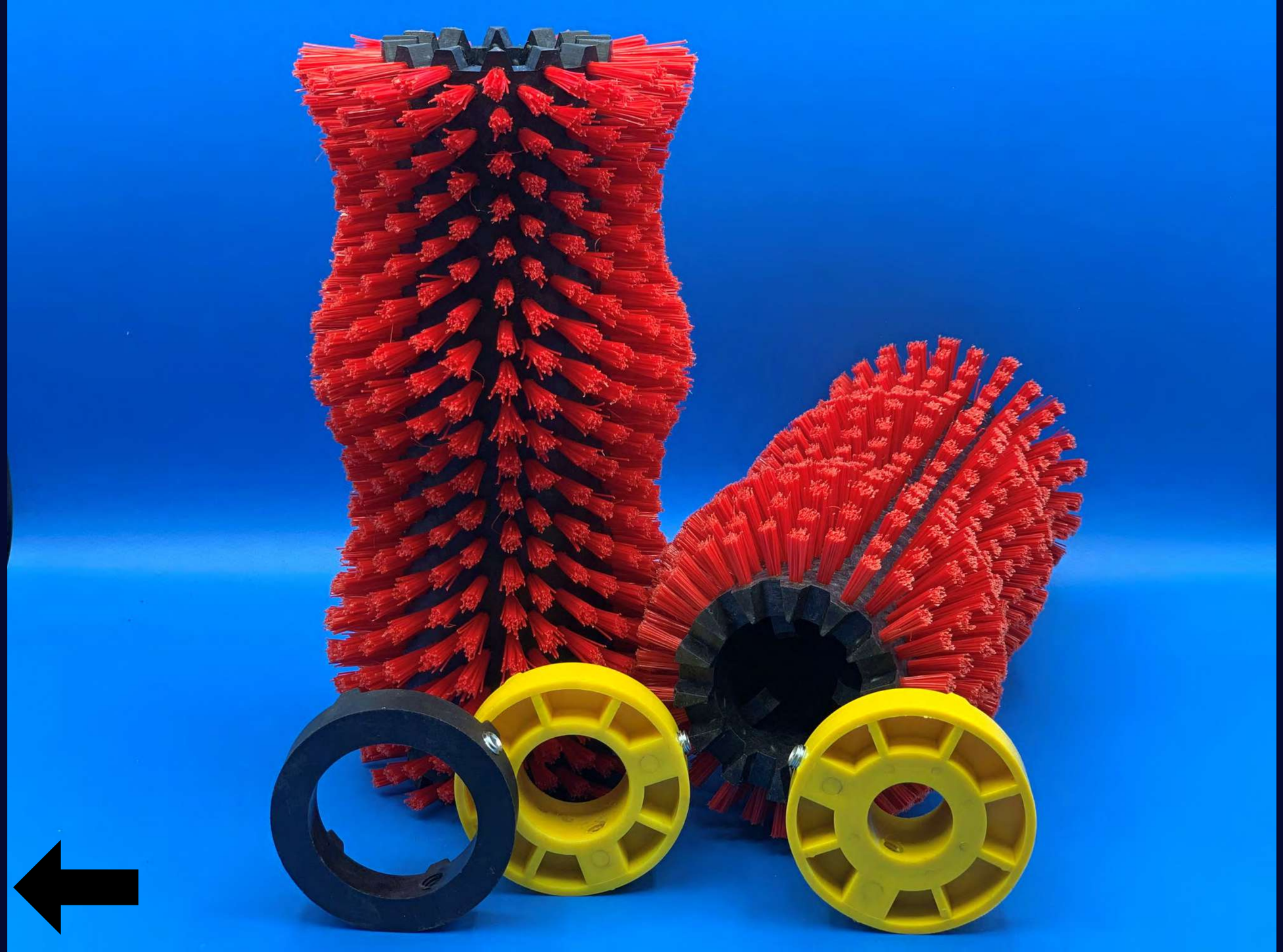

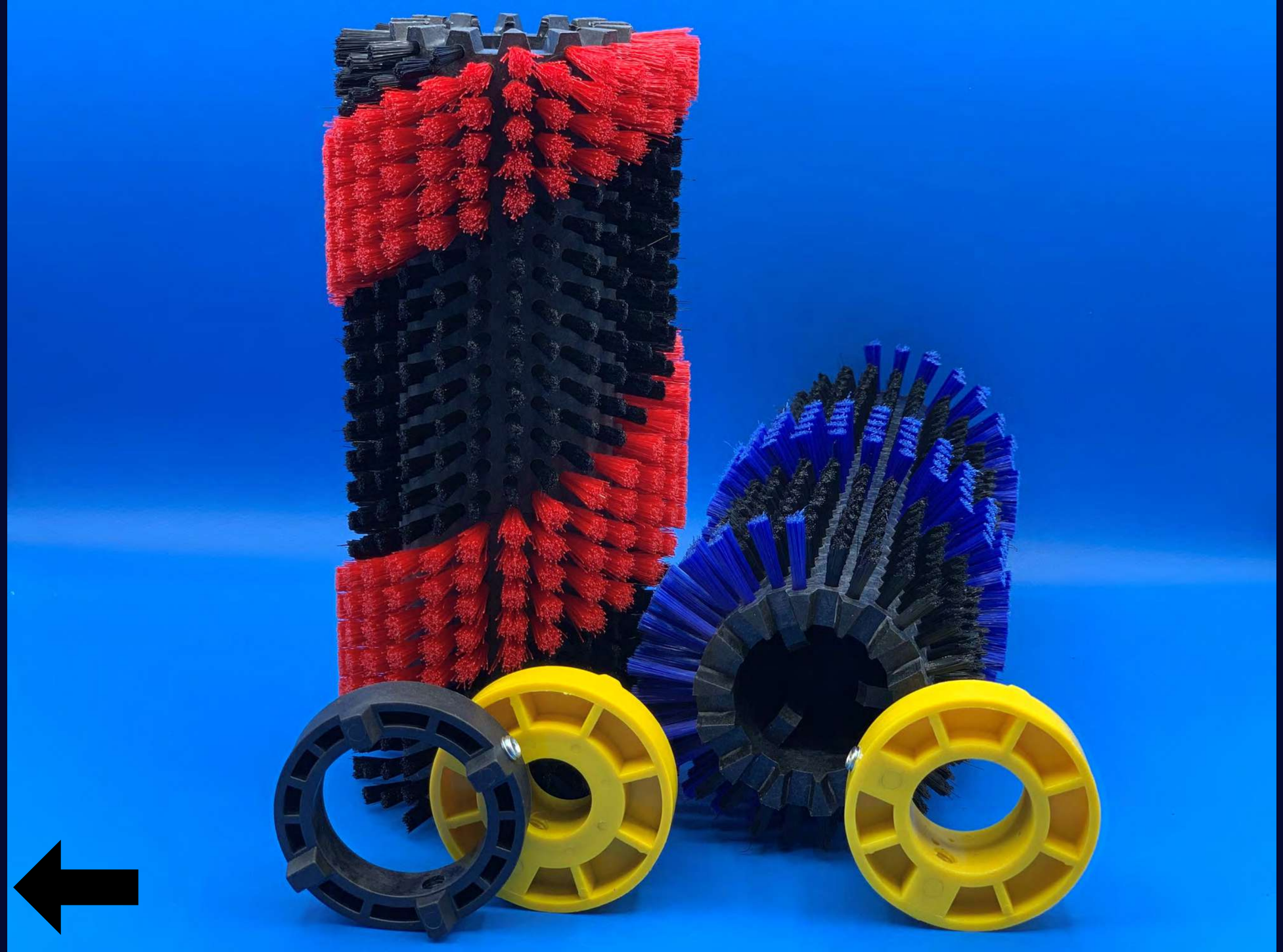

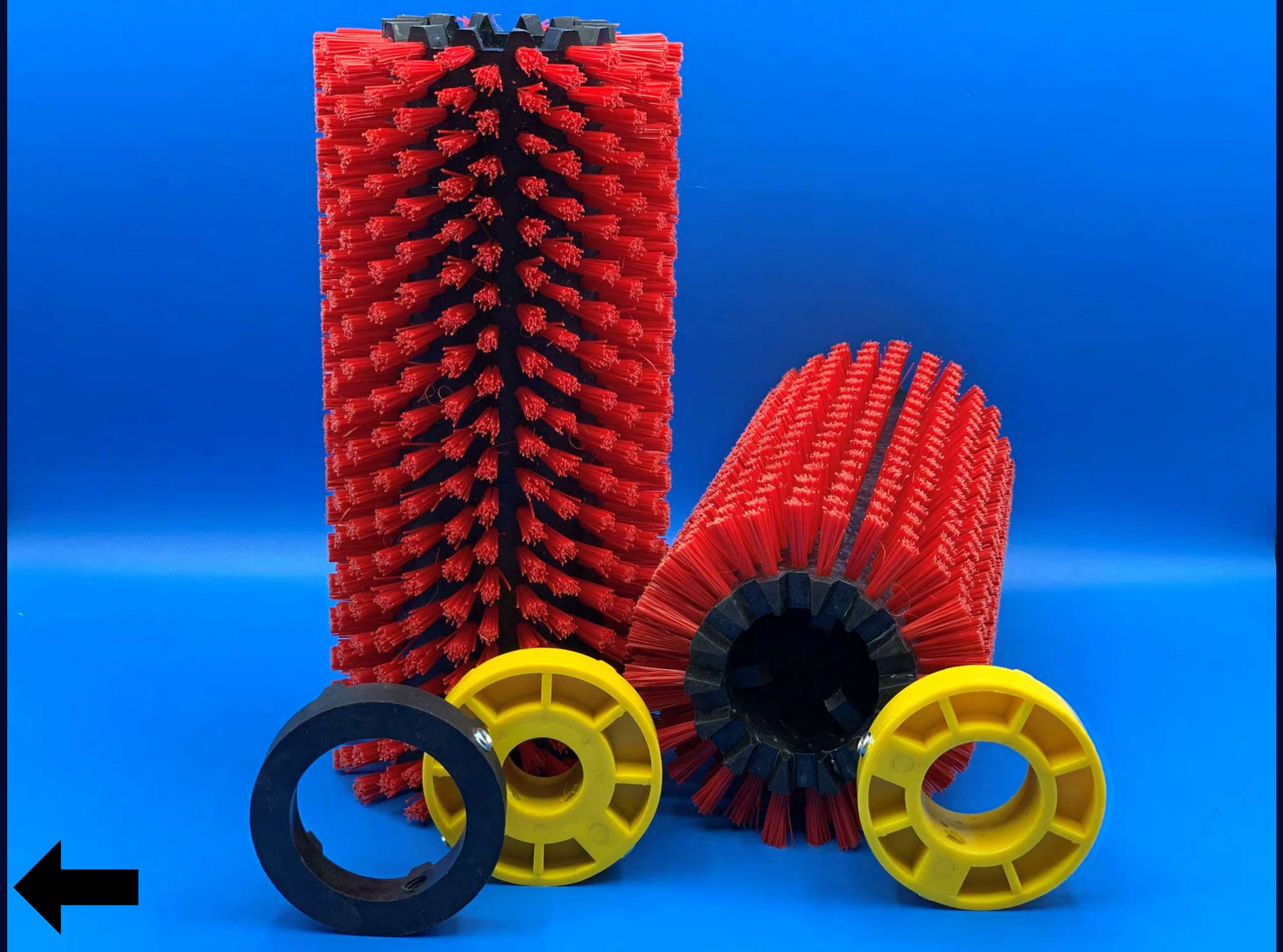

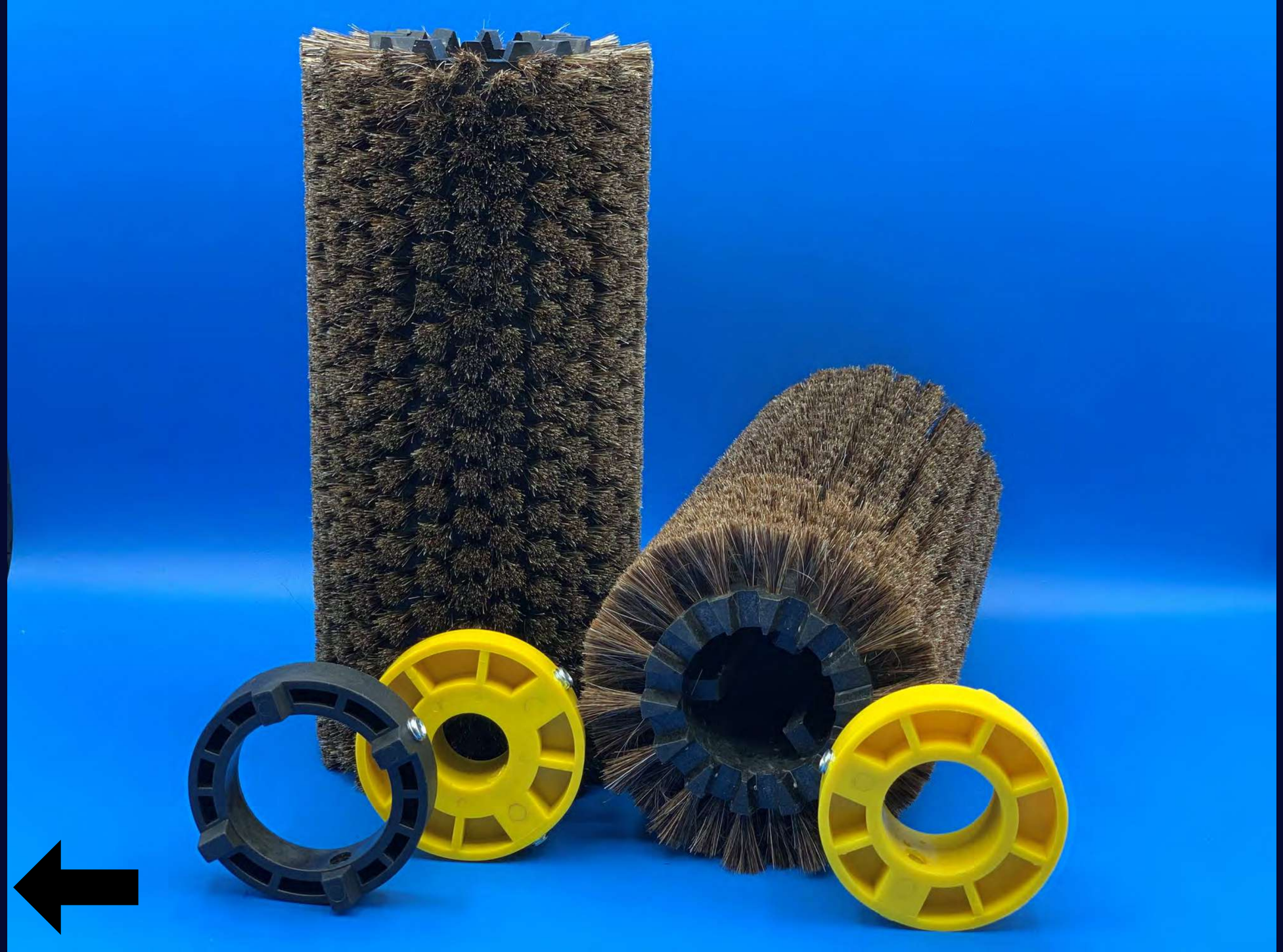

Siat

INDUSTRIAL BRUSHES

Catalogue

CHI SIAMO | ABOUT US

Storia

S.i.a.t S.r.l è un'azienda che produce spazzole da oltre 50 anni.
l'esperienza acquisita in tanti anni di attività unita alle moderne tecnologie di cui disponiamo ci consentono di operare su una molteplicità di settori sia sul mercato nazionale che internazionale.
Da sempre, la soddisfazione del cliente è la nostra priorità.

History

S.i.a.t S.r.l is an Industrial Brushes has been producing brushes for 50 years.
The experience acquired in many years of activity combined with modern technology wich usually use allows us to work in different fields Italian and Internationals.
Costumer's satisfaction is our pleasure.

Contatti | Contact us

SIAT S.r.l
Via Circonvallazione Ovest 49, 51, 53
40050 Castello d'Argile (BO) - ITALY
tel. 0039 051 977027
Uff.vendite Italia: alberto@siat.it
Export: daria@siat.it
Purchasing: daniela@siat.it
Amministration: beatrice@siat.it
info@siat.it - www.siat.it

INDEX

- INDUSTRIAL SECTOR
- FRUIT AND VEGETABLES BRUSHES
- MILLING SECTOR
- BRUSHES FOR DOORS AND WINDOWS
- BRUSHES FOR HOUSEHOLD APPLIANCES
- TECHNICAL DOORMAT
- DATA SHEET MONOFILAMENT - SUPPORT

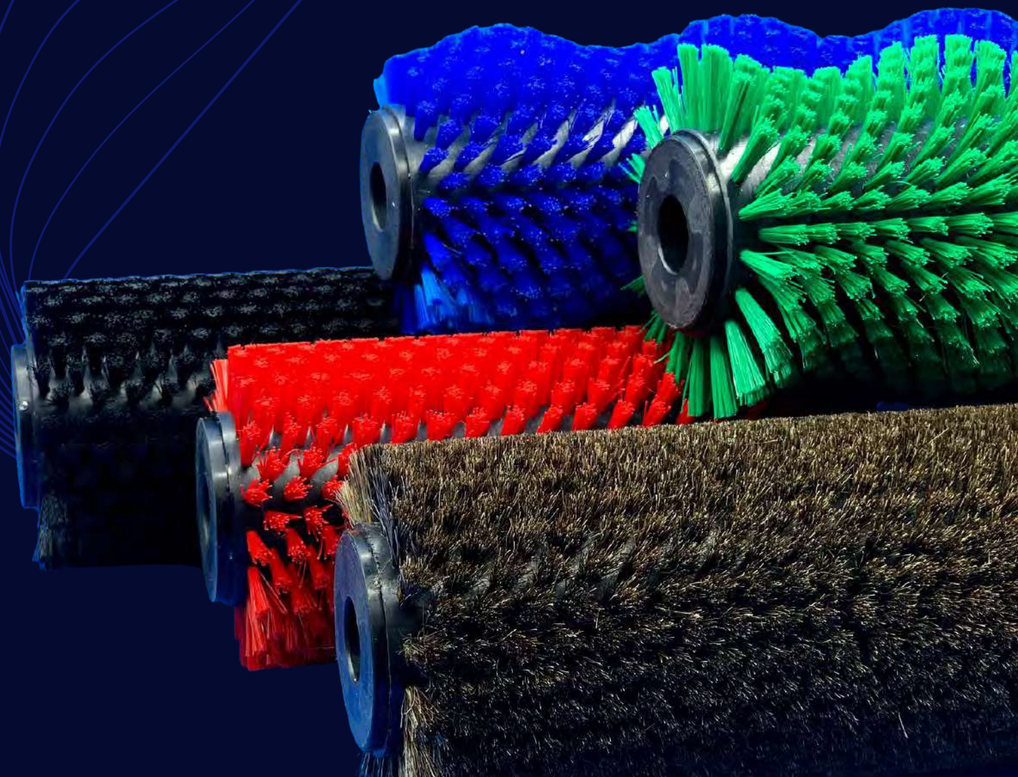

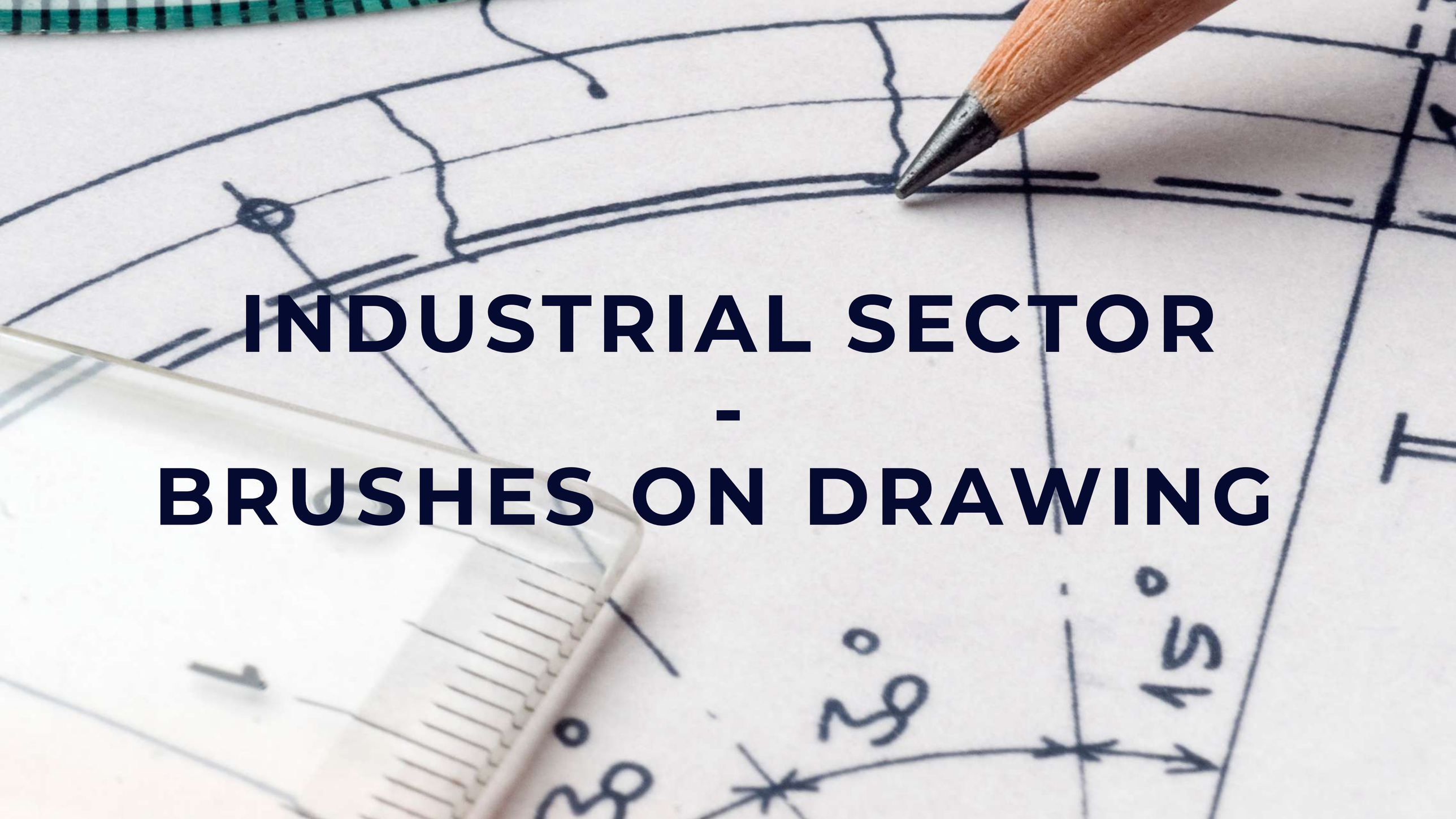

INDUSTRIAL SECTOR
-
BRUSHES ON DRAWING

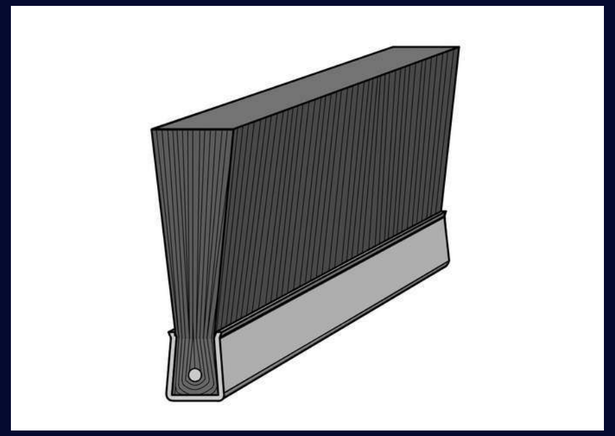

COD.LINEAR STRIP

Linear strip electrogalvanised base brush
Available in base (S) mm.4-5-8-10, lenght (L), height (HT), and monofilament to define
(Technical drawing)

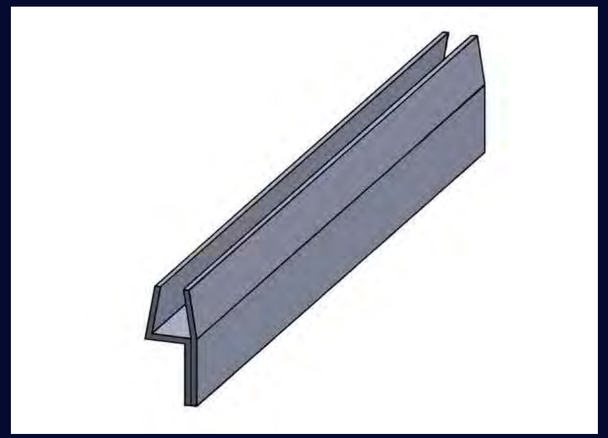

COD.BRACKETB180G

Galvanised iron bracket for strip base mm.8, lenght mm.1000
Shoulder fixing 180°
(Technical drawing)

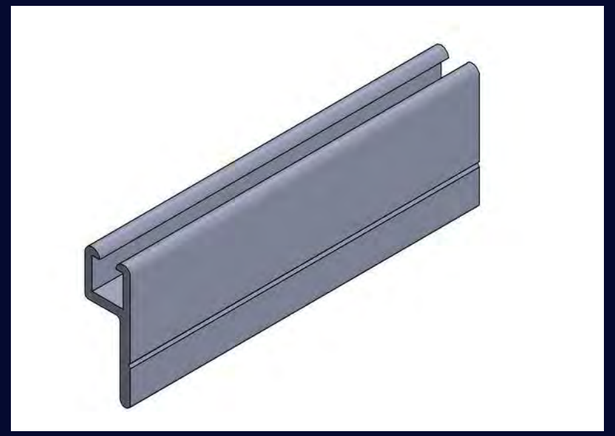

COD.FE-SB4180G

Alluminium bracket for strip base mm.4, lenght mm.2500
Shoulder fixing 180°
(Technical drawing)

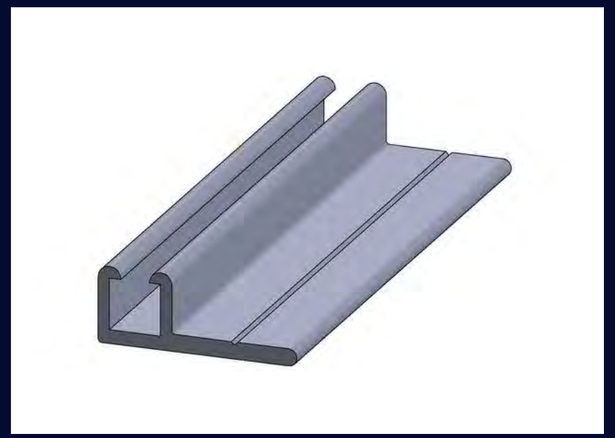

COD.FE-SB490G

Alluminium bracket for strip base mm.4, lenght mm.2500
Shoulder fixing 90°
(Technical drawing)

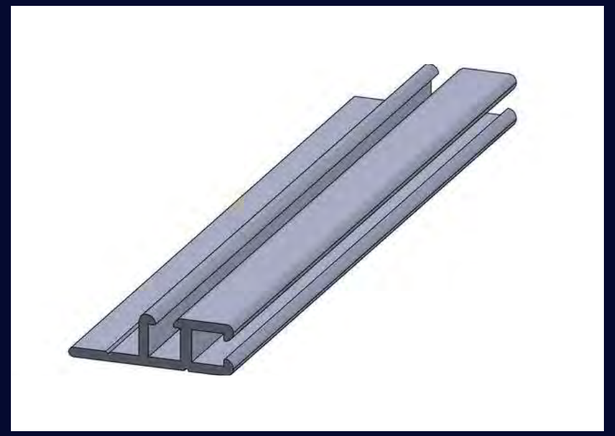

COD.FE-SB490180

Alluminum bracket for strip base mm.4, lenght mm.2500
Shoulder fixing 90/180°
(Technical drawing)

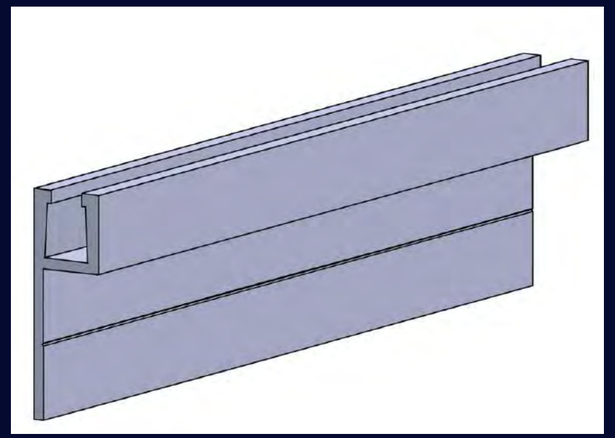

COD.FE-SB5180

Alluminum bracket for strip base mm.5, lenght mm.2500
Shoulder fixing 180°
(Technical drawing)

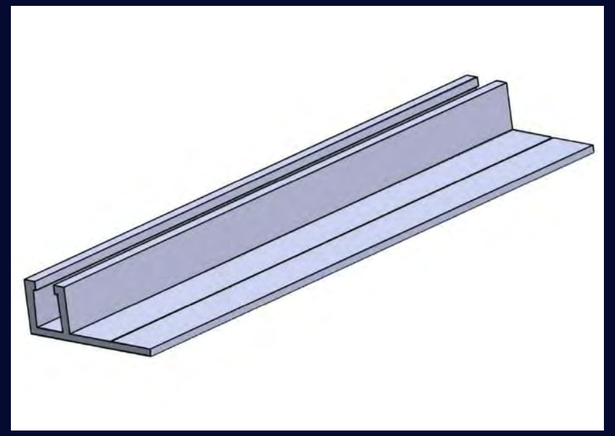

COD.FESB590G

Alluminum bracket for strip base mm.5, lenght mm.2500
Shoulder fixing 90°
(Technical drawing)

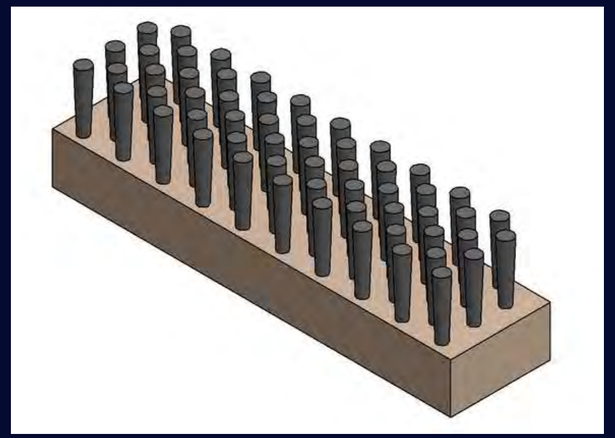

COD.LINEAR TOUFTS

Punched linear brush
(Technical drawing)

COD.CYLINDRICAL BRUSH

Cylindrical brush witch electrogalvanised strip wonded
On request we can produce even witch external shaped diameters
(Technical drawing)

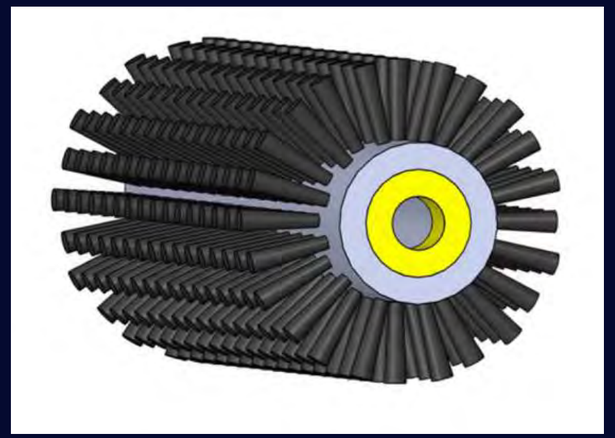

COD.CYLINDRICAL TOUFTS

Cylindrical punched brush
On request we can produce even external shaped diameters
(Technical drawing)

COD.3030

Cylindrical brush in sector for cleaning conveyor belts
Galvanised tube ø.mm.60 x 2, lenght to define
8 inclined sector in PPL 0,60 ø.e.mm.180 with possibility of reduction brushes and trasmission shaft
On request monofilament and external diameter to define
(Technical drawing)

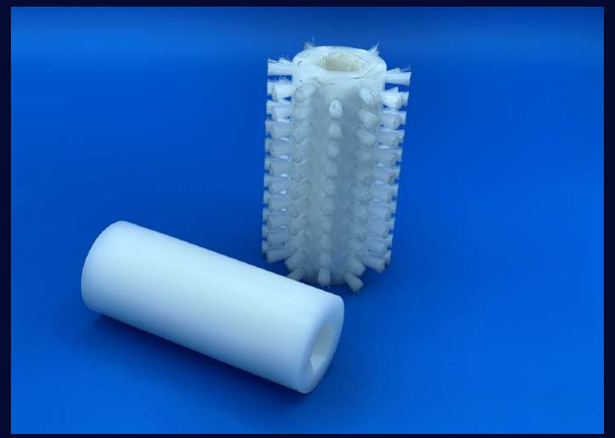

COD.MODEL 1

Modular brush PP mm.100 x ø.mm.40 hexagonal hole mm.18, toufts arrangement
Monofilament and external diameter brush to define
(Technical drawing)

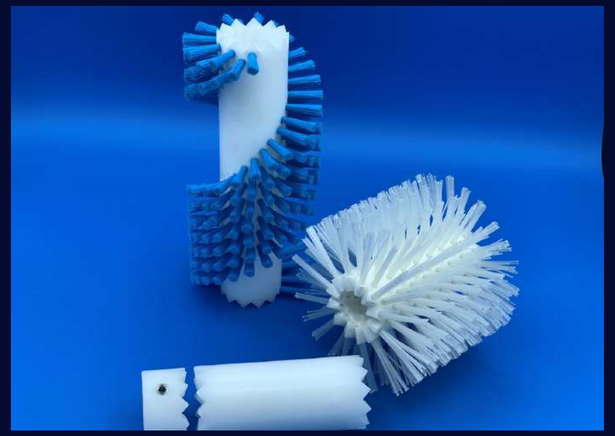

COD.MODEL 2

Modular brush PP mm.100 x ø.mm.46, hole ø.mm.25 with 12 toufts on circumference
Touft on the lenght monofilaments
External diameter to define
(Technical drawing)

COD.MODEL 3

Modular brush PP mm.100 x ø.mm.155, hole ø.mm.130 with 36 holes on the circumference
Toufts on the lenght monofilament
External diameter to define with the possibility of reduction
Bushes hose and square hose bushes mm.70
(Technical drawing)

COD.MODEL 4

Cylindrical brush PEHD d.mm.70, hole ø.mm.46
Arrangements toufts monofilaments and external diameter brush to define with reduction bushes hole ø.mm.30 and ø.mm.25
(Technical drawing)

FRUIT AND VEGETABLE
BRUSHES

COD.CILP

Cylindrical brush in PE section x profile wonded on a galvanised tube ø.mm.50 x 1,2
Distance between spires mm.16 left or right winding
Cylindrical external profile brush
PE 0,30 BLUE color – PE 0,40 green color – PE 0,50 red color
soft medium hard
(Technical drawing)

COD.ONDP

Wavy brush in PE section x profile wonded on a galvanised tube ø.mm.50 x 1,2 Distance between spires mm.16 left or right winding
Wavy external profile brush
PE 0,30 BLUE color – PE 0,40 green color – PE 0,50 red color
soft medium hard
(Technical drawing)

COD.CILN

Cylindrical brush in PBT 0,25 knurled black cylindrical brush wonded on a galvanised tube ø.mm.50 x 1,2
Distance between spires mm.16 right or left winding
Cylindrical external profile
(Technical drawing)

COD.ONDN

Wavy brush in 0,25 knurled black PBT wonded on a galvanised tube ø.mm.50 x1,2
Distance between spires mm.16 right or left winding
Wavy external profile
(Technical drawing)

COD.CILC

Cylindrical horse hair brush wonded on a galvanised tube ø.mm.50 x 1,2
Distance between spires mm.16 right or left winding
Cylindrical external profile
(Technical drawing)

COD.TRO254NC

Modular cylindrical brush mm.254 x ø.mm.73 in PBT 0,25 Knurled
Cylindrical external profile ø.mm.115
Type hole ø.mm.50 COD.TRO254NCF50 (Technical drawing)
Type hole ø.mm.45 COD.TRO254NCF40 (Technical drawing)
Type hole ø.mm.40 COD.TRO254NCF35 (Technical drawing)
Type hole ø.mm.30 COD.TRO254NCF30 (Technical drawing)
Type hole ø.mm.25 COD.TRO254NCF25 (Technical drawing)
On demand closing terminal (Different Versions)

COD.TRO254PC3

Modular cylindrical brush mm.254 x ø.mm.73 in PE section x 0,30 blue color
Cylindrical external profile brush ø.mm.115
Type hole ø.mm.50 COD.TRO254PC3F50 (Technical drawing)
Type hole ø.mm.45 COD.TRO254PC3F40 (Technical drawing)
Type hole ø.mm.40 COD.TRO254PC3F35 (Technical drawing)
Type hole ø.mm.30 COD.TRO254PC3F30 (Technical drawing)
Type hole ø.mm.25 COD.TRO254PC3F25 (Technical drawing)
On demand closing terminal (Different Versions)

COD.TRO254PC4

Modular cylindrical brush mm.254 x ø.mm.73 in PE section x 0,40 green color
Cylindrical external profile brush ø.mm.115
Type hole ø.mm.50 COD.TRO254PC4F50 (Technical drawing)
Type hole ø.mm.45 COD.TRO254PC4F40 (Technical drawing)
Type hole ø.mm.40 COD.TRO254PC4F35 (Technical drawing)
Type hole ø.mm.30 COD.TRO254PC4F30 (Technical drawing)
Type hole ø.mm.25 COD.TRO254PC4F25 (Technical drawing)
On demand closing terminal (Different Versions)

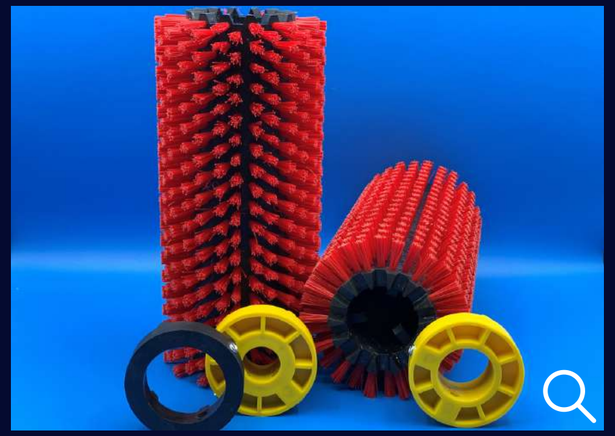

COD.TRO254PC5

Modular cylindrical brush mm.254 x ø.mm.73 in PE section x 0,50 red color
Cylindrical external profile brush ø.mm.115
Type hole ø.mm.50 COD.TRO254PC5F50 (Technical drawing)
Type hole ø.mm.45 COD.TRO254PC5F40 (Technical drawing)
Type hole ø.mm.40 COD.TRO254PC5F35 (Technical drawing)
Type hole ø.mm.30 COD.TRO254PC5F30 (Technical drawing)
Type hole ø.mm.25 COD.TRO254PC5F25 (Technical drawing)
On demand closing terminal (Different Versions)

COD.TRO254PO3

Modular wavy brush mm. 254 x ø.mm.73 in PE section x 0,30 blue color
Wavy external profile brush ø.mm.125/105
Type hole ø.mm.50 COD.TRO254PO3F50 (Technical drawing)
Type hole ø.mm.45 COD.TRO254PO3F40 (Technical drawing)
Type hole ø.mm.40 COD.TRO254PO3F35 (Technical drawing)
Type hole ø.mm.30 COD.TRO254PO3F30 (Technical drawing)
Type hole ø.mm.25 COD.TRO254PO3F25 (Technical drawing)
On demand closing terminal (Different Versions)

COD.TRO254PO4

Modular wavy brush mm. 254 x ø.mm.73 in PE section x 0,40 green color
Wavy external profile brush ø.mm.125/105
Type hole ø.mm.50 COD.TRO254PO4F50 (Technical drawing)
Type hole ø.mm.45 COD.TRO254PO4F40 (Technical drawing)
Type hole ø.mm.40 COD.TRO254PO4F35 (Technical drawing)
Type hole ø.mm.30 COD.TRO254PO4F30 (Technical drawing)
Type hole ø.mm.25 COD.TRO254PO4F25 (Technical drawing)
On demand closing terminal (Different Versions)

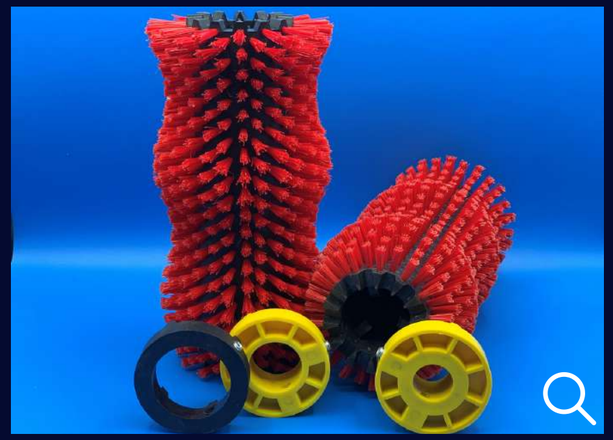

COD.TRO254PO5

Modular wavy brush mm. 254 x ø.mm.73 in PE section x 0,50 red color
Wavy external profile brush ø.mm.125/105
Type hole ø.mm.50 COD.TRO254PO5F50 (Technical drawing)
Type hole ø.mm.45 COD.TRO254PO5F40 (Technical drawing)
Type hole ø.mm.40 COD.TRO254PO5F35 (Technical drawing)
Type hole ø.mm.30 COD.TRO254PO5F30 (Technical drawing)
Type hole ø.mm.25 COD.TRO254PO5F25 (Technical drawing)
On demand closing terminal (Different Versions)

COD.TRO254NO

Modular wavy brush mm. 254 x ø.mm.73 in PBT Knurled
Wavy external profile brush ø.mm.125/105
Type hole ø.mm.50 COD.TRO254NOF50 (Technical drawing)
Type hole ø.mm.45 COD.TRO254NOF40 (Technical drawing)
Type hole ø.mm.40 COD.TRO254NOF35 (Technical drawing)
Type hole ø.mm.30 COD.TRO254NOF30 (Technical drawing)
Type hole ø.mm.25 COD.TRO254NOF25 (Technical drawing)
On demand closing terminal (Different Versions)

COD.TRO254CC

Modular cylindrical brush mm.254 x ø.mm.73 in horse hair material
Cylindrical external profile brush ø.mm.115
Type hole ø.mm.50 COD.TRO254CCF50 (Technical drawing)
Type hole ø.mm.45 COD.TRO254CCF40 (Technical drawing)
Type hole ø.mm.40 COD.TRO254CCF35 (Technical drawing)
Type hole ø.mm.30 COD.TRO254CCF30 (Technical drawing)
Type hole ø.mm.25 COD.TRO254CCF25 (Technical drawing)
On demand closing terminal (Different Versions)

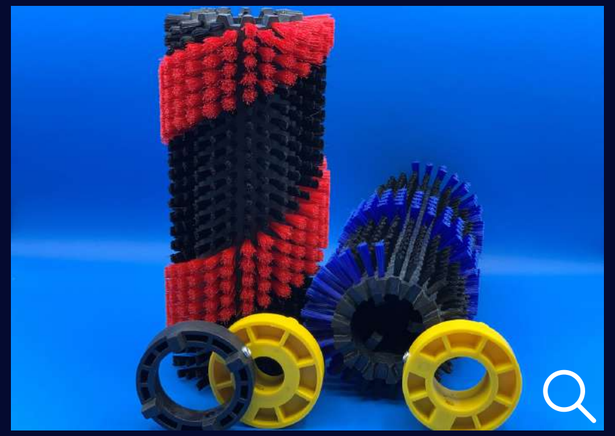

COD.TRO254S

Modular cylindrical brush mm.254 x ø.mm.73 spiralled one on
Synthetic monofilament to define
Cylindrical external profile brush low spiral ø.mm.105, high spiral ø.mm.115
(Technical drawing right spiral) (Technical drawing left spiral)
Type hole ø.mm.50 COD.TRO254SF50 (Technical drawing)
Type hole ø.mm.45 COD.TRO254SF40 (Technical drawing)
Type hole ø.mm.40 COD.TRO254SF35 (Technical drawing)
Type hole ø.mm.30 COD.TRO254SF30 (Technical drawing)
Type hole ø.mm.25 COD.TRO254SF25 (Technical drawing)
On demand closing terminal (Different Versions)

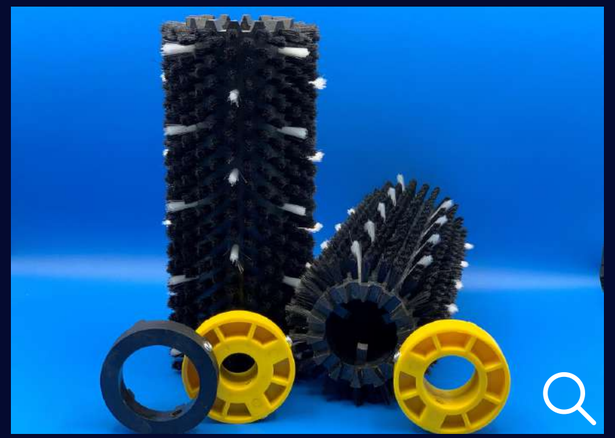

COD.TRO254NCC

Modular cylindrical brush mm.254 x ø.mm.73 Knurled
Cylindrical external profile brush low side ø.mm.105, white toufts in PA 0,30 ø.mm.115
Type hole ø.mm.50 COD.TRO254NCCF50 (Technical drawing)
Type hole ø.mm.45 COD.TRO254NCCF40 (Technical drawing)
Type hole ø.mm.40 COD.TRO254NCCF35 (Technical drawing)
Type hole ø.mm.30 COD.TRO254NCCF30 (Technical drawing)
Type hole ø.mm.25 COD.TRO254NCCF25 (Technical drawing)
On demand closing terminal (Different Versions)

COD.TRO254PLUG

Closing terminal for brush TRO254
Type hole ø.mm.50 COD.TRO254PLUGF50 (Technical drawing)
Type hole ø.mm.45 COD.TRO254PLUGF40 (Technical drawing)
Type hole ø.mm.40 COD.TRO254PLUGF35 (Technical drawing)
Type hole ø.mm.30 COD.TRO254PLUGF30 (Technical drawing)
Type hole ø.mm.25 COD.TRO254PLUGF25 (Technical drawing)

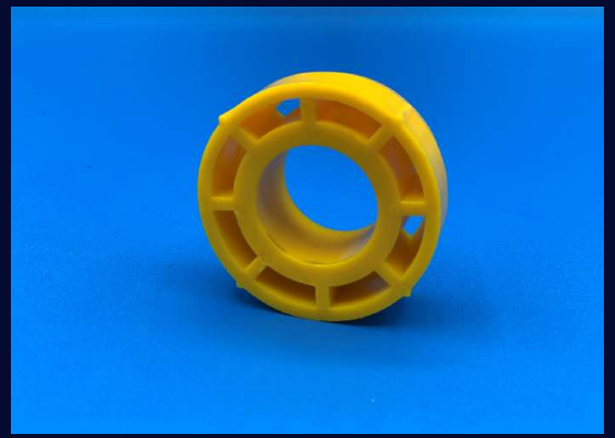

COD.TRO254BUSHF25P

Bushes for reduction hole ø.mm.25 x TRO254 with centrale hole ø.mm.50 (Technical drawing)

COD.OF-SPCILPEHD1

Toufted brush PEHD ø.mm.70 core for washing, waxing fruit
Available hole reduction bushes ø.mm.25-30-35-40
(Technical drawing)

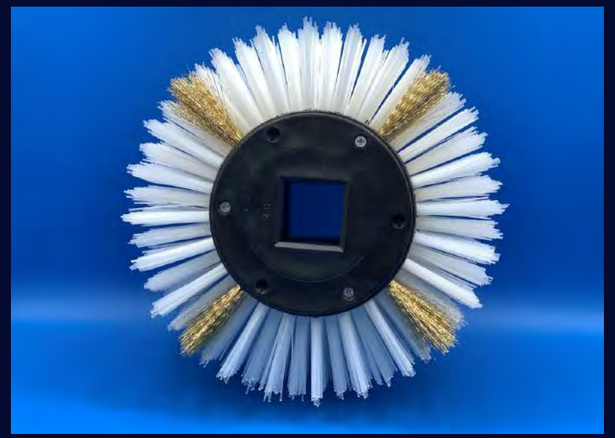

COD.TMM100CER

Brush for cleaning wax roller mm.100 square, hole ø.mm.40 in plastic material with steel sectors ø.e.mm.250
(Technical drawing)

COD.CER1

Brush for cleaning wax rollers wonded on a galvanised tube
ø.mm.50 x 1,2 in PPL 1,3 x 1,8
Distance between spires mm.20, ø.e.mm.250
(Technical drawing)

COD.CER2

Brush for cleaning wax rollers wonded on a galvanised tube
ø.mm.50 x 1,2 in steel 0,25
Distance between spires mm.20, ø.e.mm.250
(Technical drawing)

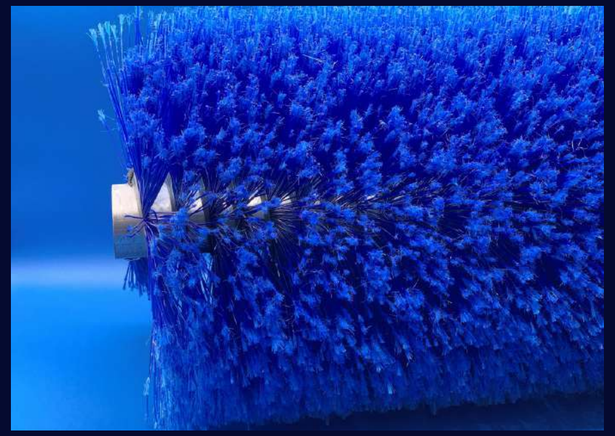

COD.SPFERTUBO

Brush for braking sorting machine in blue feathered PE wonded on a galvanised tube
(Technical drawing)

COD.SPFERALBERO

Brush for sorting machine braking in blue feathered PE wonded on a shaft
(Technical drawing)

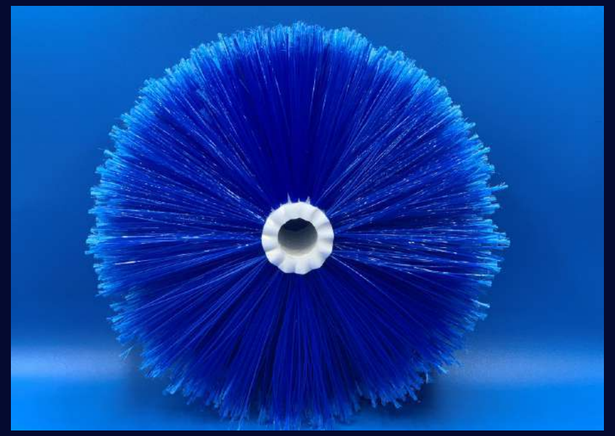

COD.TMM100F25DE270

Modular brush for sorting machine braking in blue feathered PE 0,80 mm.100 x ø.mm.46, hole ø.mm.25, ø.e.mm.270
(Technical drawing)

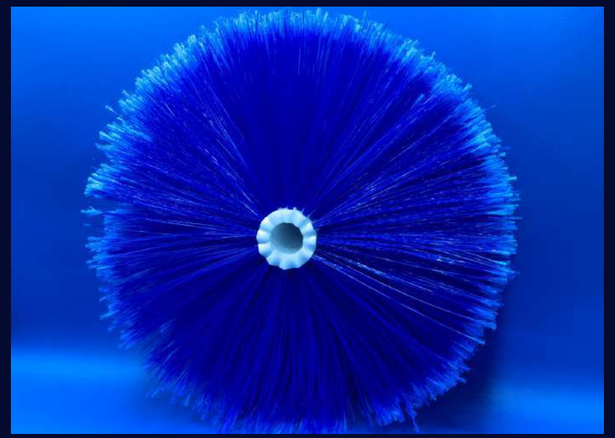

COD.TMM100F25DE320

Modular brush for sorting machine braking in blue feathered PE 0,80 mm.100 x ø.mm.46, hole ø.mm.25, ø.e.mm.320
(Technical drawing)

COD.TMM100F25DE2703SETT

Brush for sorting machine braking in blue feathered PE 0,80,
ø.e.mm.270 in sectors
(Technical drawing)

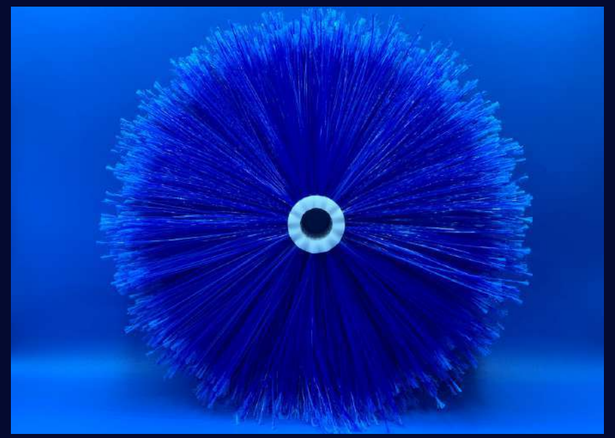

COD.TMM100F25DE360S

Brush for sorting machine braking in blue feathered PE 0,80 staggered,
ø.e.mm.360/320
(Technical drawing)

COD.OF-SPCILFPEHD

Toufted brush for sorting machine braking PEHD ø.70 blue feathered PE core
Available bushes for hole's reduction ø.25-30-35-40
(Technical drawing)

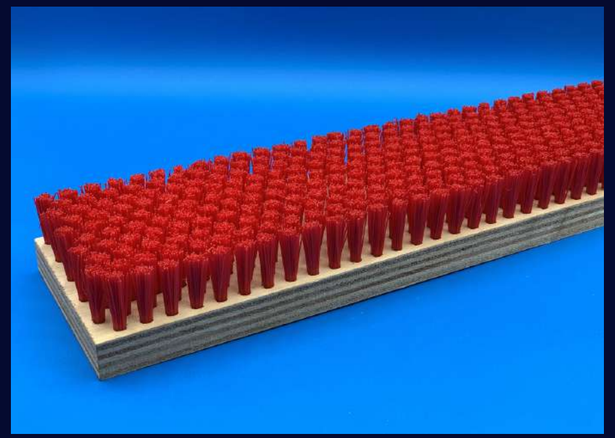

COD.10781000

Carrots and potatoes brush multilayer okumè
mm.1000 x 100 x 18 toufts x profile PE 0,50 red color
(Technical drawing)

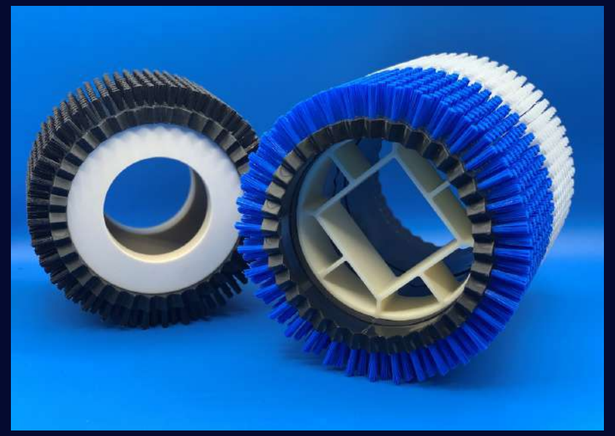

COD.OF-SPPC

Carrots and potatoes cylindrical brush modular mm.100 x ø.mm.155,
hole ø.mm.130 material PA 6/6 0,60, ø.e.mm.155
Available bushes for hole's reduction ø.mm. 60/70/80
Available bushes for reduction square hole ø.mm.70
(Technical drawing)

COD.TMM100PE

Modular brush mm.100 x ø.mm.46, hole ø.mm.25 in PE x profile blue 0,30
ø.e.mm.80 for washing, waxing cherries
(Technical drawing)

COD.TMM100PC

Modular brush mm100 x ø.46 hole ø.mm.25 in horse hair
ø.e.mm.80 for waxing cherries
(Technical drawing)

COD.OF-SP122

Net unwinder shaped brush mm.240 x ø.mm.70, hole ø.mm.20 in nylon
ø.e.mm.190/160
(Technical drawing)

FRUIT AND VEGETABLES BRUSHES

FRUIT AND VEGETABLES BRUSHES

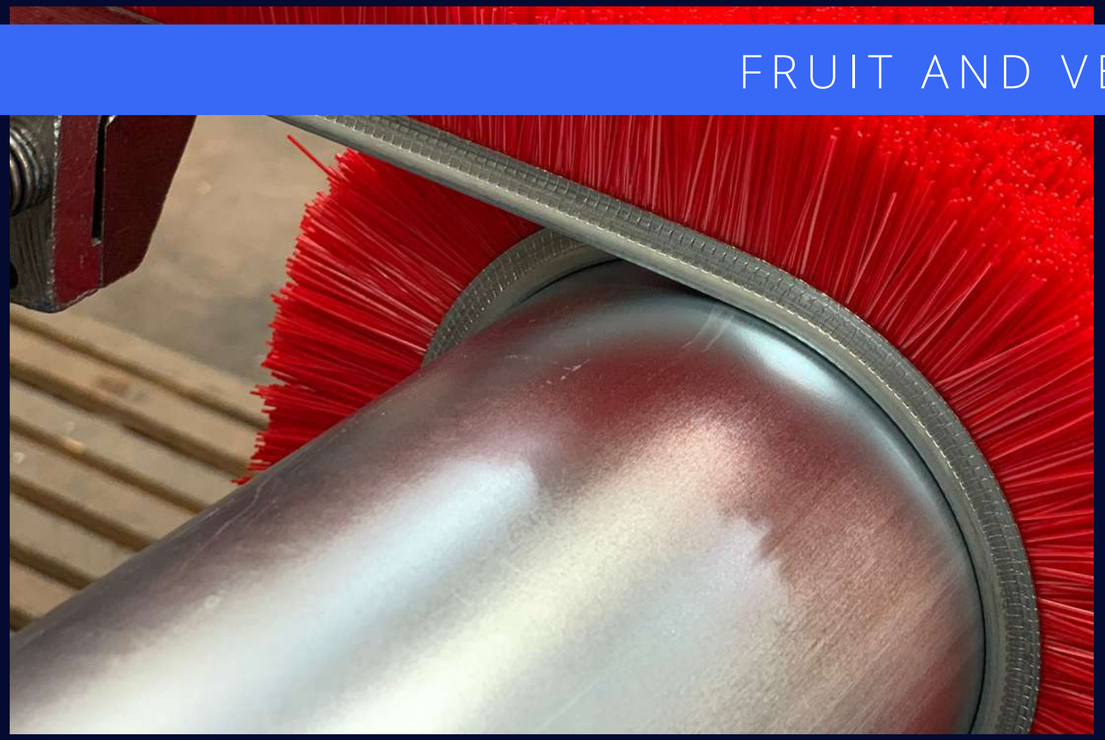

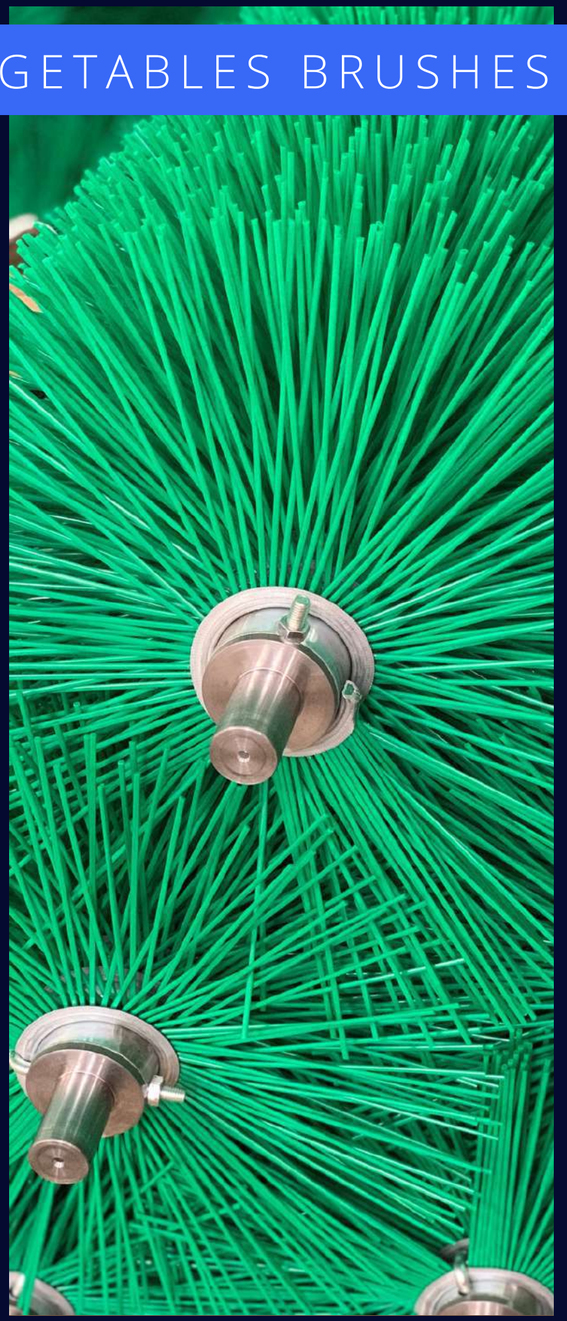

MILLING
SECTOR

COD.TCT183

Blue cotton sifter pad with metal nail
(Technical drawing)

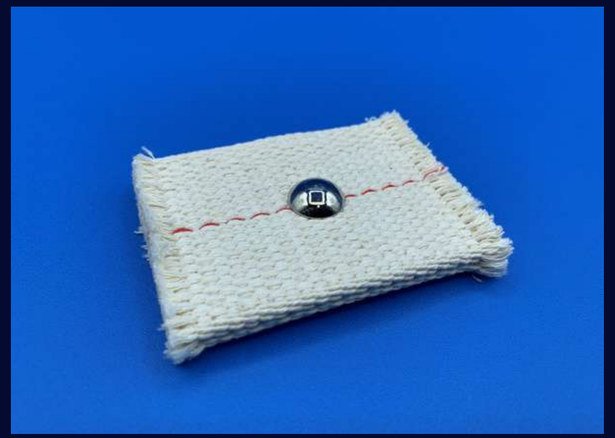

COD.TCT183.

Red cotton sifter pad with metal nail
(Technical drawing)

COD.TTDR183

Thermoplastic Polyurethane rectangular tip tap (TPU)
(Technical drawing)

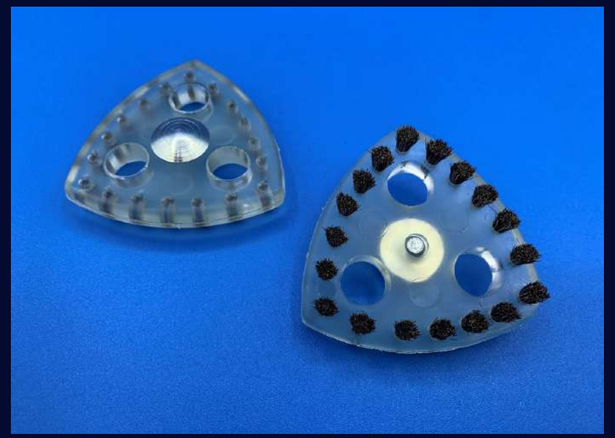

COD.TCD184

Thermoplastic Polyurethane tip tap (TPU) with toufts and metal nail
COD.TCD184 METAL NAIL MM.3 H.TOT.MM.17 (Technical drawing)
COD.TCD184. METAL NAIL MM.6 H.TOT.MM.22 (Technical drawing)

COD.TSD185

Plastic Polyurethane (TPU) tip tap with metal nail
COD.TSD185 METAL NAIL MM.3 (Technical drawing)
COD.TSD185. METAL NAIL MM.6 (Technical drawing)

COD.TSD185/1

Plastic Polyurethanse (TPU) tip tap with metal nail mm.4
(Technical drawing)

COD.TTD186

Plastic Polyurethane tip tap with melted metal nail
(Technical drawing)

COD.EST187

Plastic Polyurethane (TPU) triangular extruder
(Technical drawing)

COD.EST187MM130

Plastic Polyurethane (TPU) triangular extruder
(Technical drawing)

COD.ESC188

Plastic Polyurethane circular extruder
(Technical drawing)

COD.ESQ

Plastic Polyurethane (TPU) square extruder
(Technical drawing)

COD.ESP

Plastic Polyurethane 3-point ejector mm.160
(Technical drawing)

COD.ESG

Plastic Polyurethane 3-point ejector mm. 185 (TPU)
(Technical drawing)

COD.ESTS

Plastic Polyurethane star ejector (TPU)
Version:

- COD.ESTS/ WITH NYLON TOUFTS (Technical drawing)
- COD.ESTS// WITH HORSE HAIR TOUFTS (Technical drawing)
- COD.ESTS WITH PINS (Technical drawing)

COD.604

Purifier brush distance between guides mm.85
Blue plastic support
Version:

- COD.604W white horse hair bristle (Technical drawing)
- COD.604B black horse hair bristle (Technical drawing)
- COD.604PA white nylon bristle (PA) (Technical drawing)

COD.INV604

Reverser for purifier brush ART.604
(Technical drawing)

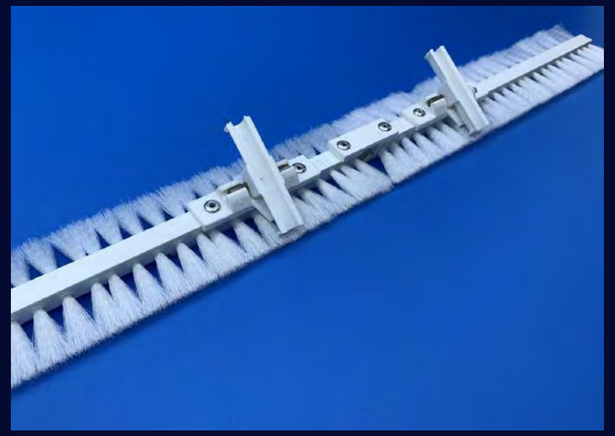

COD.604512PA

Purifier brush distance between guides mm.150
Plastic support
Lenght mm.512
Syntethic filament PA (NYLON)
(Technical drawing)

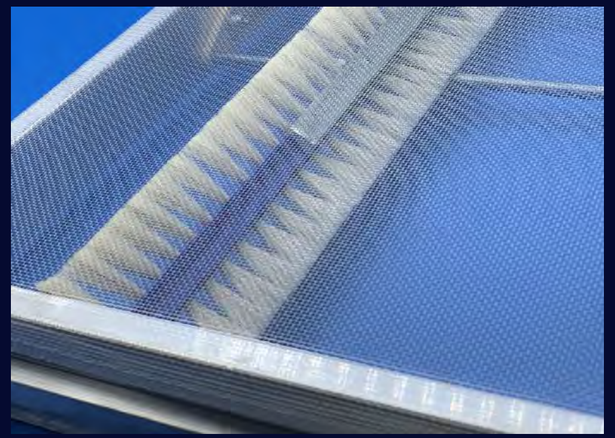

COD.TEL604

Alluminium frame for purifiers

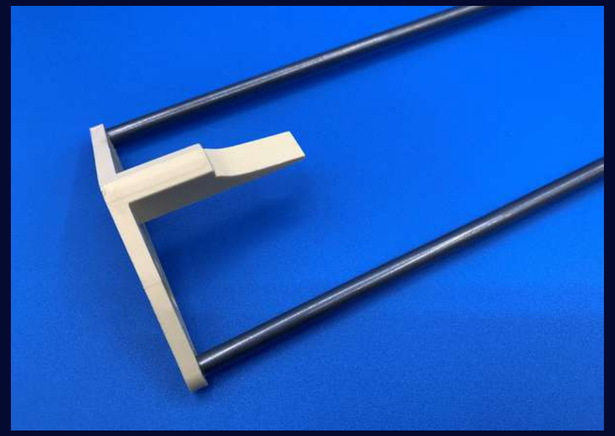

COD.ASF600

Brush sliding iron rod for purifier

COD.751

Rolling mill brush in whoole goose feather
Standard measures: L x 40 x 30 goose feather's height mm.43
(Technical drawing)

COD.752

Rolling mill brush in tampico bassina
Standard measures: mm.6 x 40 x 30
Height tampico bassina mm. 45
(Technical drawing)

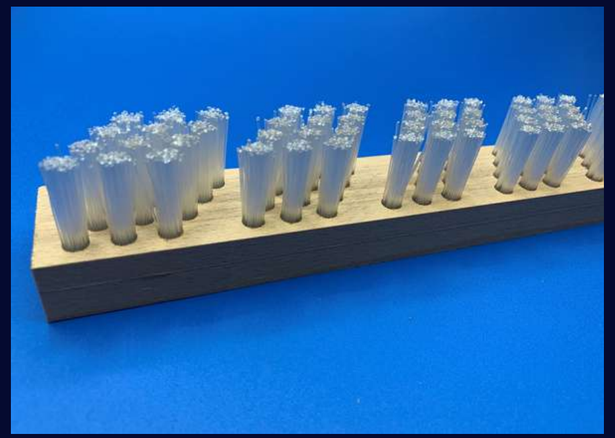

COD.752S

Rolling mill brush inclined nylon sectors L x 40 x 20
Nylon height (PA) mm.25
(Technical drawing mm.1000)
(Technical drawing mm.1250)

COD.753

Rolling mill brush
Brush scraper for grinding rollers
Alluminium bracket complete of horse hair brush or nylon (PA)
(Technical drawing)

COD.SAL751 - SAL752 - SAL753

Alluminium bracket for rolling mill brush
Support for art.751 / cod.SAL751
Support for art.752 / cod.SAL752
Support for art.753 / cod.SAL753

COD.INT

Rolling mill internal brush for ART.753
Base wood and bristle horse hair
(Technical drawing)

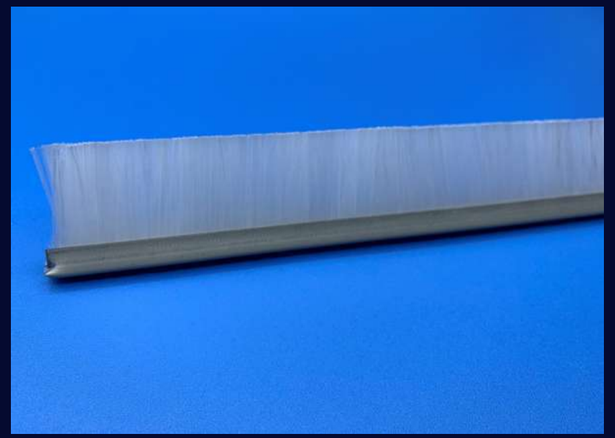

COD.INTSTRIP

Rolling mill internal brush for ART 753
Electrogalvanised strip type in nylon (PA) h.t.mm.39
(Technical drawing)

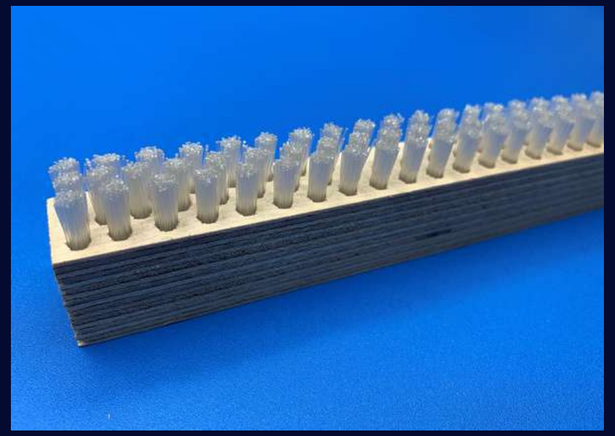

COD.SL

Multi-layer birch rolling mill brush in nylon (PA)
LX20X24 nylon heigh bristle (PA) mm.10
(Technical drawing)

COD.SPR416

Cleaning net brush

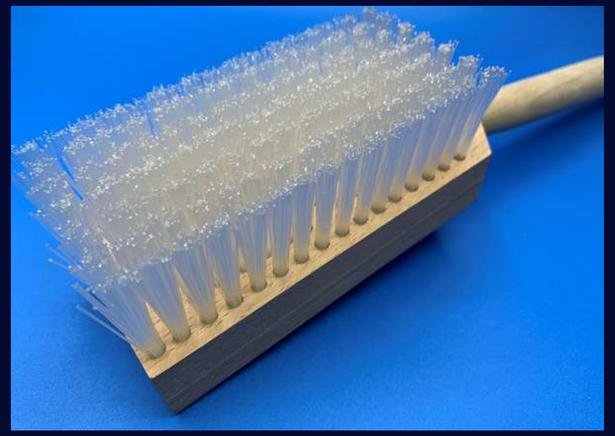

COD.SPR417

Cleaning net brush with handle

COD.SET809

Animal bristle cleaning brush

COD.NYL809

Blue nylon (PA) cleaning brush

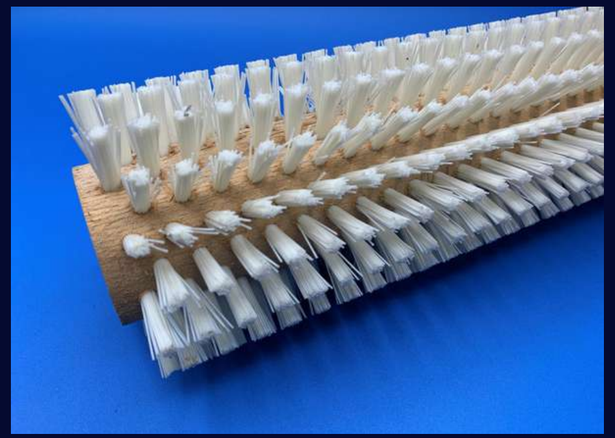

COD.SPZCN420

Brush for calibrators PVC core -pp WOOD
LxD.60 in nylon (PA) ø.e.mm.100
(Technical drawing)

COD.MZG405

Rubber mallet with wood handle

COD.804

Brush cleaning pipes with rings

COD.806

Brush cleaning pipes with thread

COD.MAN806

Nylon handle mm.2000x ART806

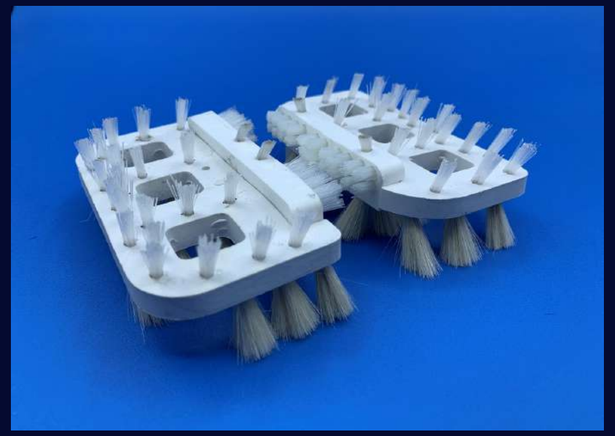

COD.477

Plansichter brush with brush guide

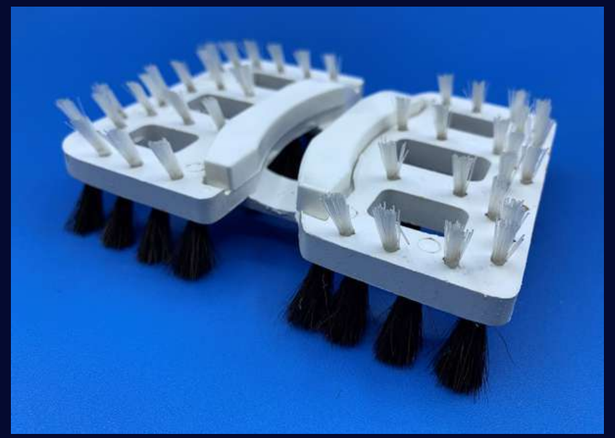

COD.478

Plansichter brush with guide
Different models

MILLING SECTOR

MILLING SECTOR

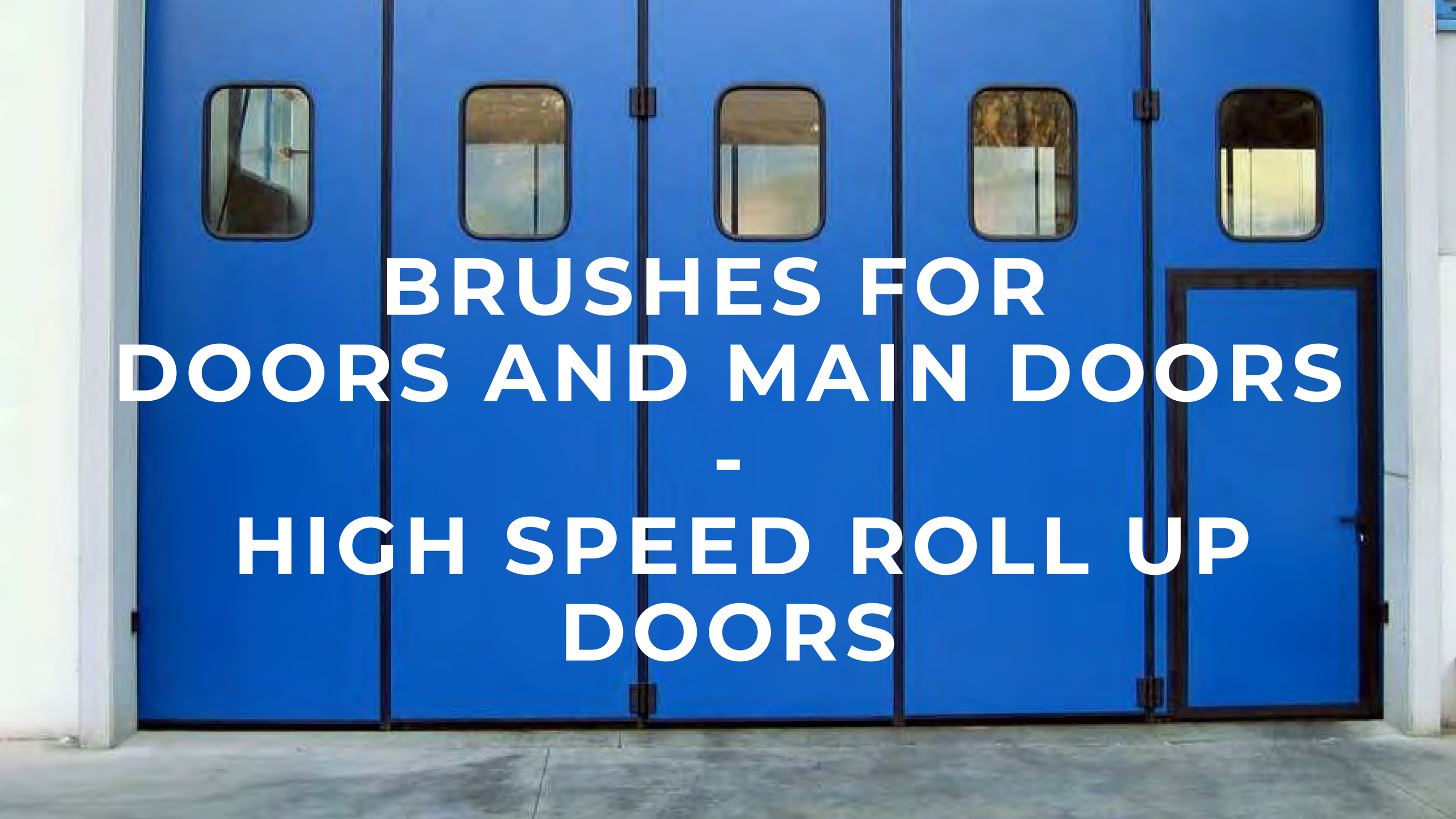

BRUSHES FOR DOORS AND MAIN DOORS - HIGH SPEED ROLL UP DOORS

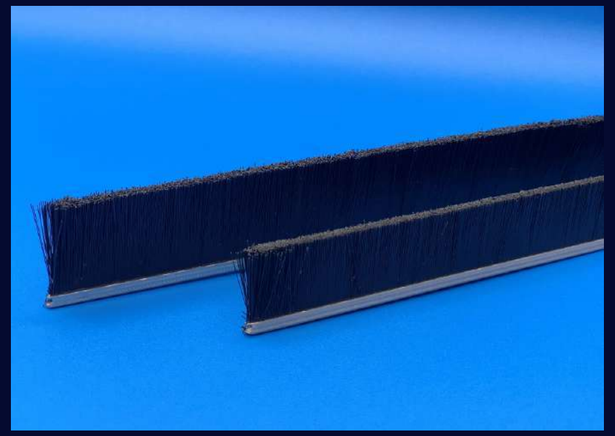

COD.FE-B4

Strip linear brush electrogalvanised base (S) mm.4 in PPL 0,20 black color
Lenght mm.2500, reliable in total height (HT) minimal mm.19 and maximum mm.100
On request it's possible asking for different lenghts and heights
Available in stock:

HT MM.20 LENGHT MM.2500	CODE.B4HT20
HT MM.25 LENGHT MM.2500	CODE.B4HT25
HT MM.30 LENGHT MM.2500	CODE.B4HT30

(Technical drawing)

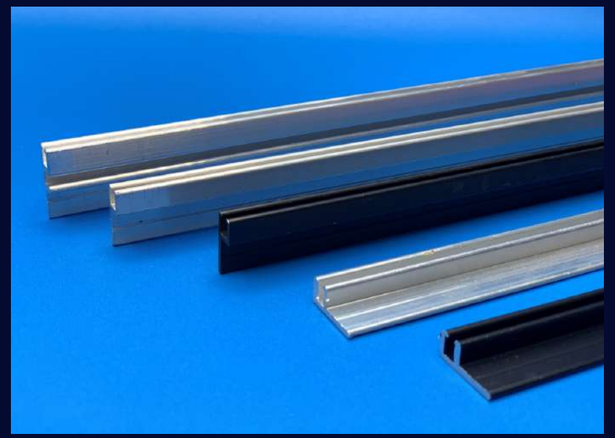

COD.FE-SUPPORTB4

Raw alluminium bracket for strip brush base mm.4, lenght mm.2500 with fixing shoulder at 90° - 180° and with solution two with 90° and 180° in one solution
On request it's possible asking for different lenghts and anodised black color

- DRAWING BRACKET 90°
  RAW COD. FE-SB490G - ANODISED COD. FE-SB490GA
- DRAWING BRACKET 180°
  RAW COD. FE-SB4180G – ANODISED COD. FE-SB4180GA
- DRAWING BRACKET SOLUTION TWO 90°-180°
  RAW COD. FE-SB490180G – ANODISED COD. FE-SB490180GA

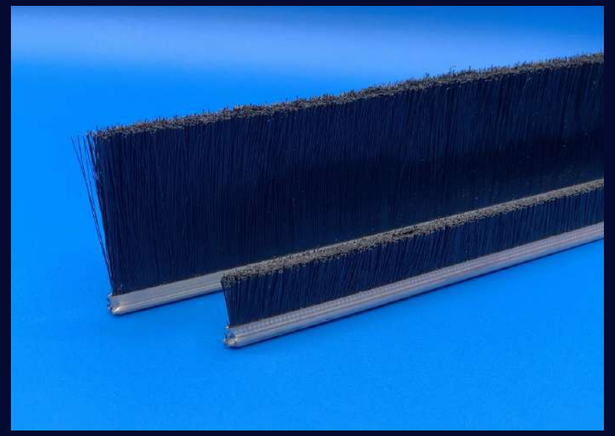

COD.FE-B5

Linear strip brush electrogalvanised base (S) mm.5 in PPL 0,20 black color
Lenght mm.2500, reliable in total height (HT) minimal mm.19 and maximum mm.100
On request it's possible asking for different lenghts and heights
Available in stock:

HT MM.19	LENGHT MM.2500	CODE.B5HT19	BOX 60 PIECES
HT MM.25	LENGHT MM.2500	CODE.B5HT25	BOX 60 PIECES
HT MM.32	LENGHT MM.2500	CODE.B5HT28	BOX 60 PIECES
HTMM.38	LENGHT MM.2500	CODE.B5HT32	BOX 60 PIECES
HT MM.44	LENGHT MM.2500	COD.B5HT38	BOX 50 PIECES
HT MM.50	LENGHT MM.2500	CODE.B5HT50	BOX 50 PECES
HT MM.60	LENGHT MM.2500	CODE.B5HT60	BOX 50 PIECES
HT MM.80	LENGHT MM.2500	CODE.B5HT80	BOX 20 PIECES
HT MM.100	LENGHT MM.2500	CODE.B5HT100	BOX 15 PIECES

(Technical drawing)

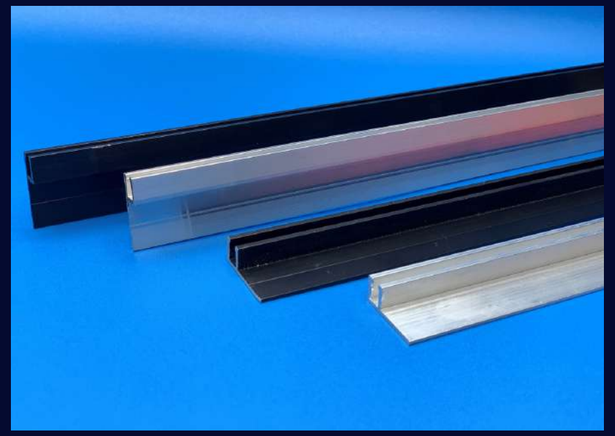

COD.FE-SUPPORTB5

Raw alluminium bracket for strip brush base mm.5, lenght mm.2500 with fixing shoulder at 90° and 180°

On request it's possible asking for different lenghts and anodised black color

- DRAWING BRACKET 90°
  RAW COD. FE-SB590G - ANODISED COD. FE-SB590GA
- DRAWING BRACKET 180°
  RAW COD. FE-SB5180G – ANODISED COD. FE-SB5180GA

BRUSHES FOR DOORS

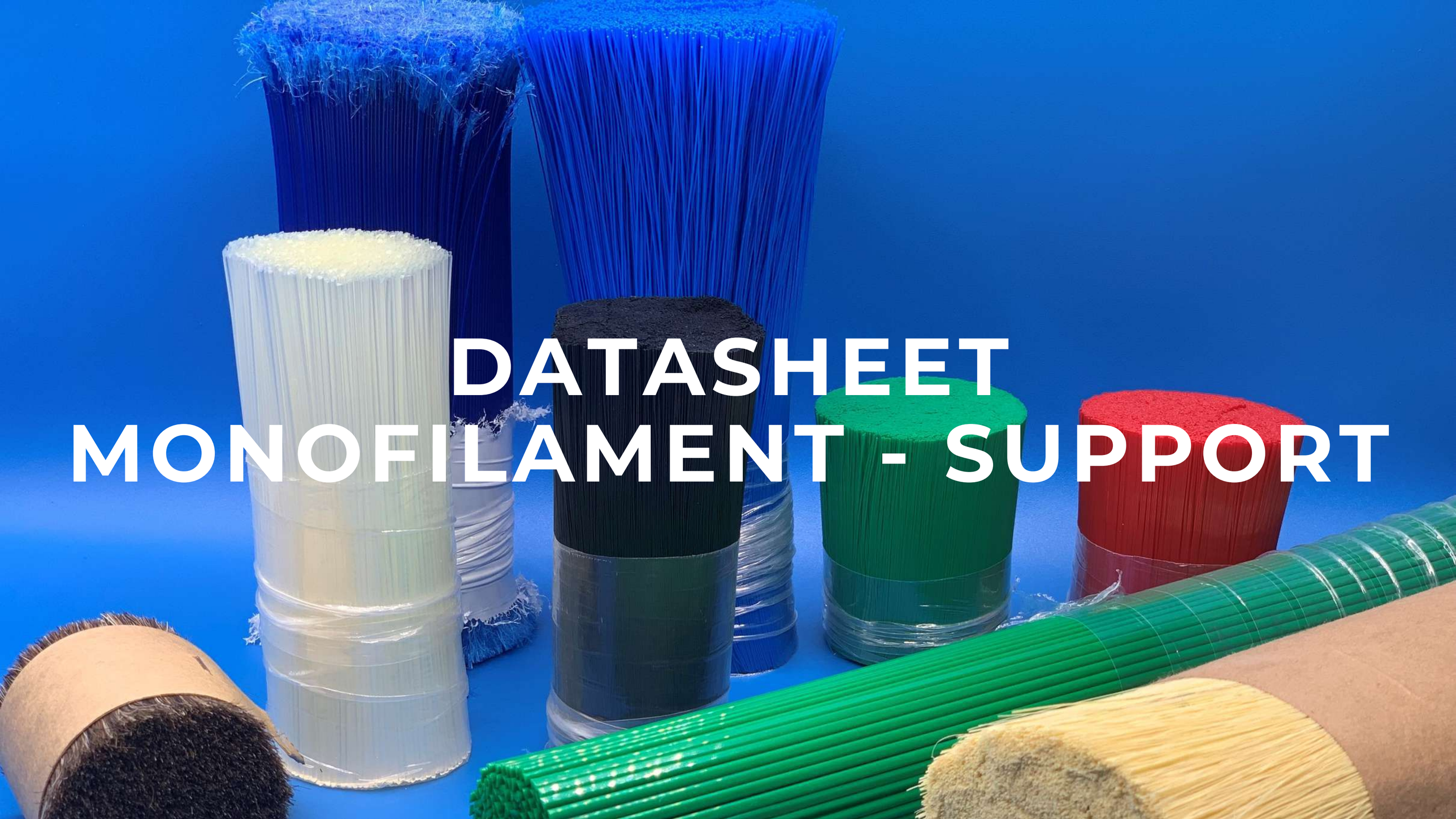

DATASHEET
MONOFILAMENT - SUPPORT

TECHNICAL FEATURES SYNTHETIC MONOFILAMENT ANIMAL VEGETABLE

CHOOSE THE MONOFILAMENT →	PP	PE - X	PVC	PBT	PA6	PA66	HORSE HAIR	TAMPICO
DENSITY	0.91	0.91	1.31	1.25	1.14	1.14	1.0	0.86
MELTING TEMPERATURE	160°	115°	140°	250°	220°	255°		
SOFTENING TEMPERATURE	90°	100°	95°	200°	140°	220°		
OPERATING TEMPERATURE	+ 80° - 20°	+ 75° - 40°	+ 60° - 30°	+ 110° - 40°	+ 100° - 40°	+ 120° - 40°	+ 170° - 40°	+ 170°
WATER ABSORPTION	0.1	0.1	0.1	0.5	9.5	8.5	50	35
ELASTIC RETURN	RARE	GOOD	GOOD	EXCELLENT	EXCELLENT	EXCELLENT	GOOD	RARE
ABRASION RESISTANCE	GOOD	RARE	GOOD	GOOD	EXCELLENT	EXCELLENT	RARE	RARE
RESISTANCE TO LUBRIFICANTS OILS	EXCELLENT	EXCELLENT	RARE	EXCELLENT	EXCELLENT	EXCELLENT	GOOD	RARE
ACIDS RESISTANCE	EXCELLENT	EXCELLENT	EXCELLENT	GOOD	RARE	RARE	RARE	FAIR
CAUSTIC RESISTANCE	EXCELLENT	GOOD	GOOD	GOOD	EXCELLENT	EXCELLENT	RARE	RARE
RESISTANCE TO ACETONS	EXCELLENT	EXCELLENT	RARE	GOOD	GOOD	GOOD	RARE	RARE
TRICLOROETHILENE RESISTANCE	GOOD	GOOD	GOOD	GOOD	EXCELLENT	EXCELLENT	RARE	RARE
NATURE	SYNTHETIC	SYNTHETIC	SYNTHETIC	SYNTHETIC	SYNTHETIC	SYNTHETIC	ANIMAL	VEGETABLE
FOOD SUITABILITY	✓	✓		✓	✓	✓		

CORE TECHNICAL FEATURES

CHOOSE MATERIAL →	PP SHEET - BAR	PVC SHEET - BAR	PA6 SHEET - BAR	PE HD SHEET - BAR	POM C SHEET - BAR	WOOD
DENSITY	0.92	1.435	1.14	0.95	1,41	720KG/MQ
HARDNESS SHORE D	70	74	82	66	81	
BREAKING RESISTANCE	34	36.2	80	23	95	GOOD
SOFTENING TEMPERATURE	90°	67°	110°	75°	105°	
OPERATING TEMPERATURE	+ 80° - 0°	+ 60° - 5°	+ 100° - 40°	+ 70° - 40°	+ 100° - 20°	
NO TOXICITY	SI'	NO	SI'	SI'	SI'	
WATER ABSORPTION	0.10	0.1	3.0	0.1	0.2	HIGH
BONDING	LIMITATED	YES	YES	NO	NO	YES
FOOD SUITABILITY	✓		✓	✓	✓	

iat
FOLLOW US ON

Created by:

mail: fr.mediamarketing@outlook.it

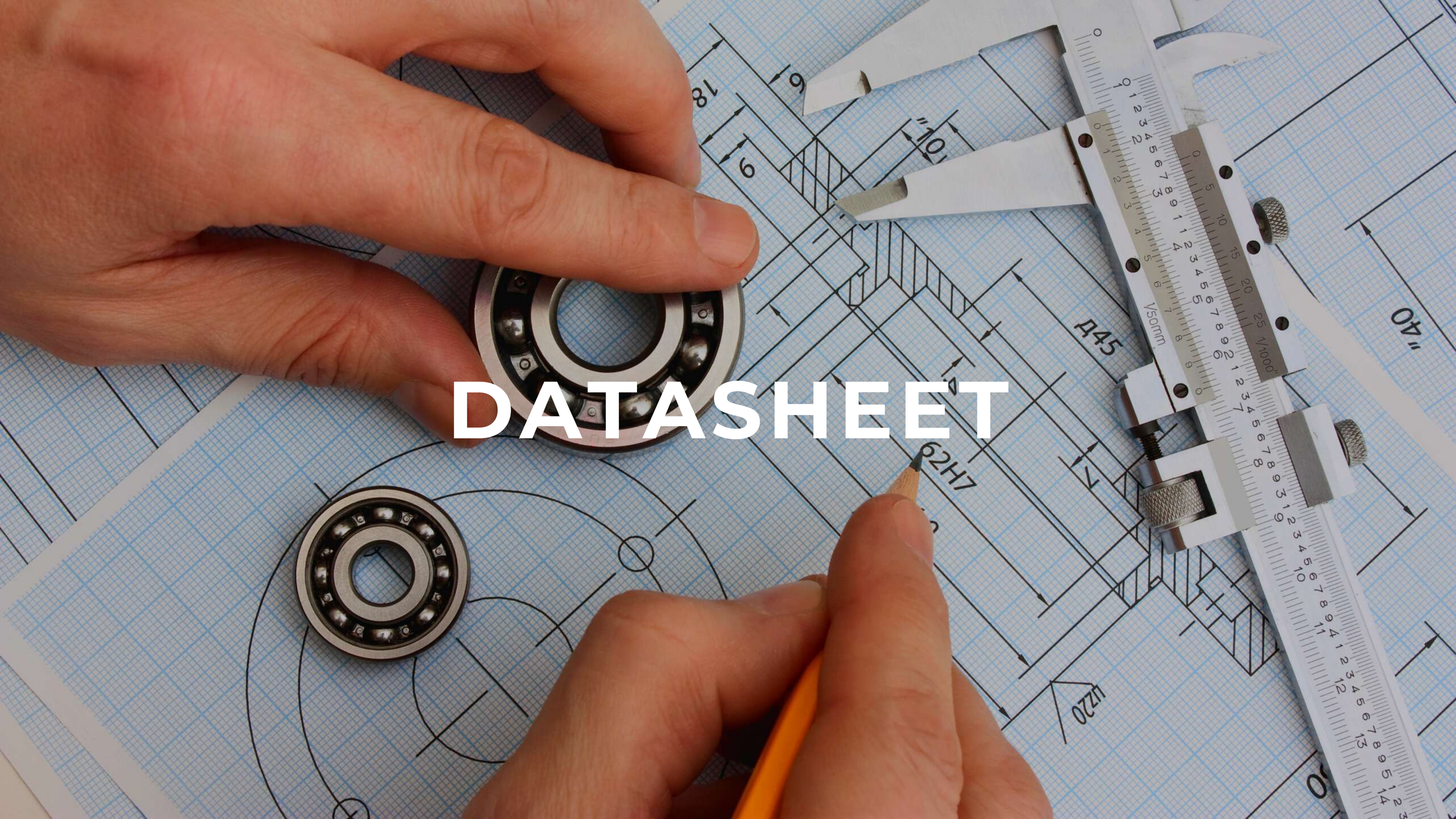
DATASHEET

ASTINA STRIP LINEARE - LINEAR STRIP BASE

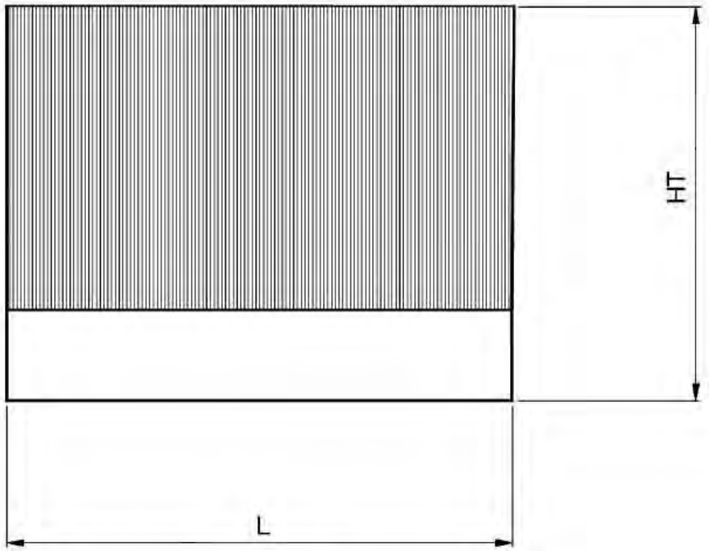

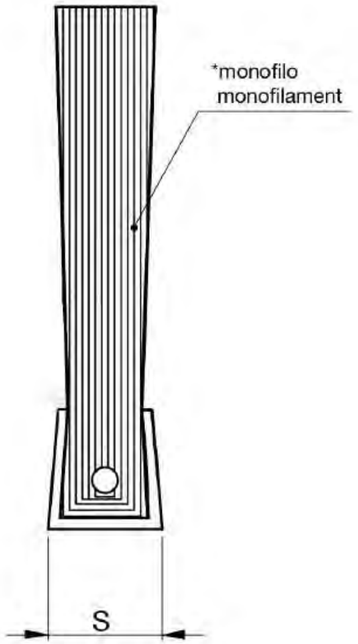

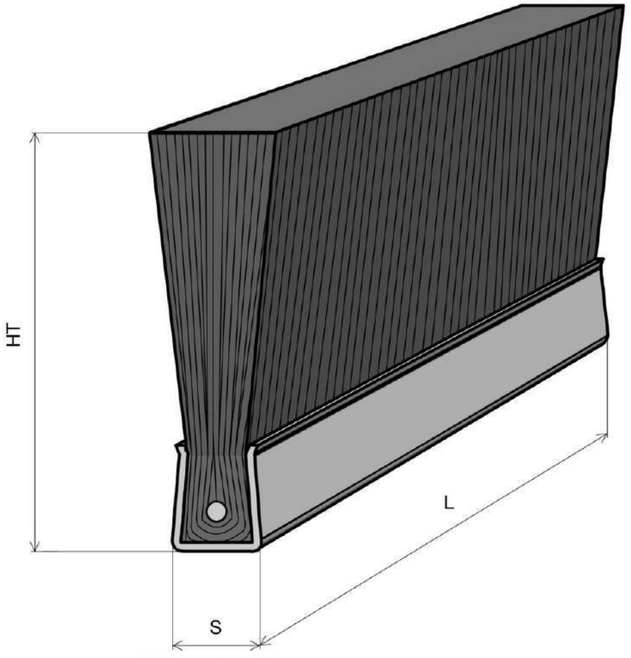

Q.ty: _____

L: _____ HT: _____

S: _____ *Monofilo
Monofilament: _____

www.siat.it

SUPPORTO IN FERRO ZINCATO BASE 8
GALVANIZED STEEL BRACKET BASE 8

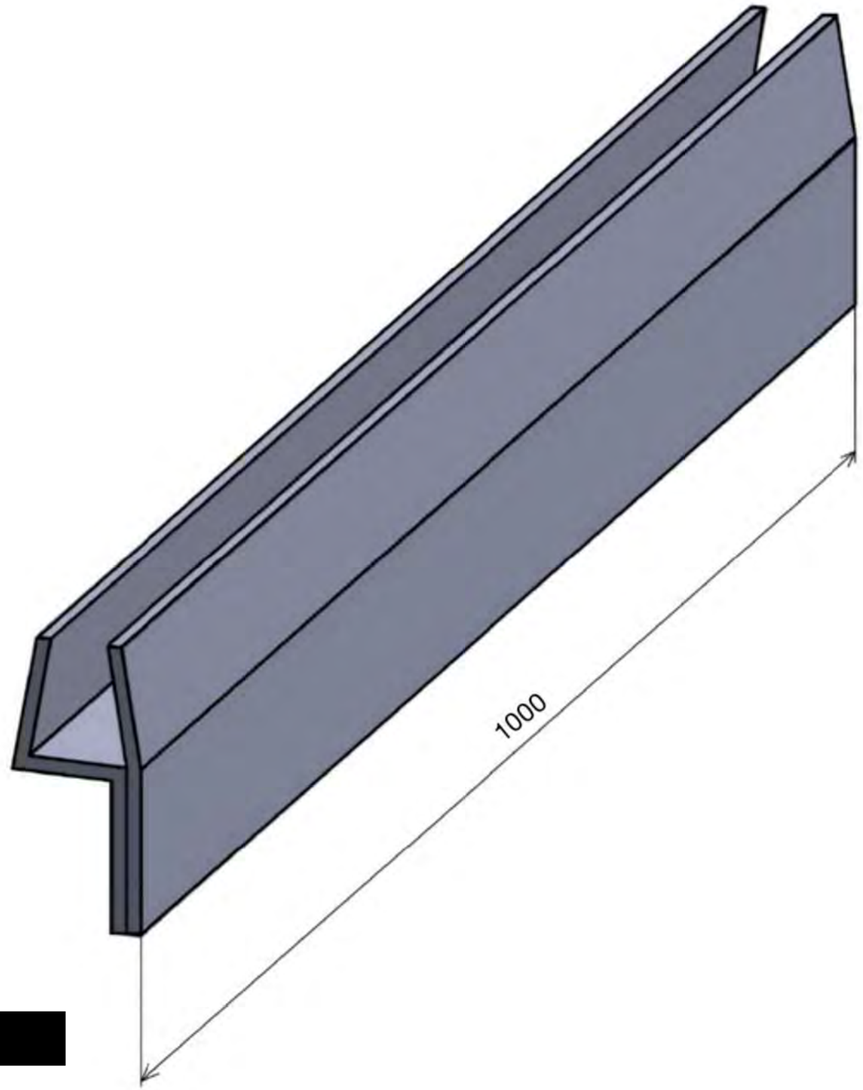

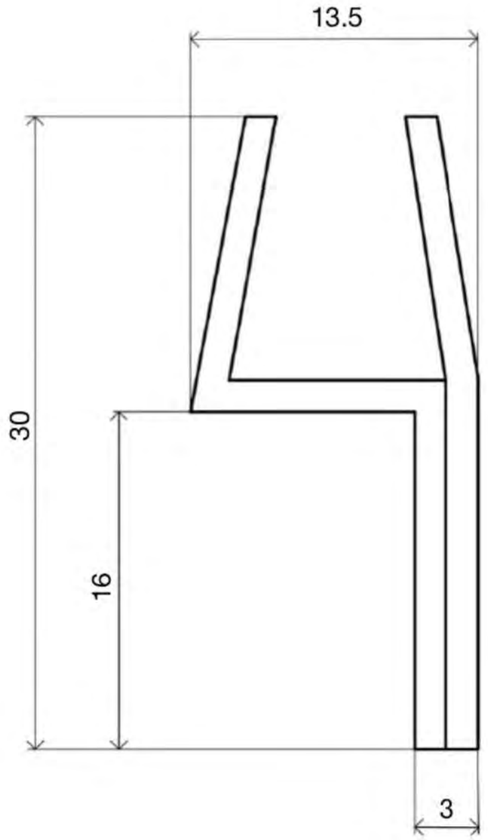

www.siat.it

COD.FE-SB4180G
SUPPORTO IN ALLUMINIO PER BASE MM.4 180G

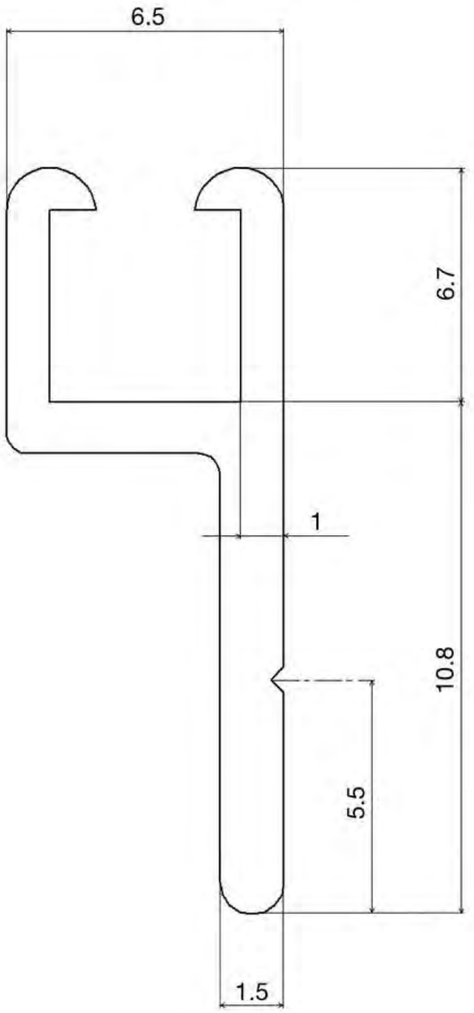

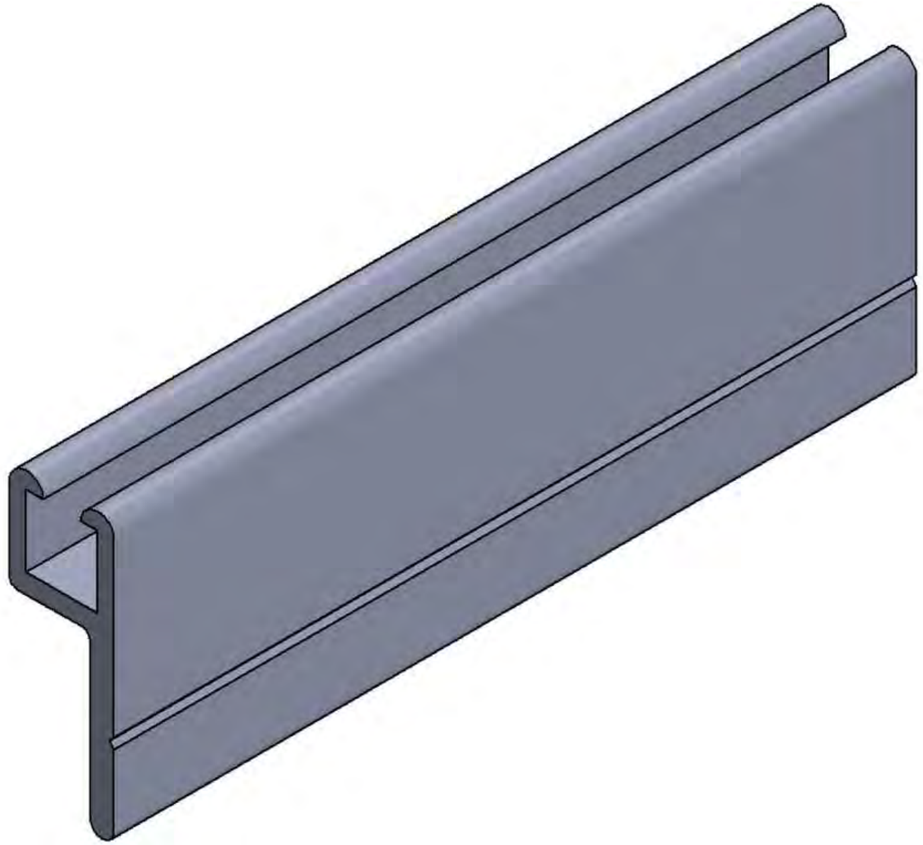

www.siat.it

COD.FE-SB490G
SUPPORTO IN ALLUMINIO PER BASE MM.4 90G

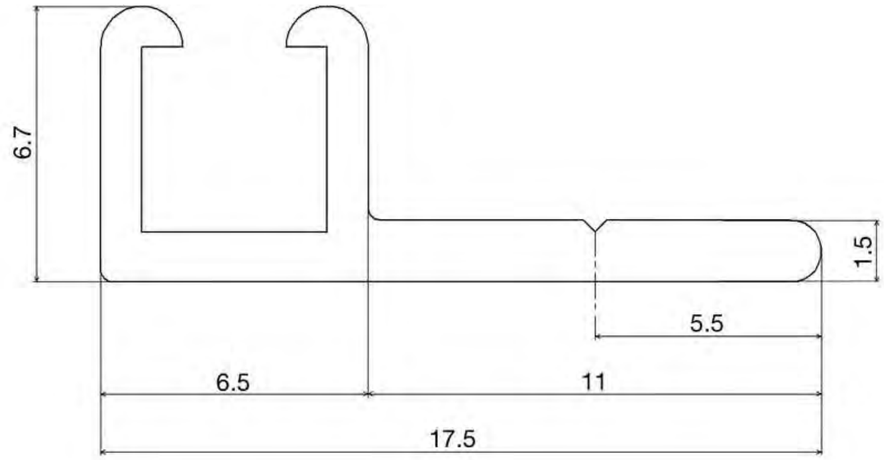

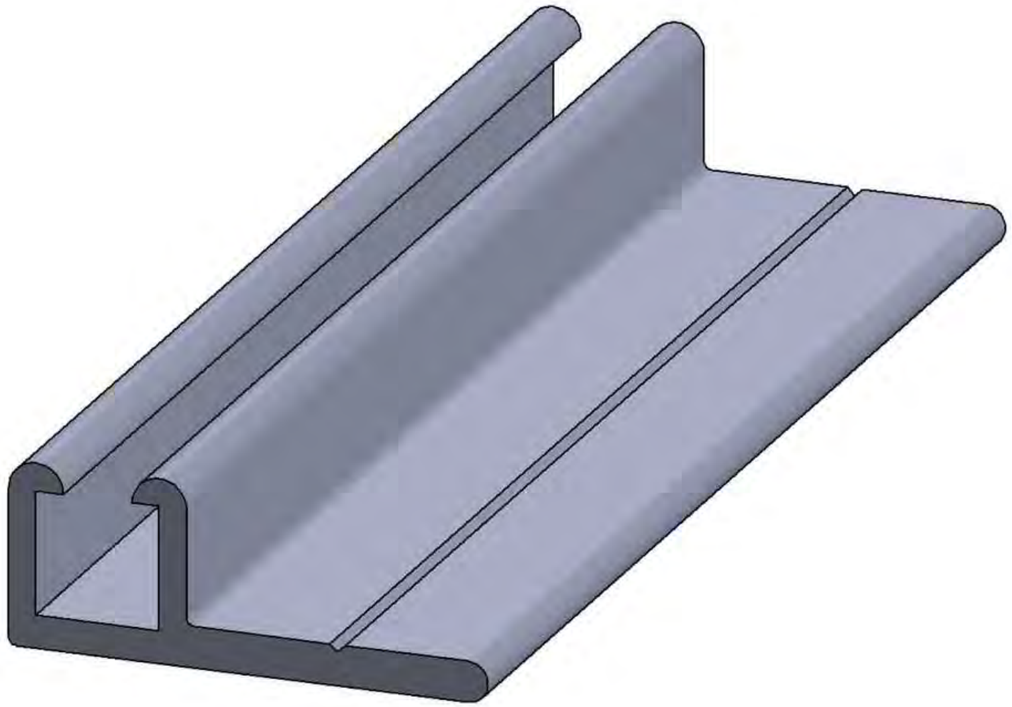

www.siat.it

COD.FE-SB4180-90G
SUPPORTO IN ALLUMINIO PER BASE MM.4 90G/180G

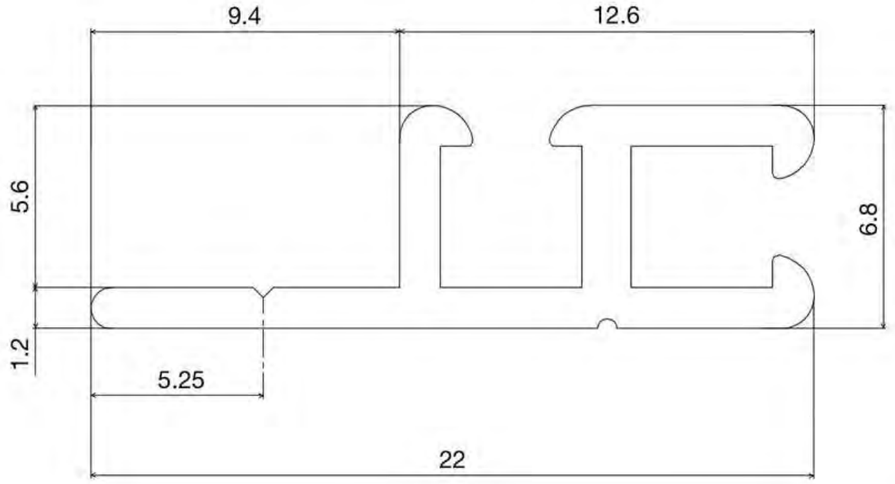

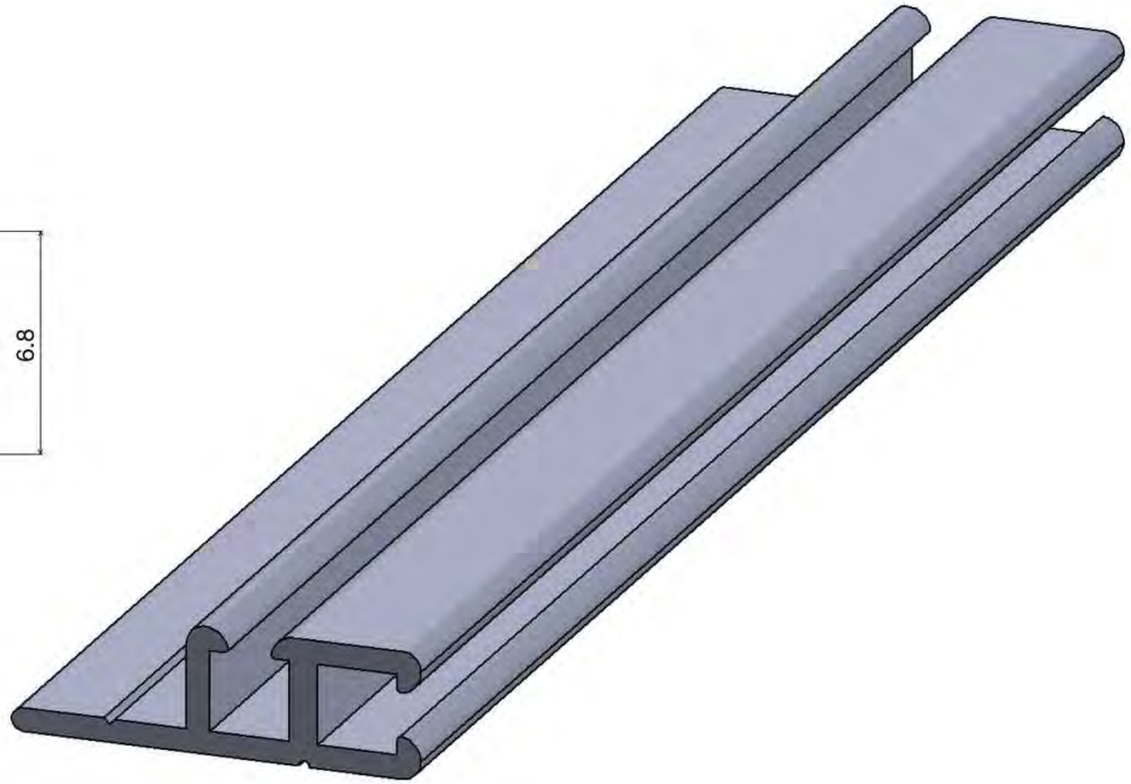

www.siat.it

COD. FE-SB5180G

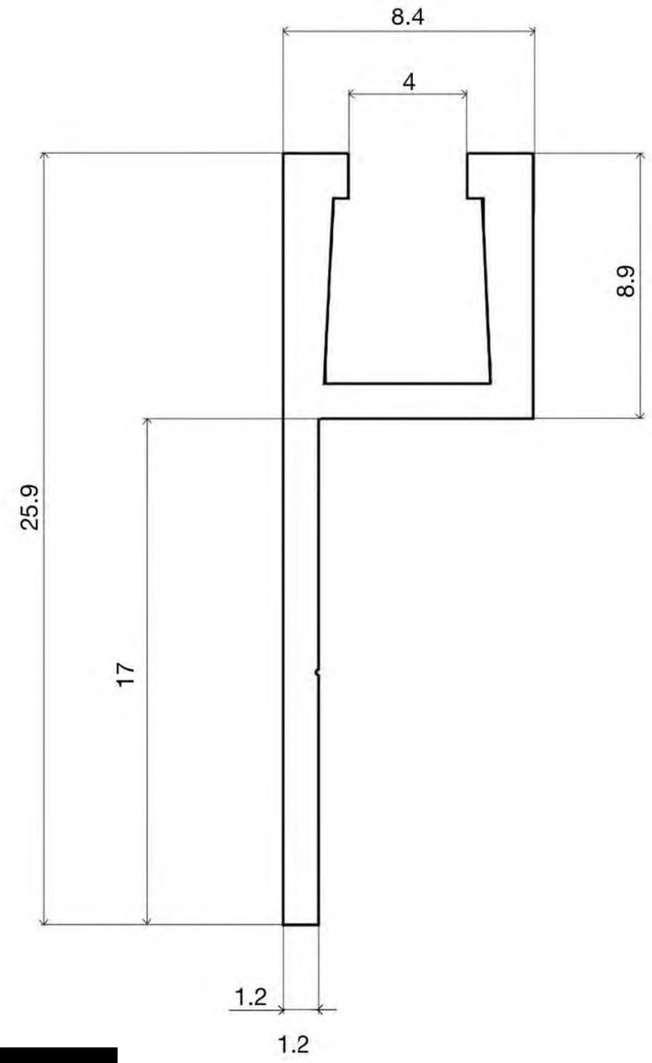

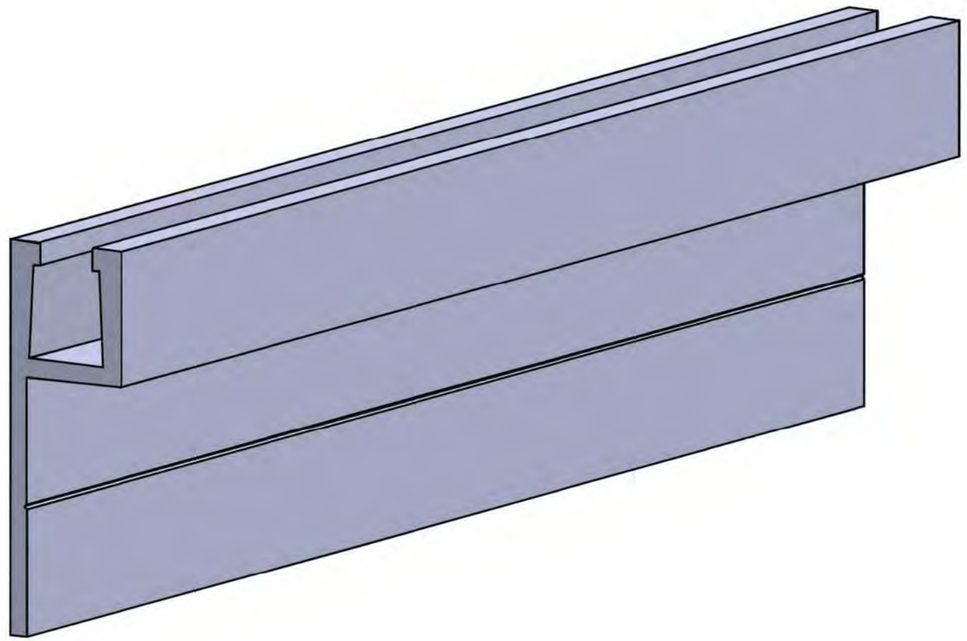

www.siat.it

COD. FE-SB590G

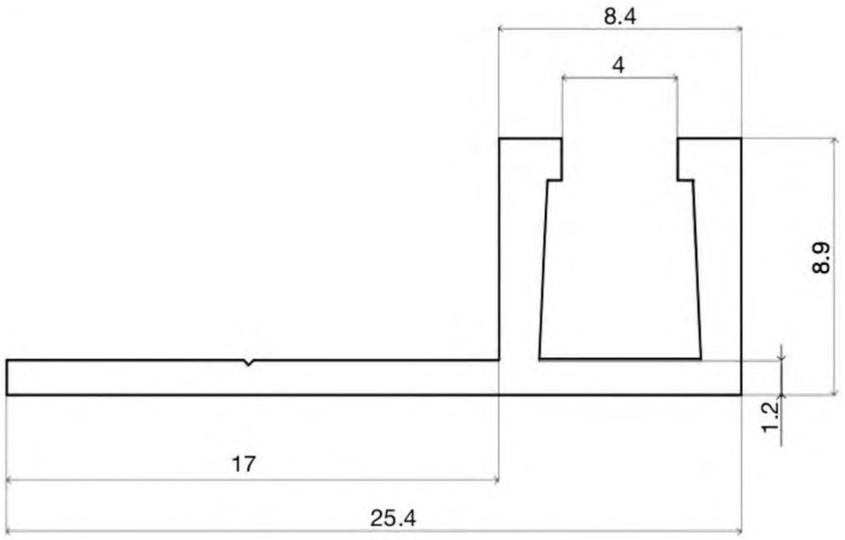

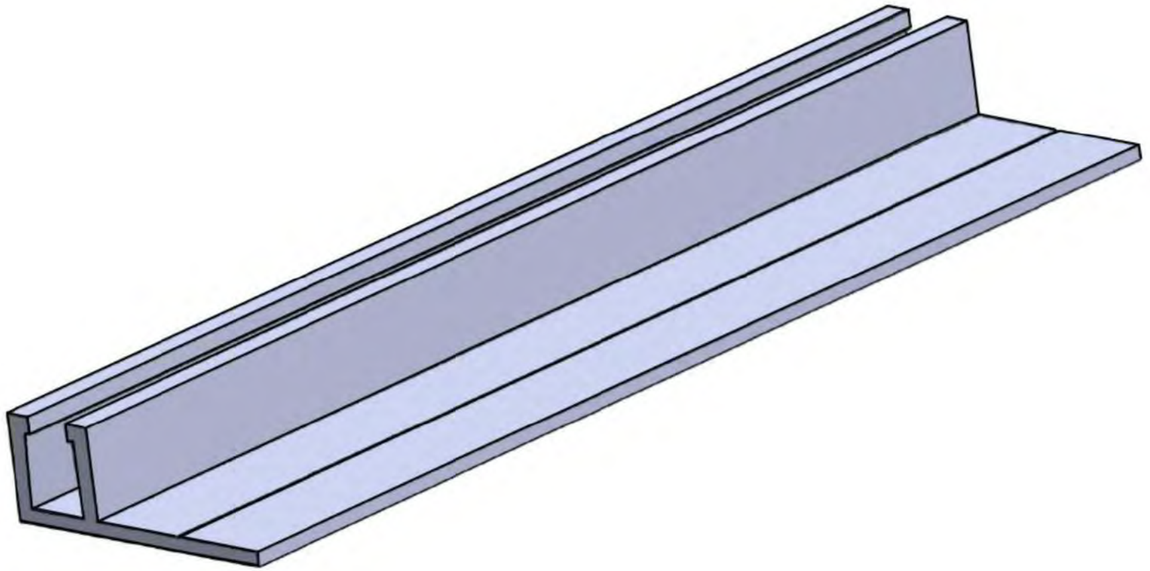

www.siat.it

SPAZZOLA LINEARE PUNZONATA
PUNCHED SIDE BRUSH

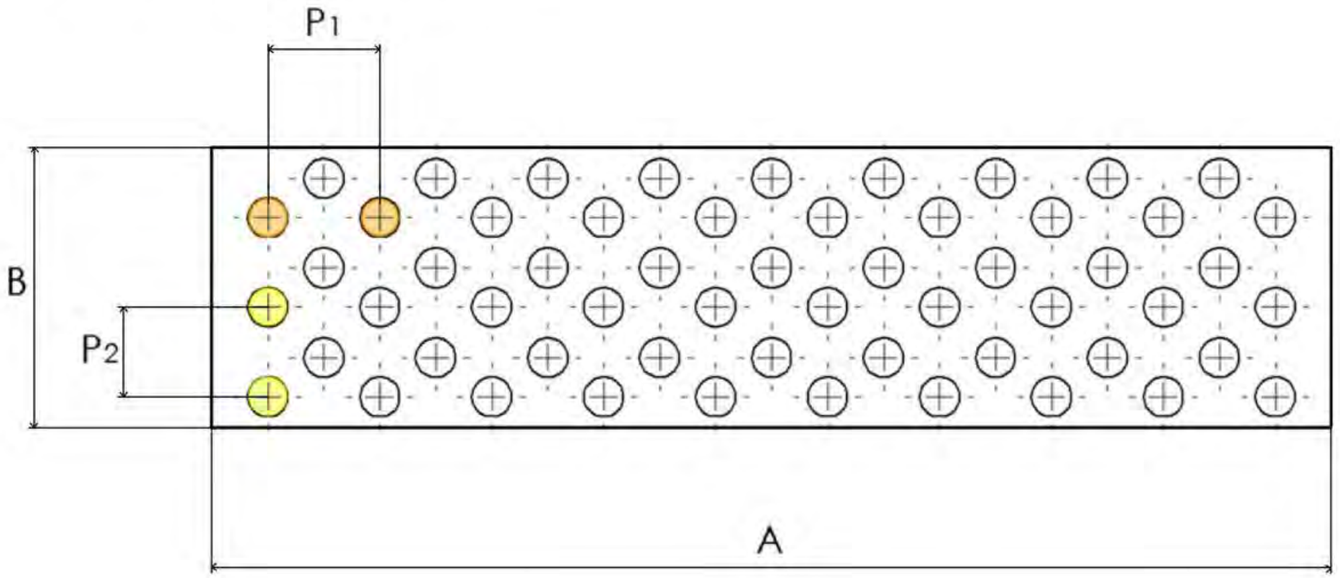

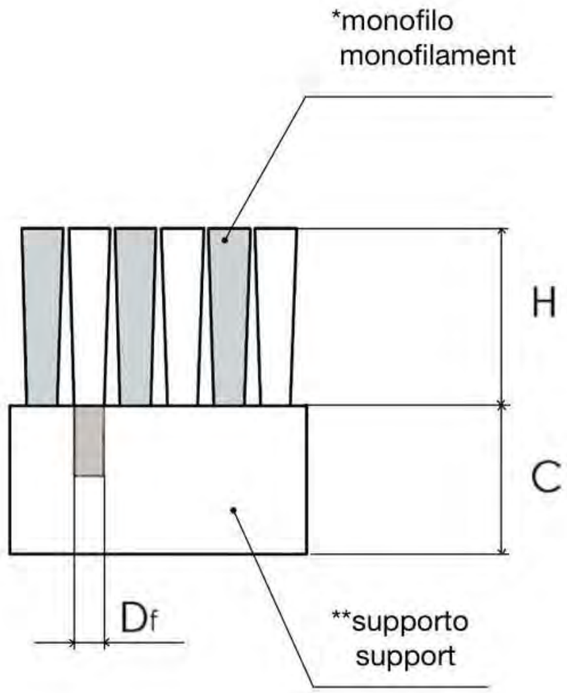

Q.ty: _____ H: _____ *monofilo monofilament

A: _____ Df: _____ * _____

B: _____ P1: _____ **supporto support

C: _____ P2: _____ ** _____

www.siat.it

SPAZZOLA STRIP AVVOLTA SU TUBO AVVOLGIMENTO DESTRO
STRIP BRUSHES WONDED ON A SHAFT RIGHT WINDING

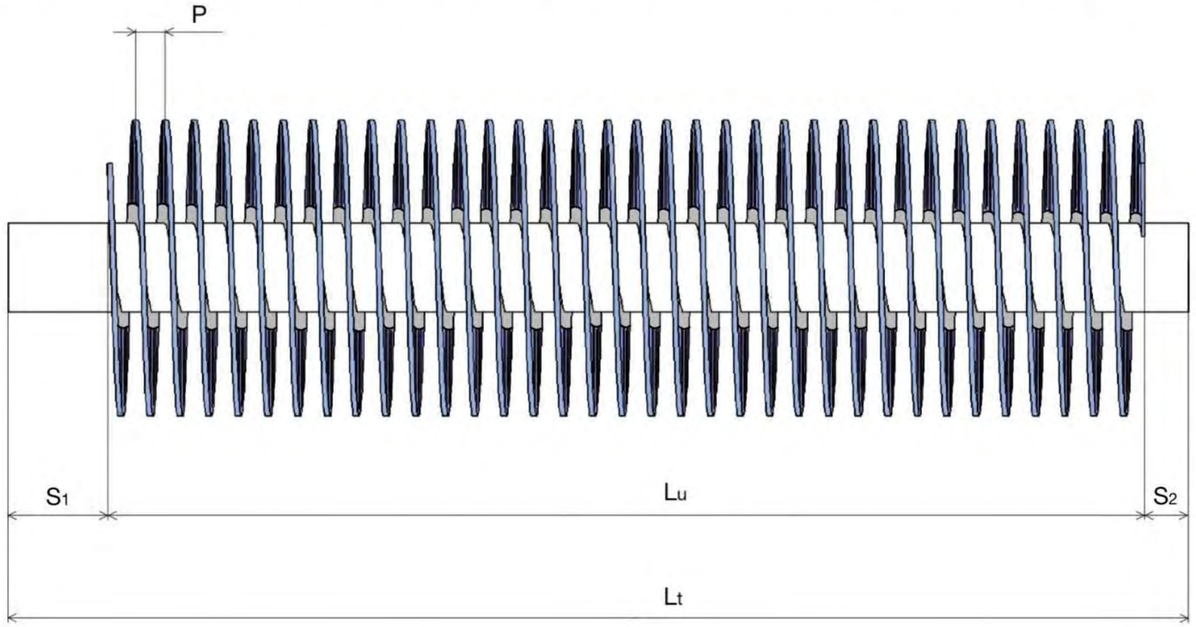

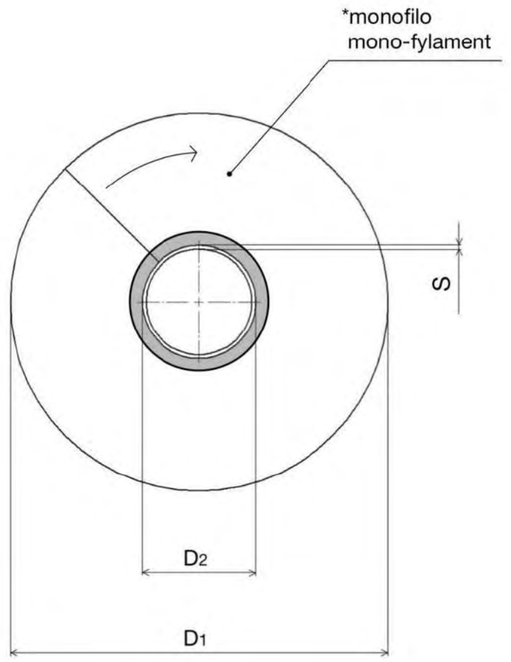

Qty : _____

Lt : _____ D2 : _____

Lu : _____ S : _____

P : _____ S1 : _____

D1 : _____ S2 : _____

*monofilo/mono-fylament : _____

www.siat.it

SPAZZOLA CILINDRICA PUNZONATA
BRUSH CYLINDER PUNCHED CUSTOM

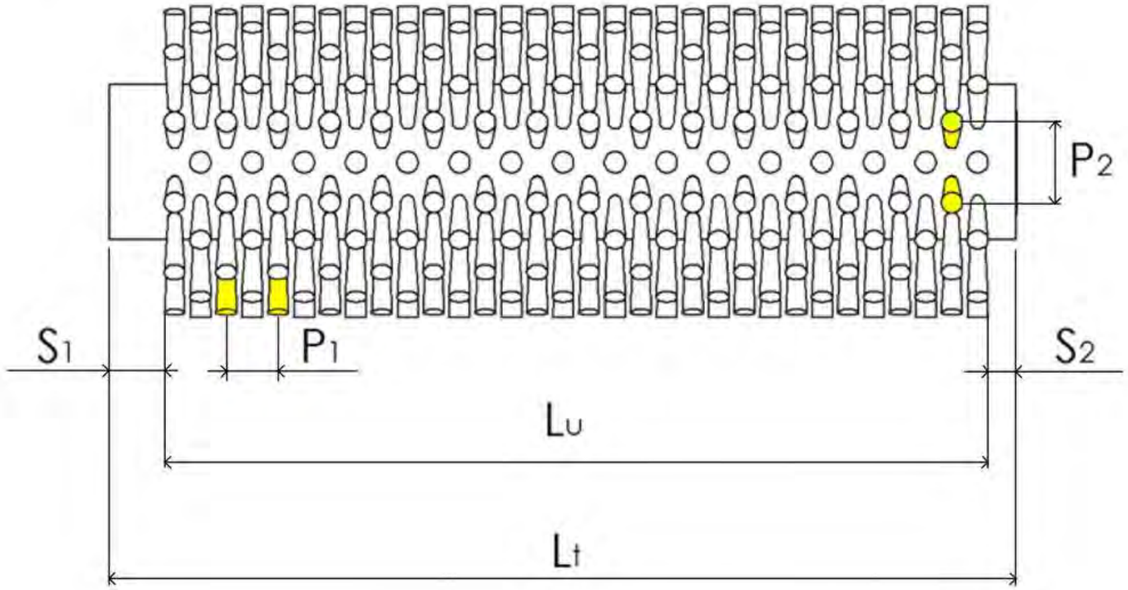

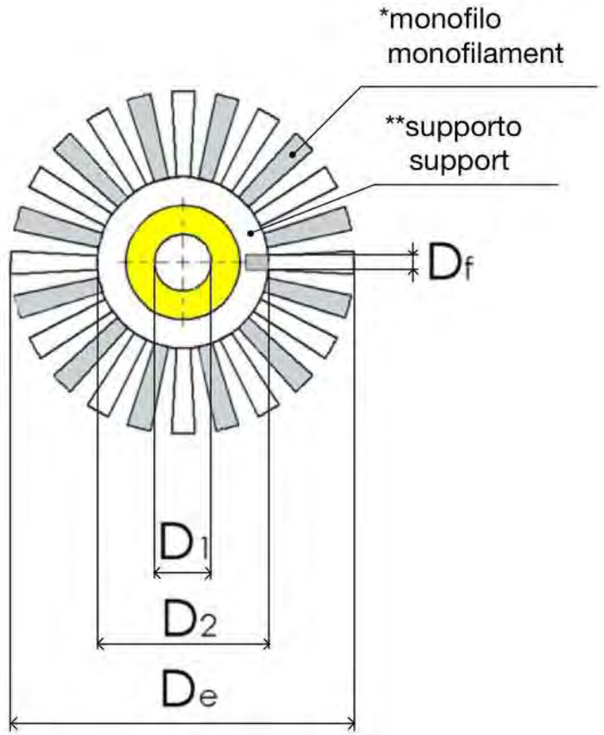

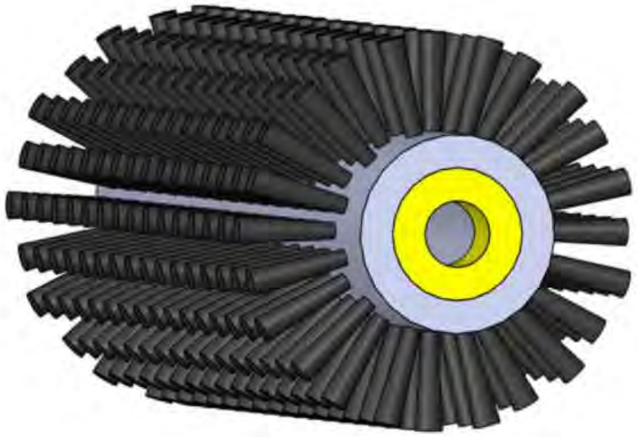

Q.ty: _____

Lu: _____ D1: _____ P1: _____

Lt: _____ D2: _____ P2: _____

S1: _____ De: _____ **supporto/support

S2: _____ Df: _____ ** _____

*monofilo/monofilament _____

Siat

www.siat.it

COD.3030

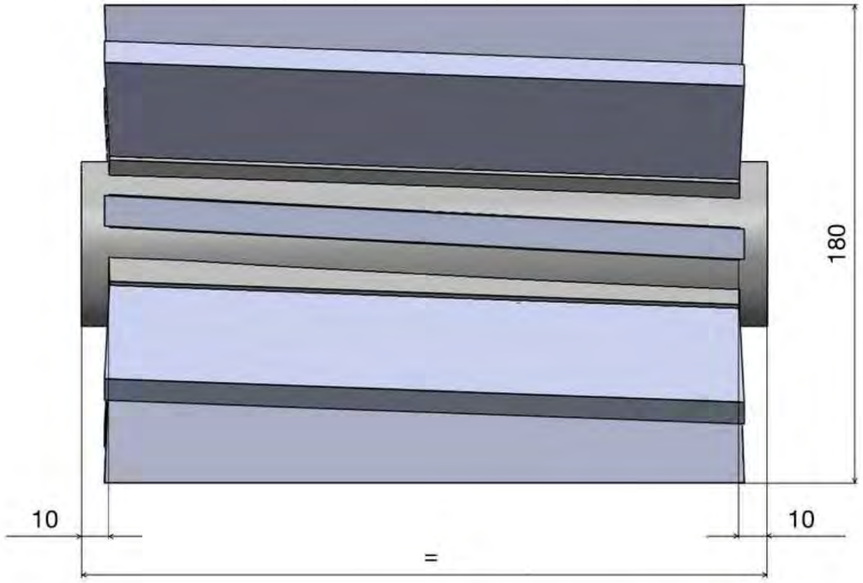

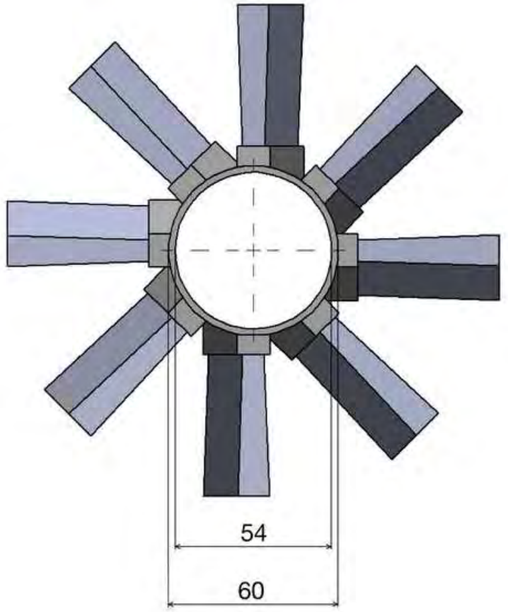

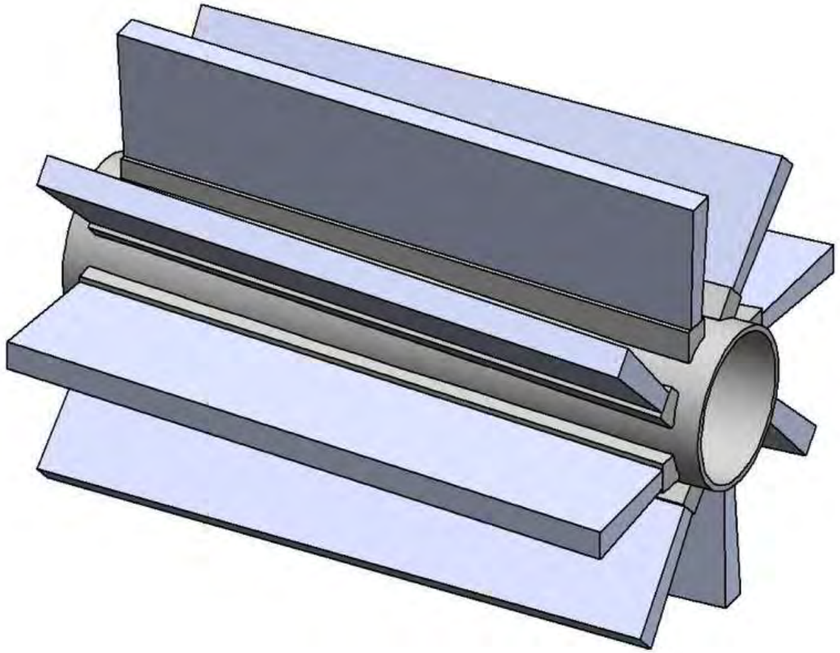

www.siat.it

COD.MODELLO 1

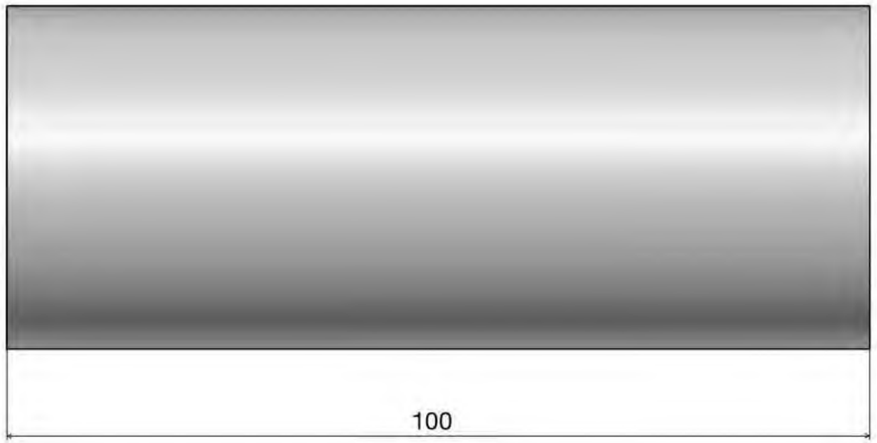

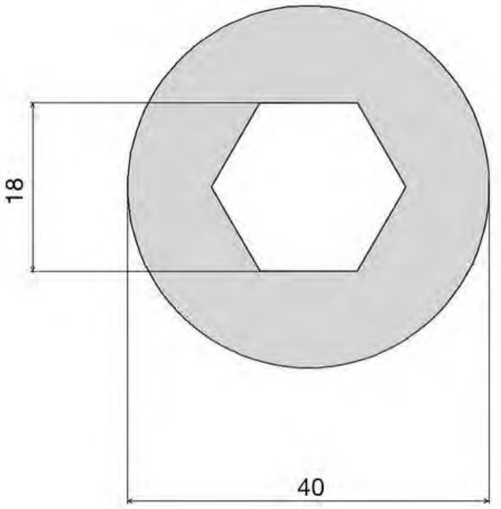

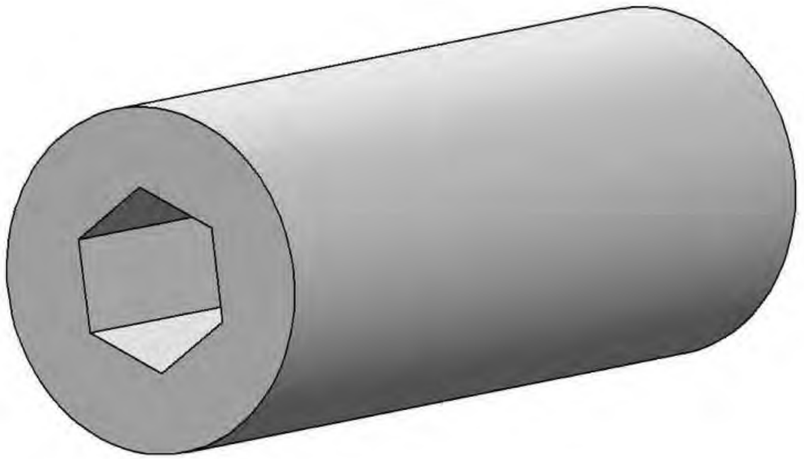

www.siat.it

COD.TMM100F25

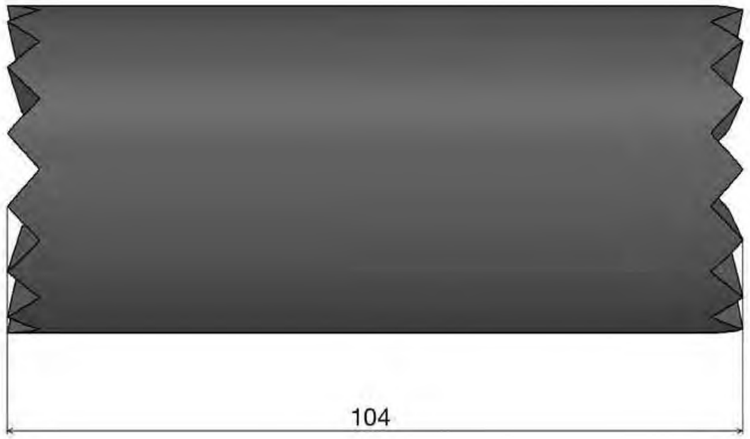

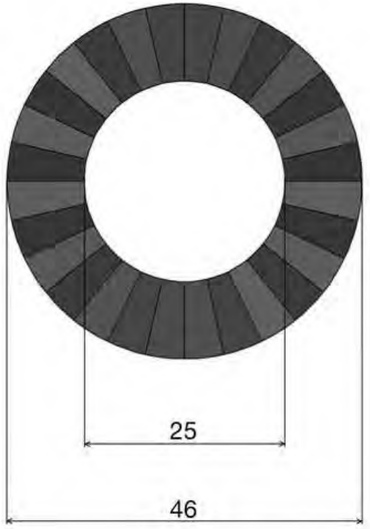

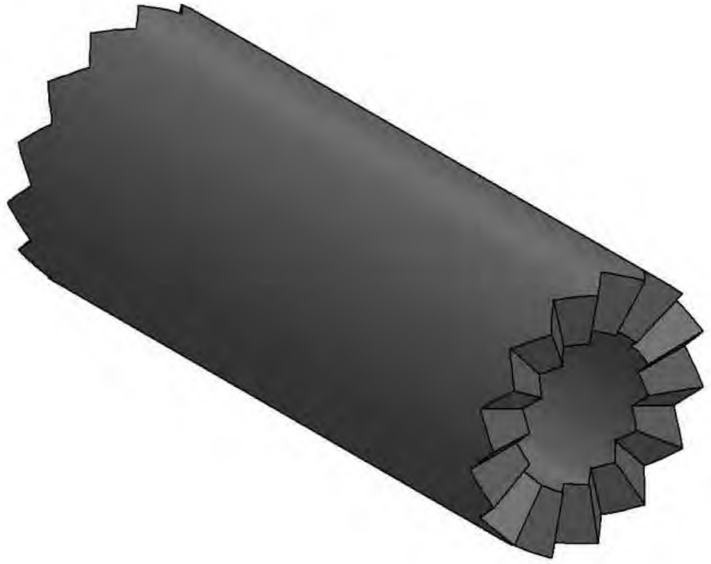

www.siat.it

COD.MODELLO 3

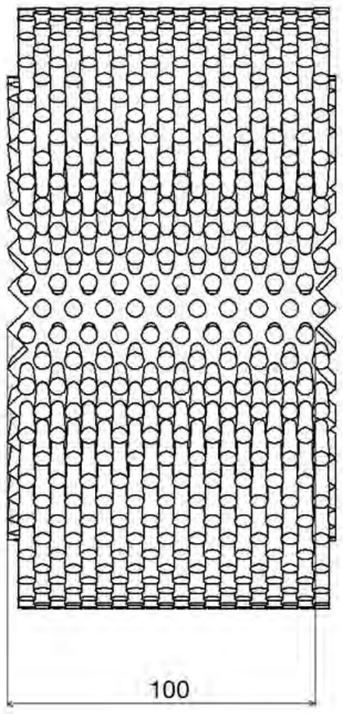

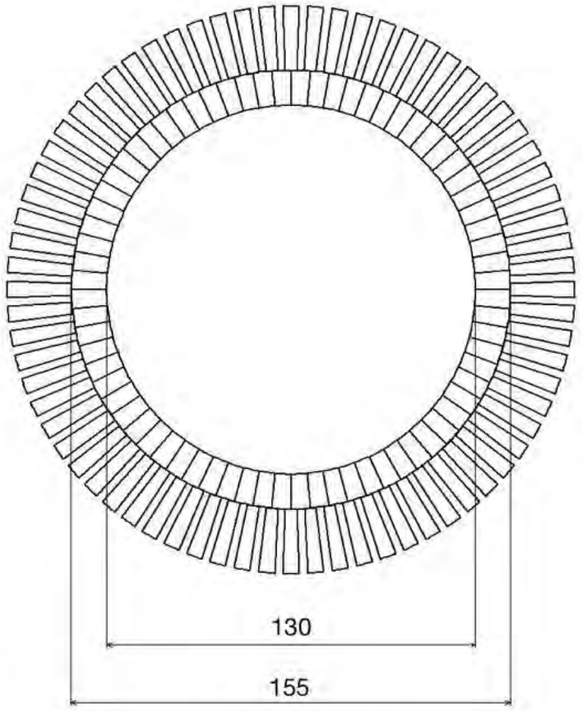

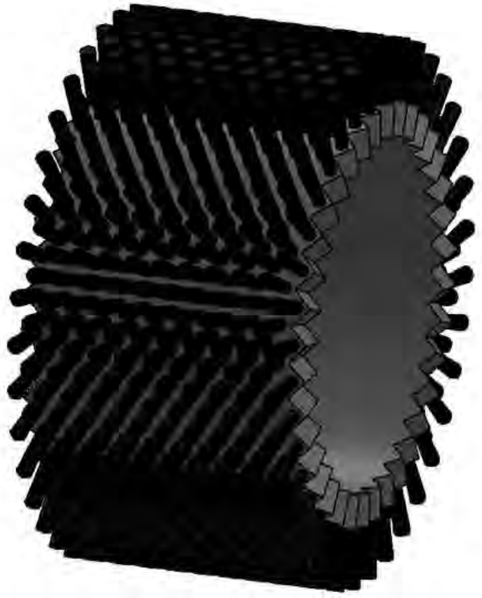

www.siat.it

COD.MODELLO 4

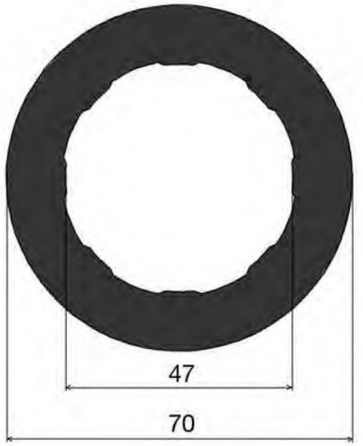

SPAZZOLA STRIP AVVOLTA SU TUBO AVVOLGIMENTO DESTRO
STRIP BRUSHES WONDED ON A SHAFT RIGHT WINDING

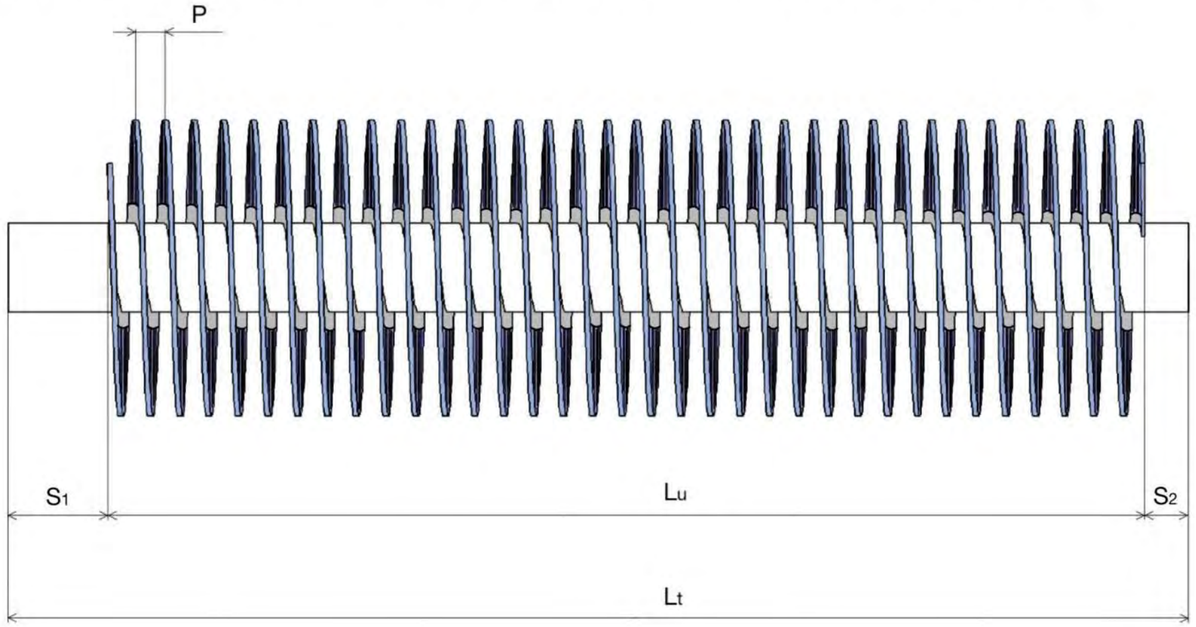

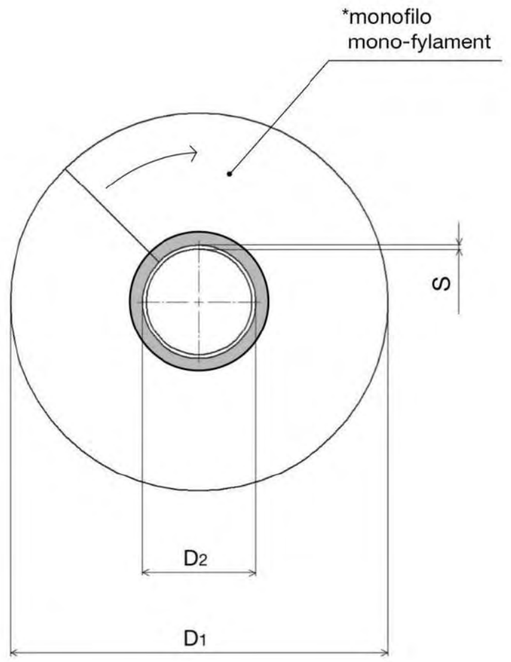

Qty : _____

Lt : _____ D2 : _____

Lu : _____ S : _____

P : _____ S1 : _____

D1 : _____ S2 : _____

*monofilo/mono-fylament : _____

www.siat.it

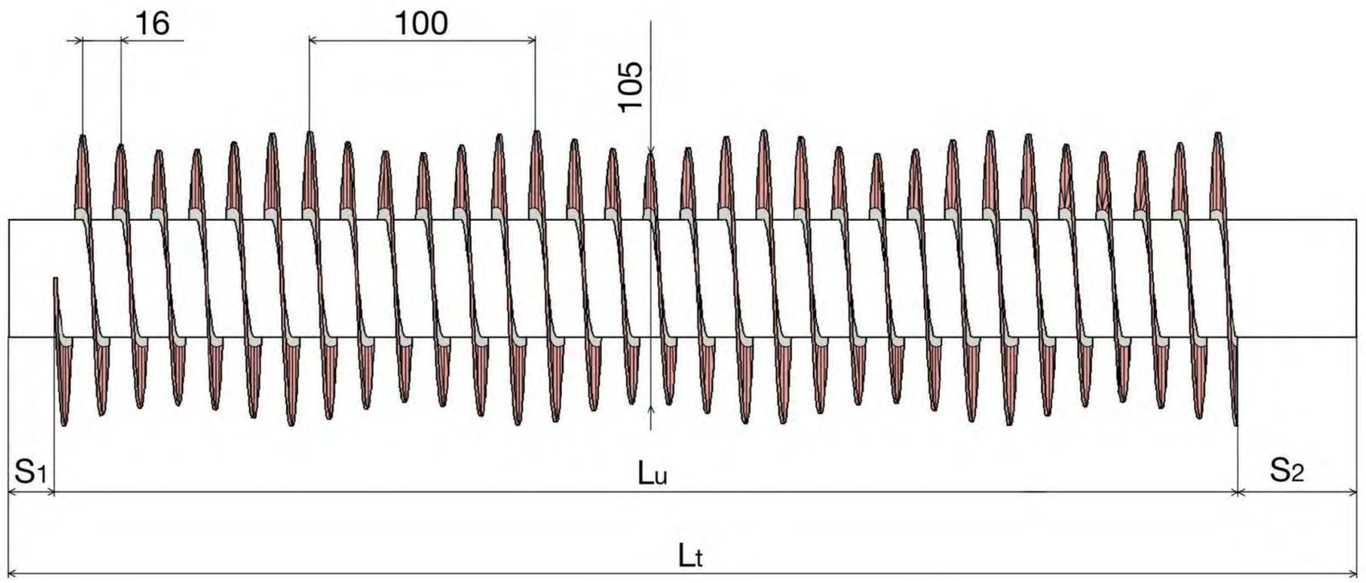

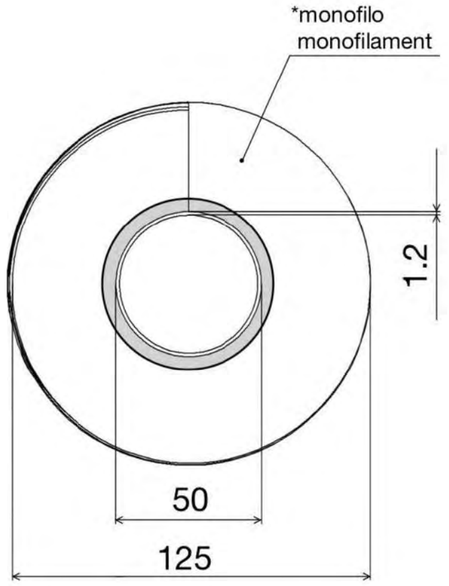

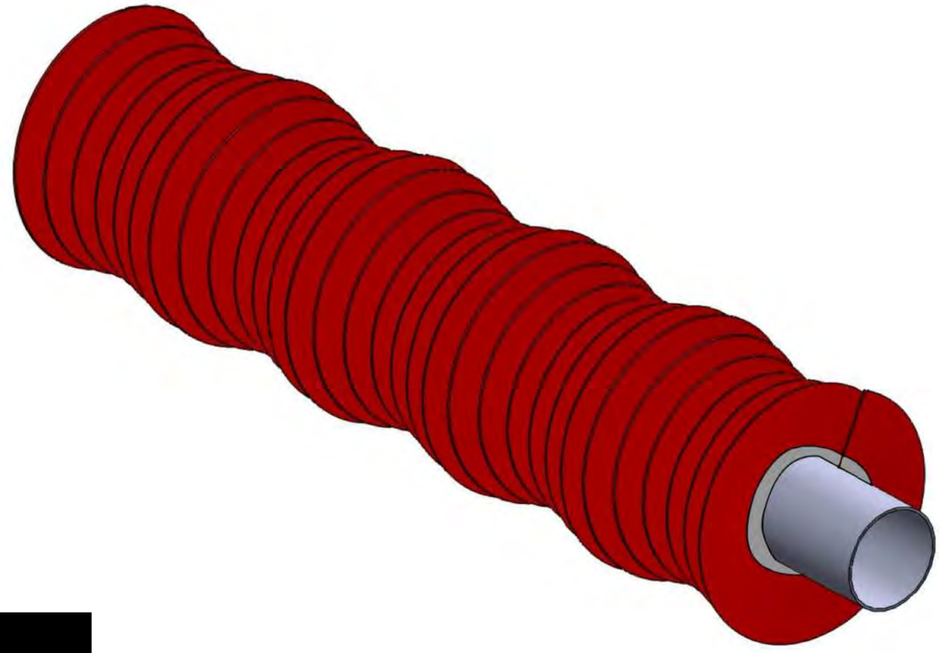

Qty : _____

Lt : _____ D2 : 50

Lu : _____ S : 1.2

P : 16 S1 : _____

D1 : 125\105 S2 : _____

*monofilo/monofilament : _____

Siat

www.siat.it

SPAZZOLA STRIP AVVOLTA SU TUBO AVVOLGIMENTO DESTRO
STRIP BRUSHES WONDED ON A SHAFT RIGHT WINDING

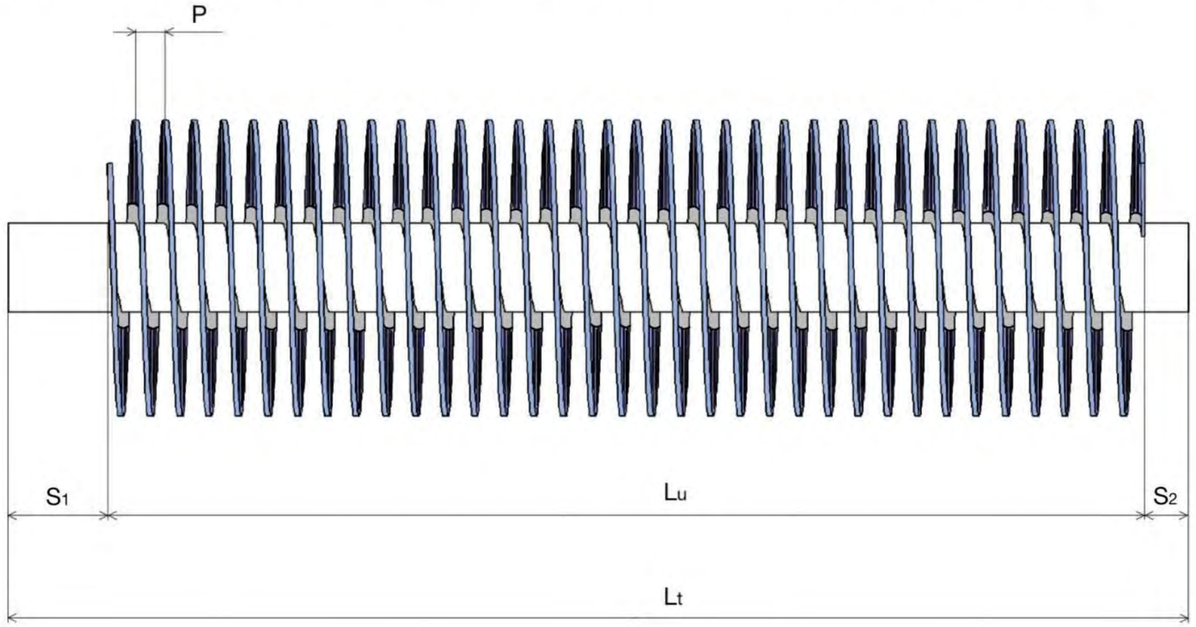

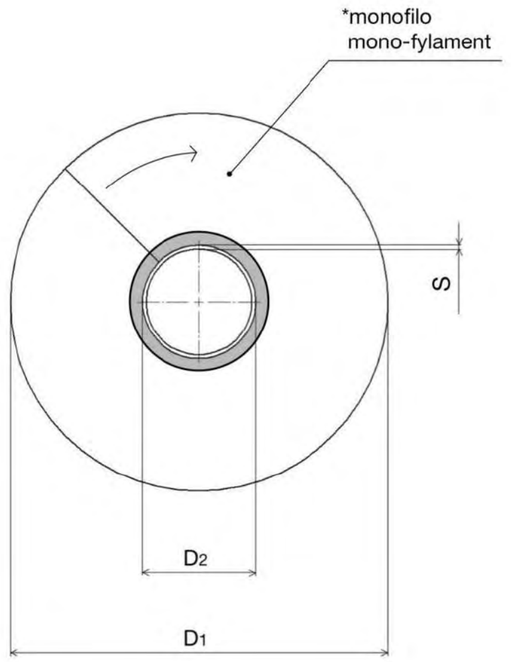

Qty : _____

Lt : _____ D2 : _____

Lu : _____ S : _____

P : _____ S1 : _____

D1 : _____ S2 : _____

*monofilo/mono-fylament : _____

www.siat.it

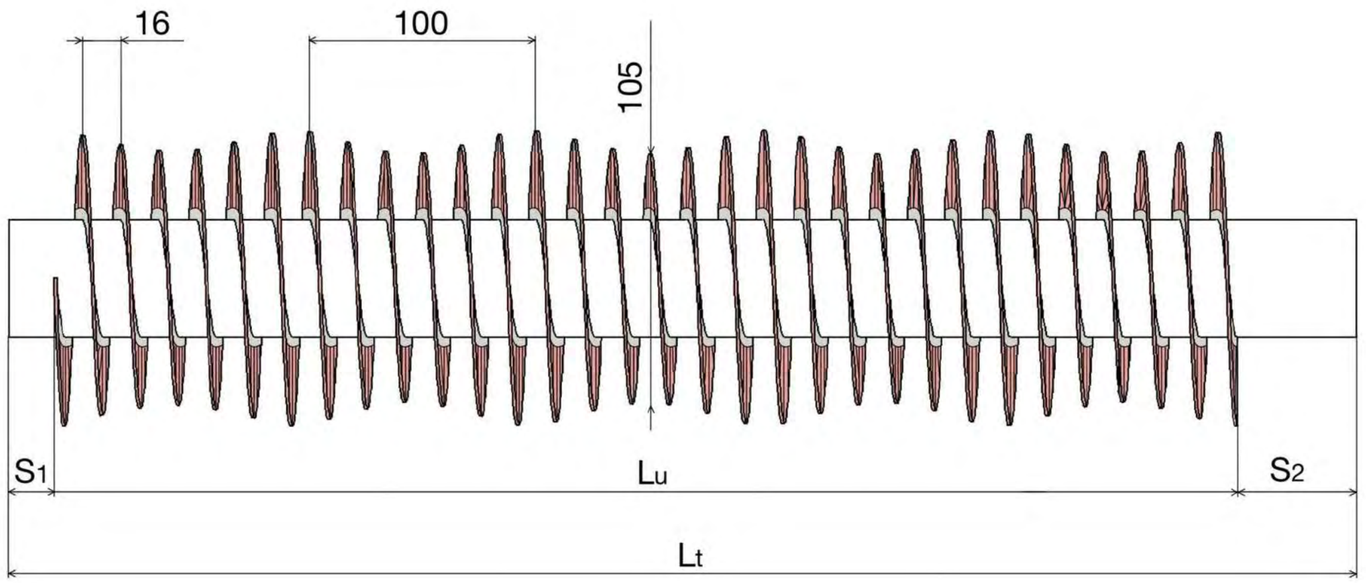

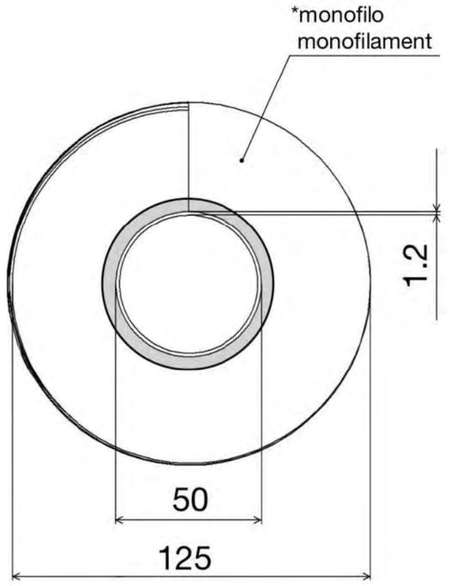

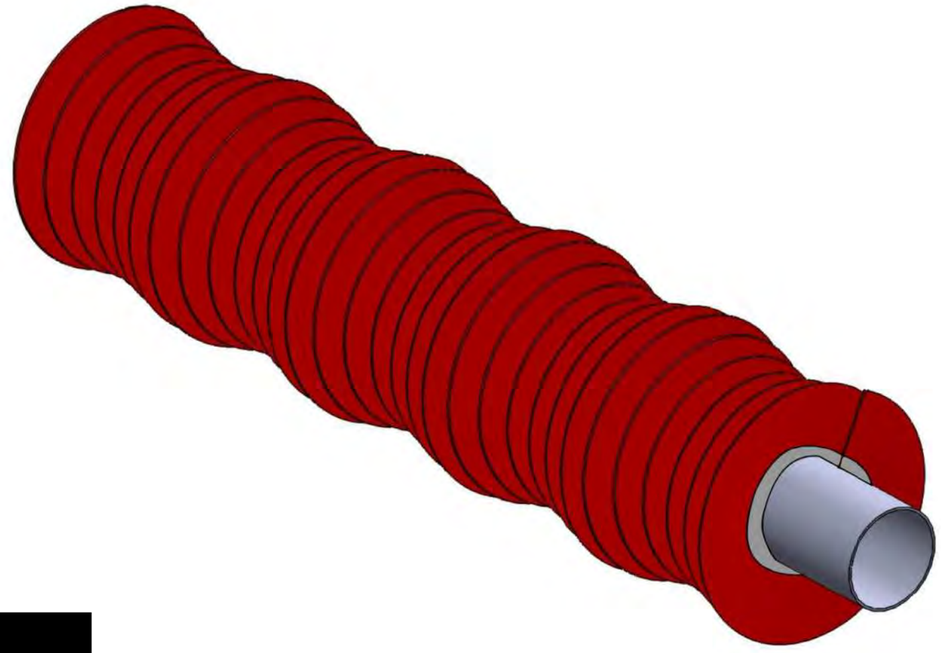

Qty : _____

Lt : _____ D2 : 50

Lu : _____ S : 1.2

P : 16 S1 : _____

D1 : 125\105 S2 : _____

*monofilo/monofilament : _____

Siat

www.siat.it

SPAZZOLA STRIP AVVOLTA SU TUBO AVVOLGIMENTO DESTRO
STRIP BRUSHES WONDED ON A SHAFT RIGHT WINDING

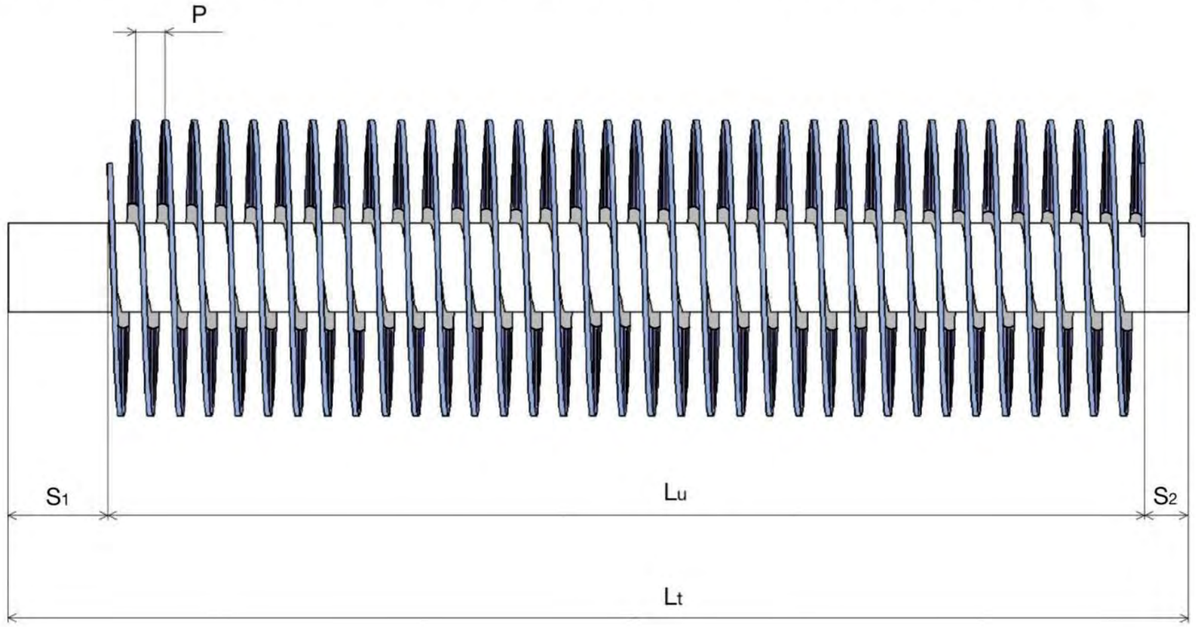

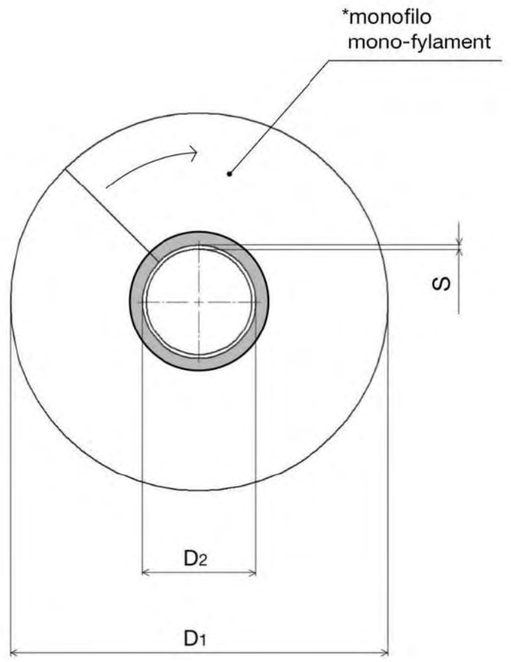

Qty : _____

Lt : _____ D2 : _____

Lu : _____ S : _____

P : _____ S1 : _____

D1 : _____ S2 : _____

*monofilo/mono-fylament : _____

www.siat.it

COD.TRO254F25

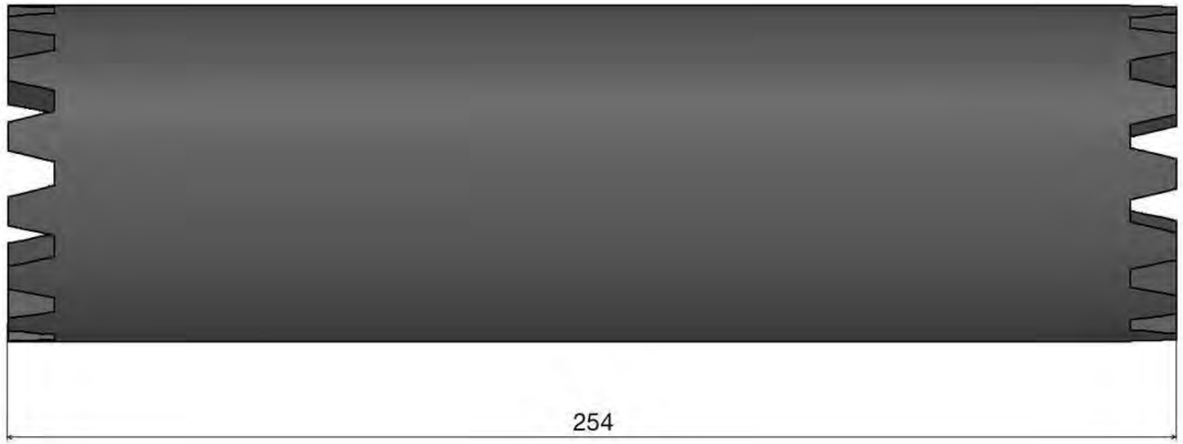

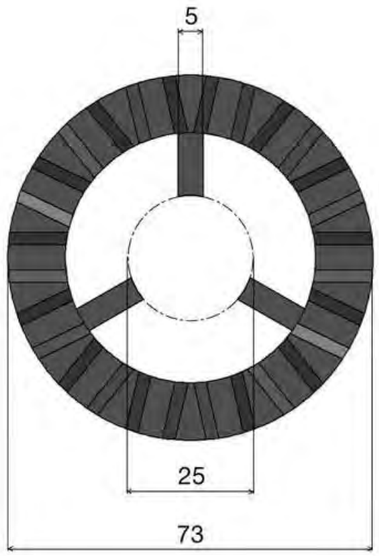

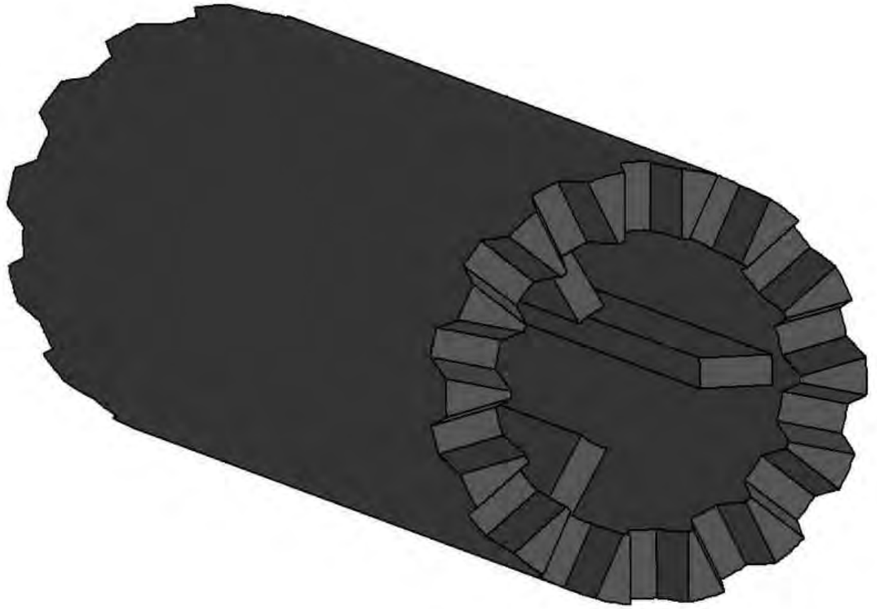

www.siat.it

COD.TRO254F30

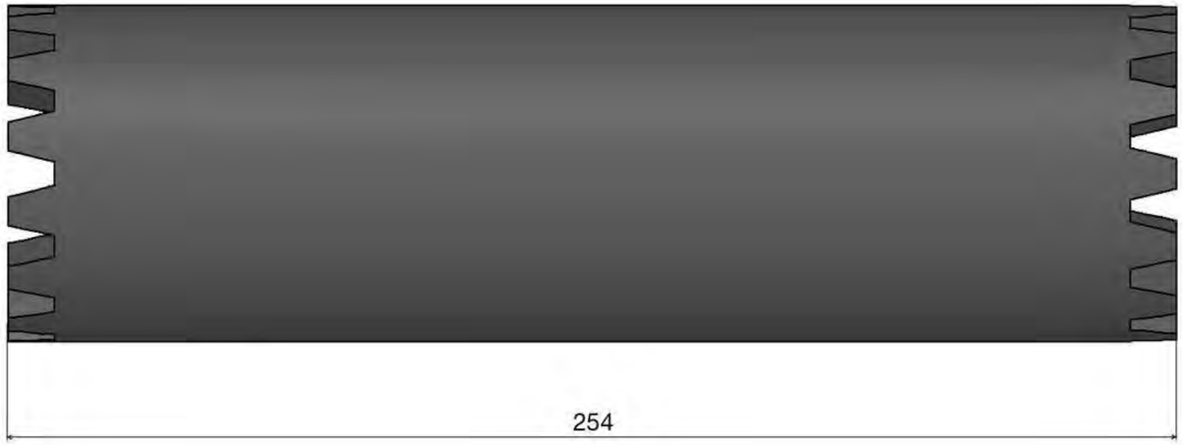

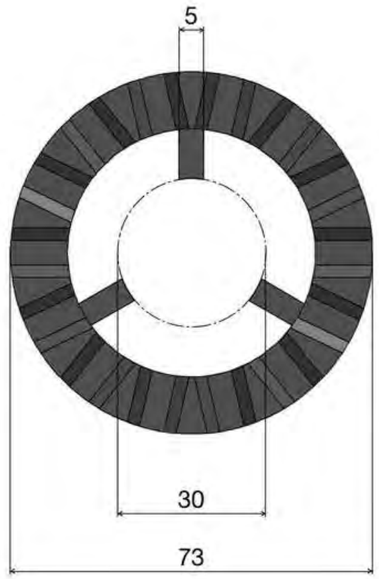

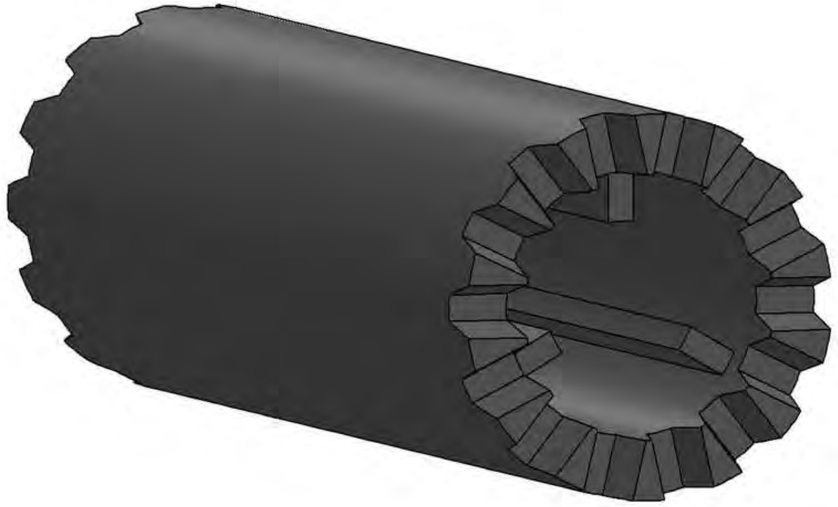

www.siat.it

COD.TRO254F35

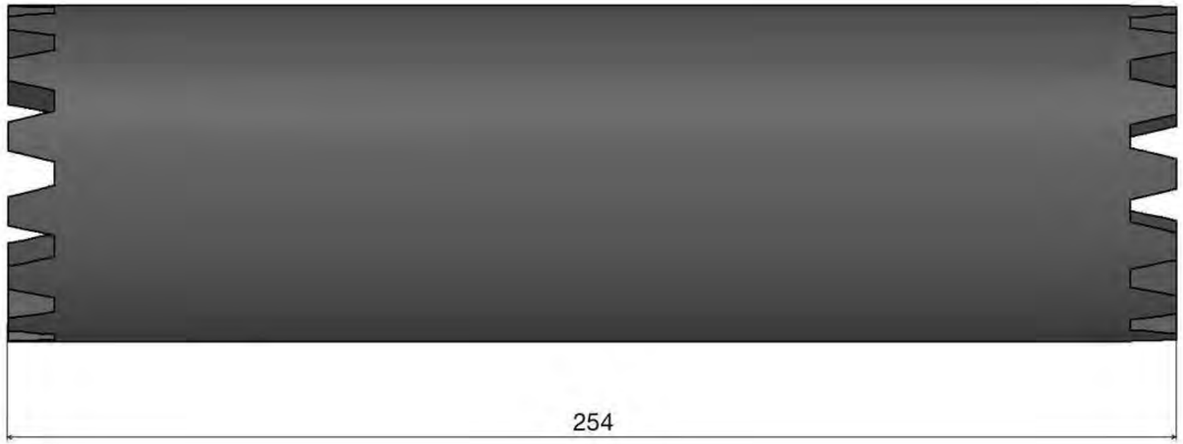

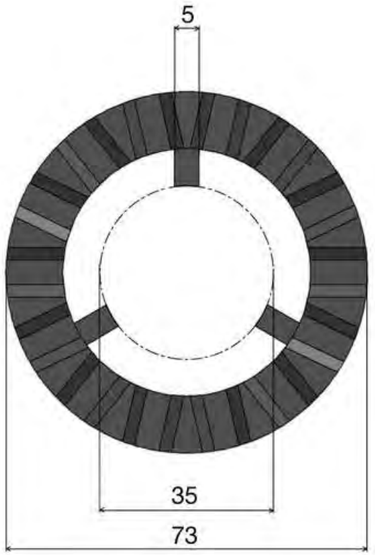

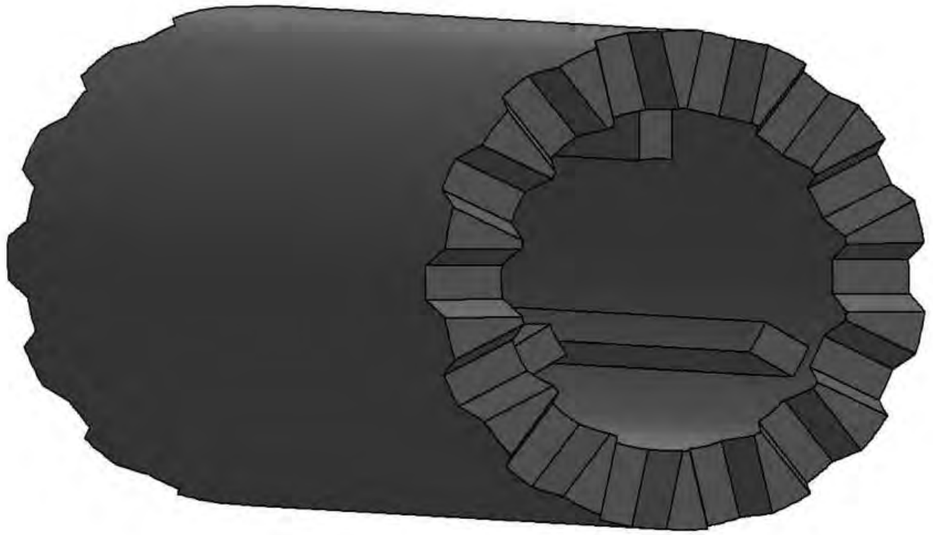

www.siat.it

COD.TRO254F40

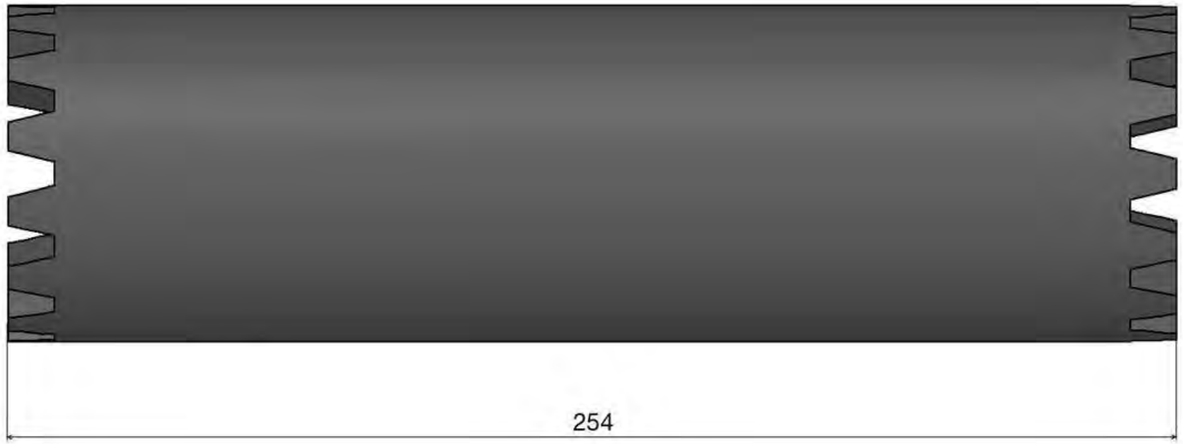

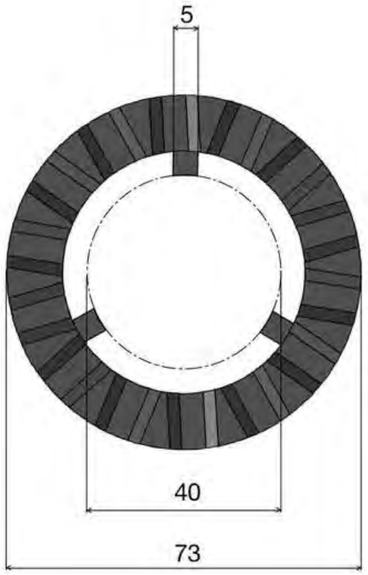

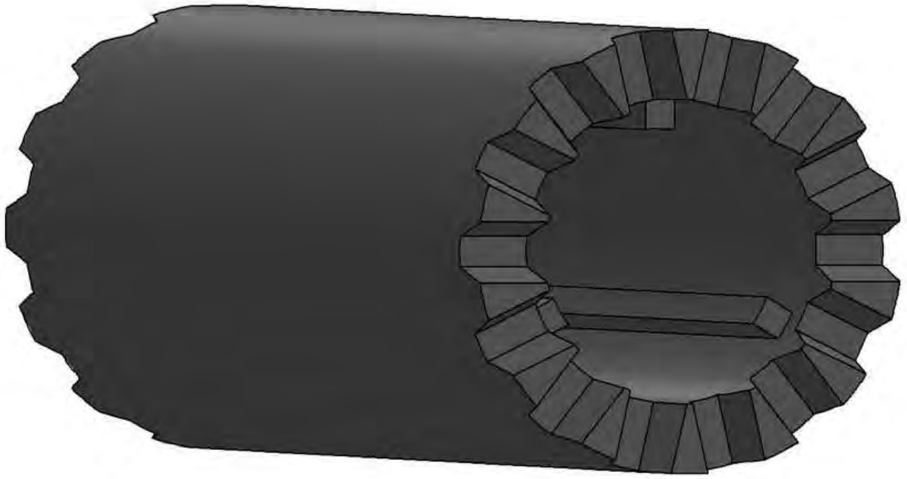

www.siat.it

COD.TRO254
CYLINDRICAL MODULAR BRUSH mm. 254
SPAZZOLA MODULARE mm.254 CILINDRICA

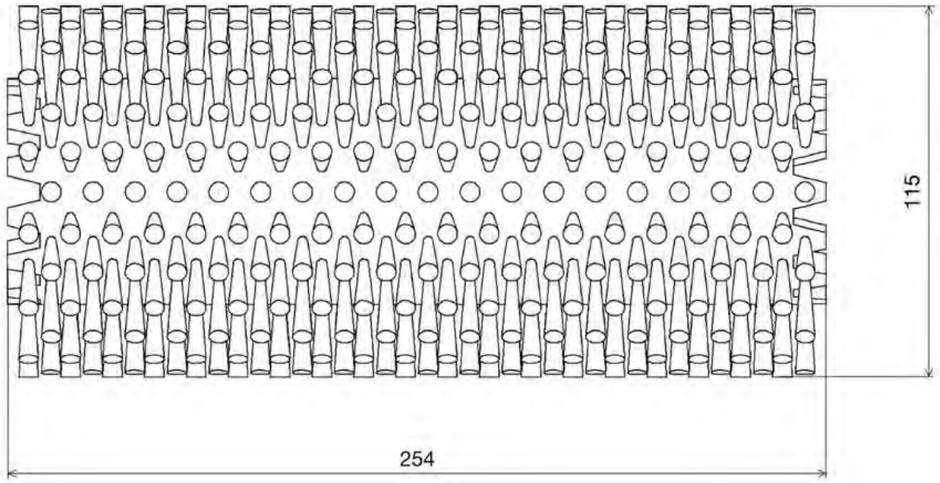

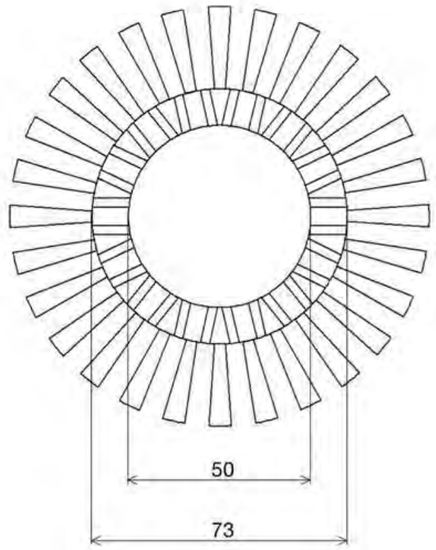

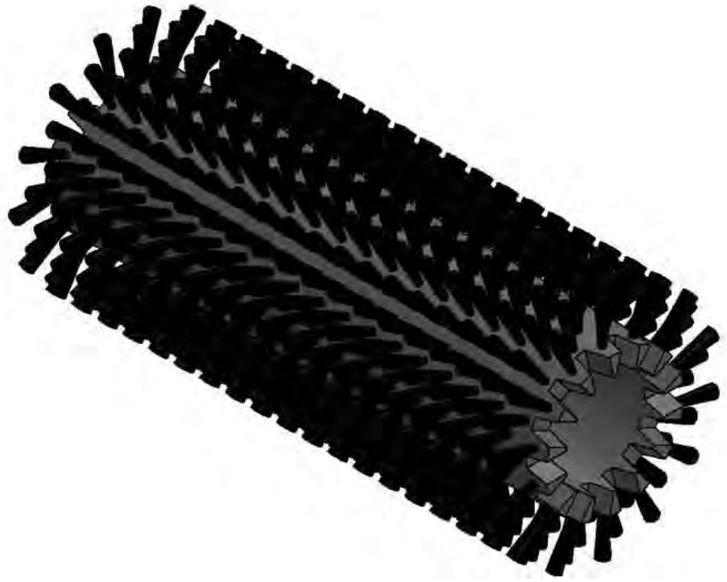

www.siat.it

COD.TRO254F25

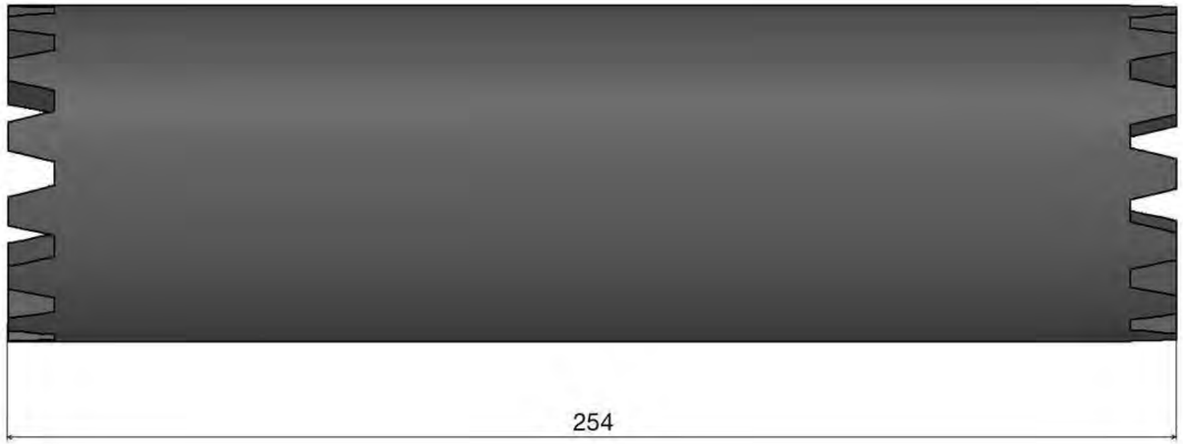

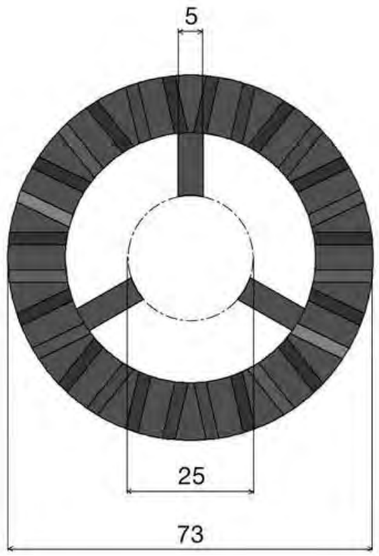

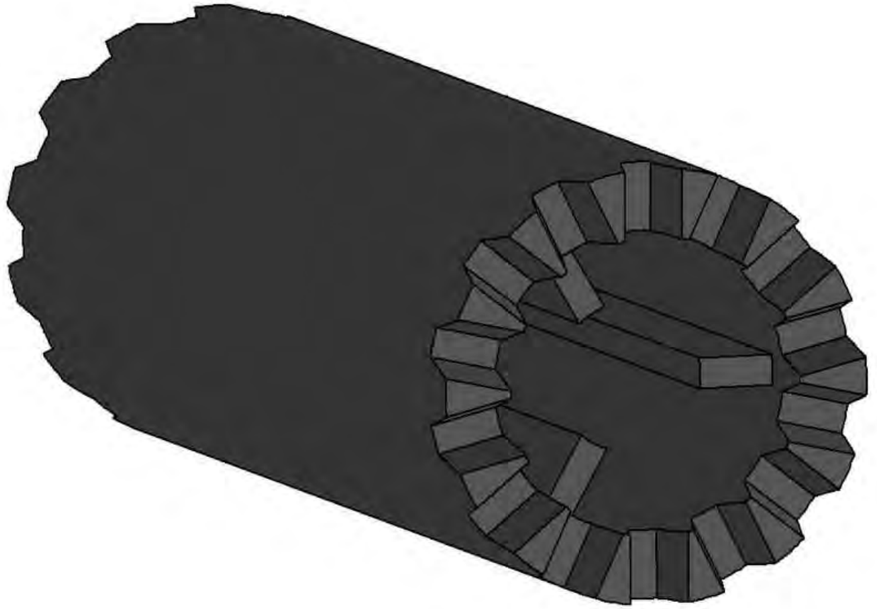

www.siat.it

COD.TRO254F30

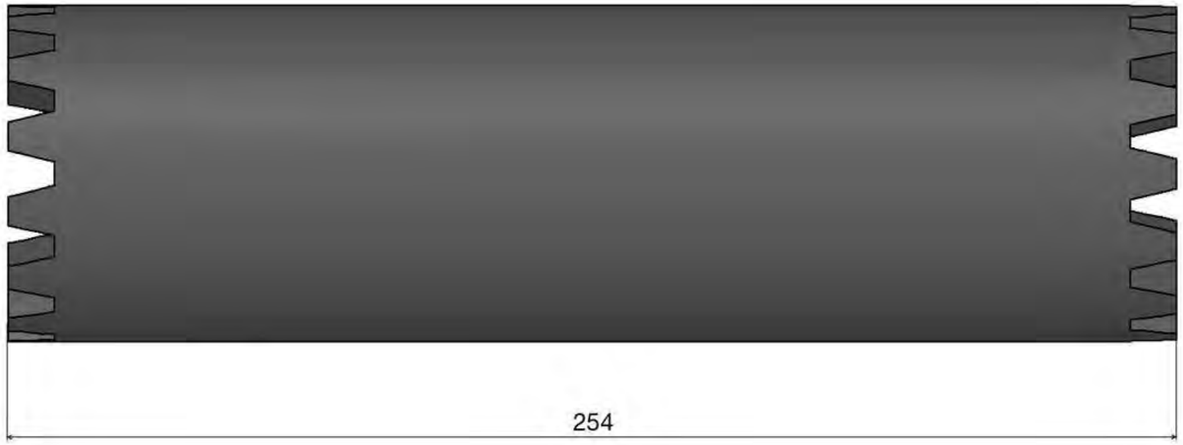

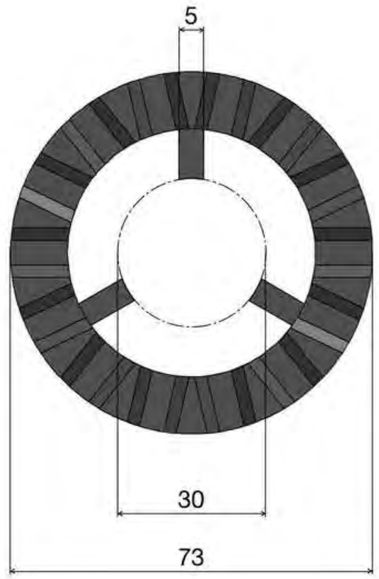

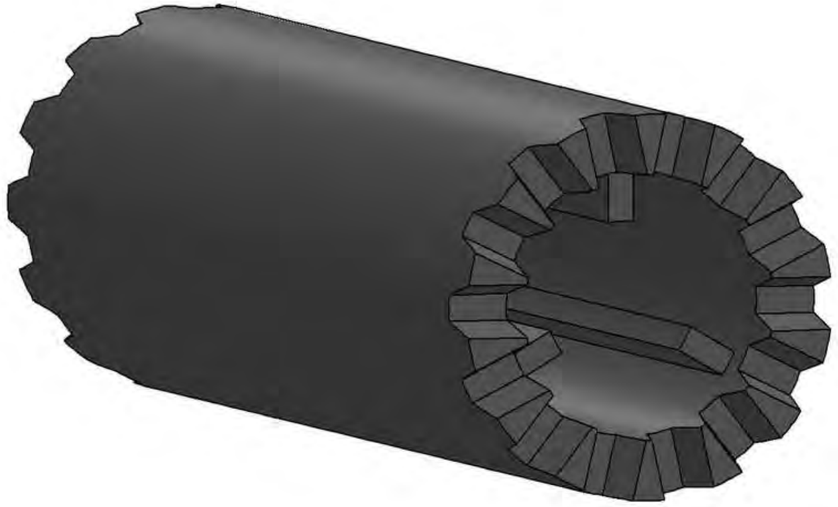

www.siat.it

COD.TRO254F35

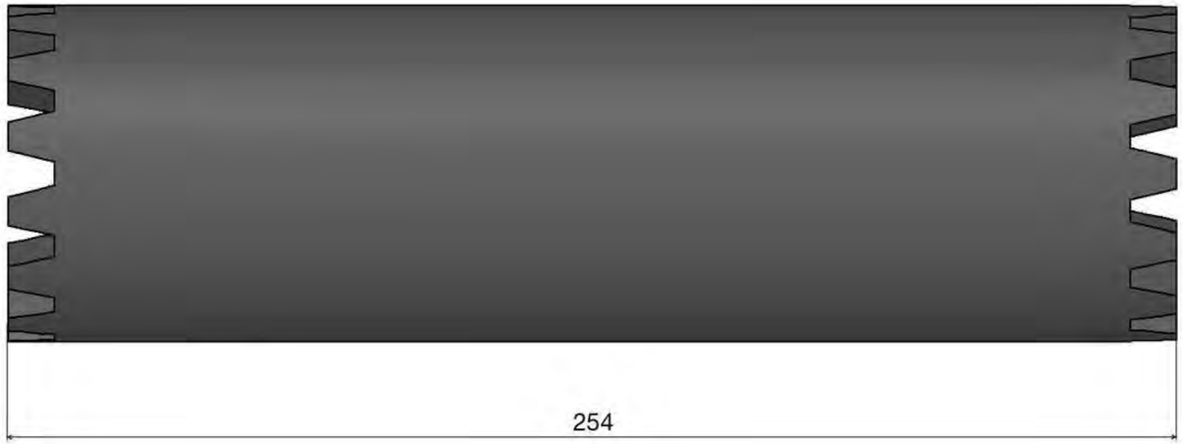

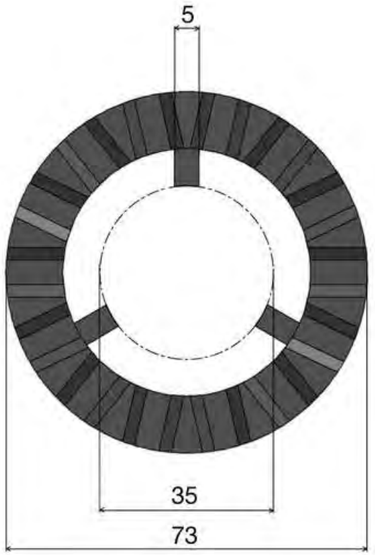

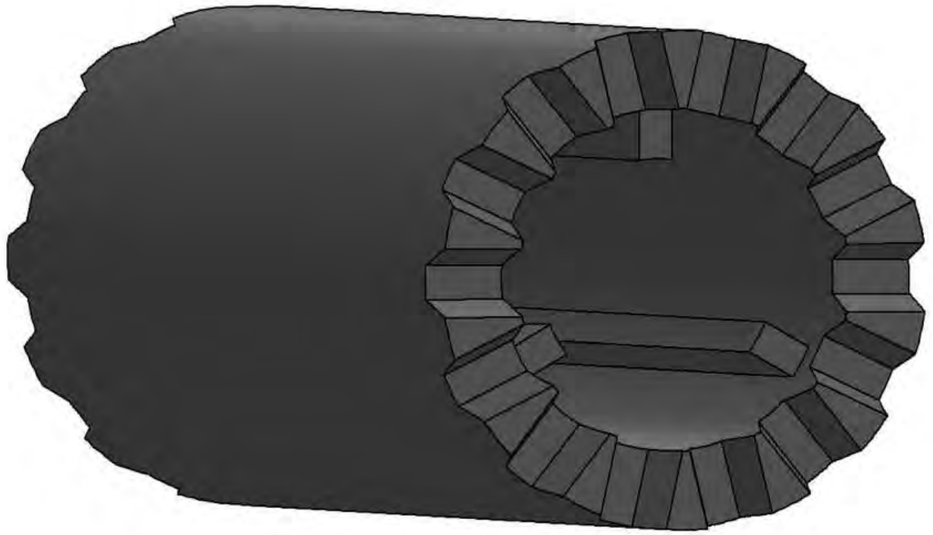

www.siat.it

COD.TRO254F40

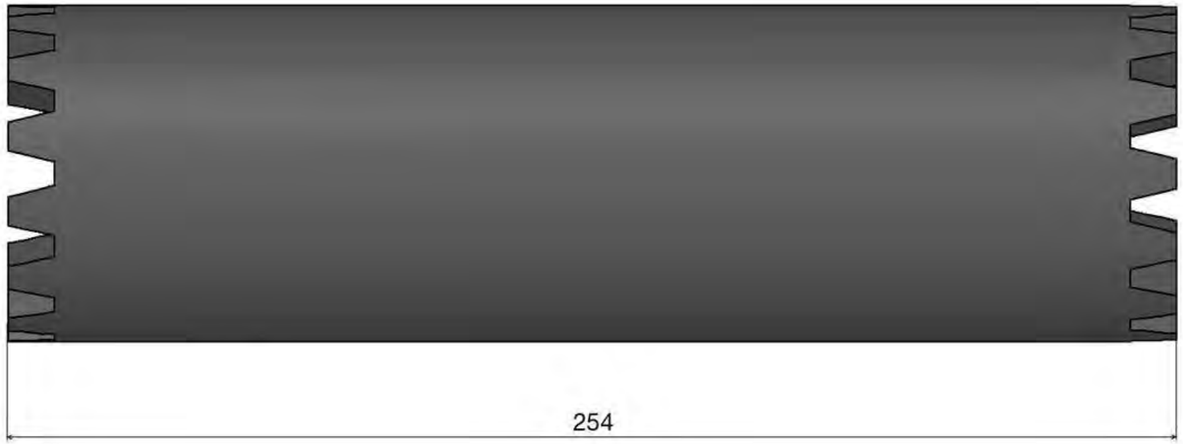

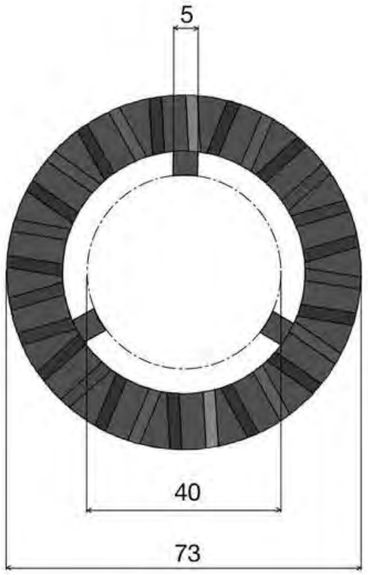

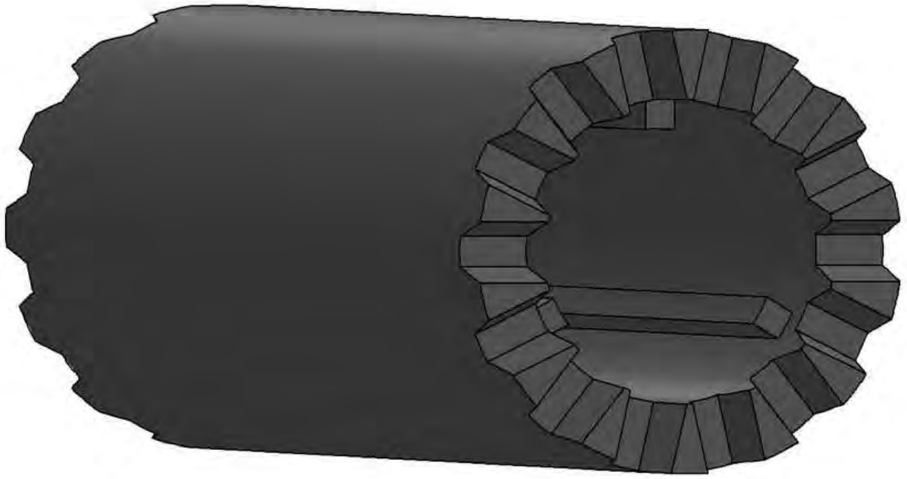

www.siat.it

COD.TRO254
CYLINDRICAL MODULAR BRUSH mm. 254
SPAZZOLA MODULARE mm.254 CILINDRICA

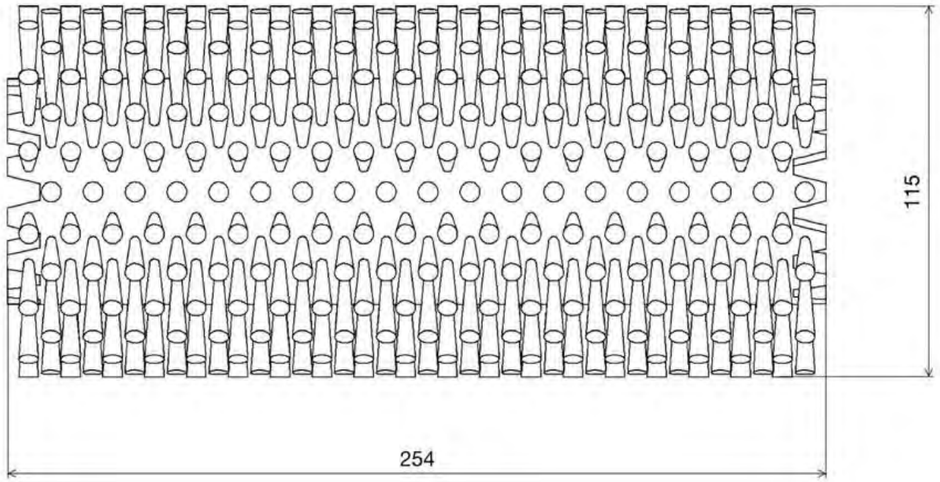

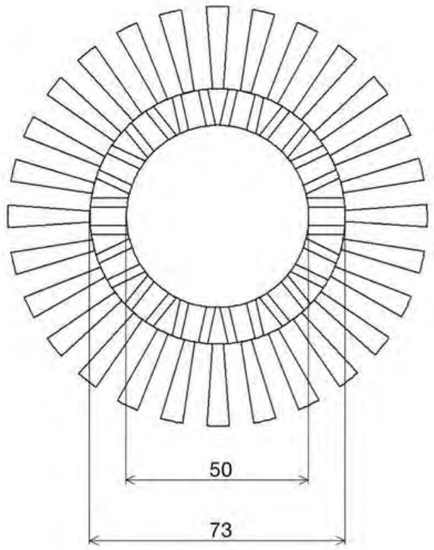

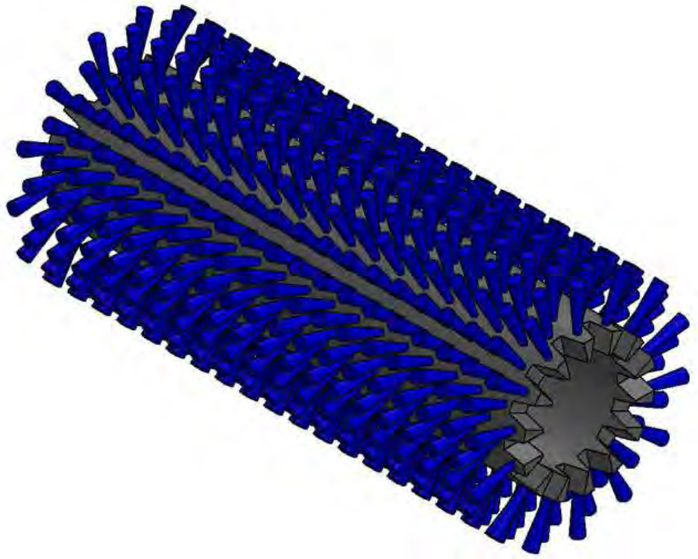

COD.TRO254F25

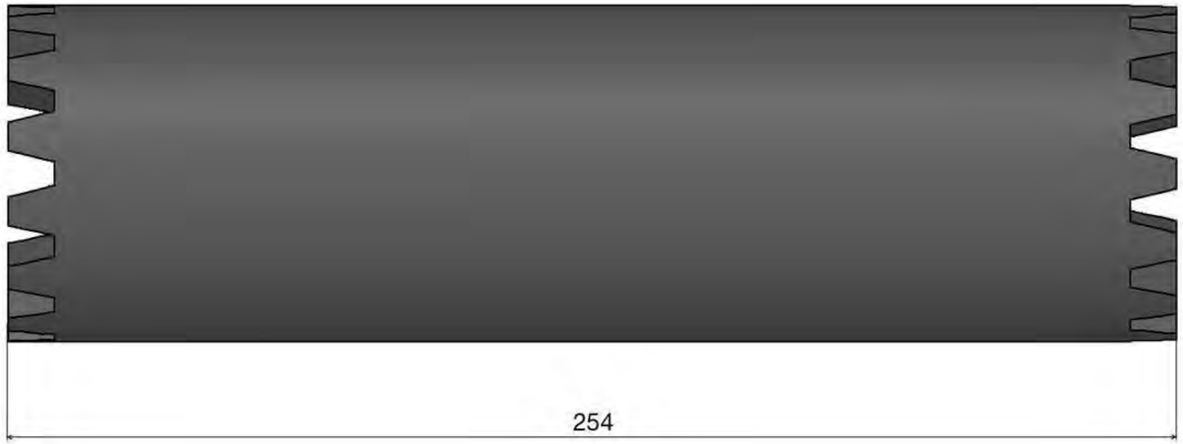

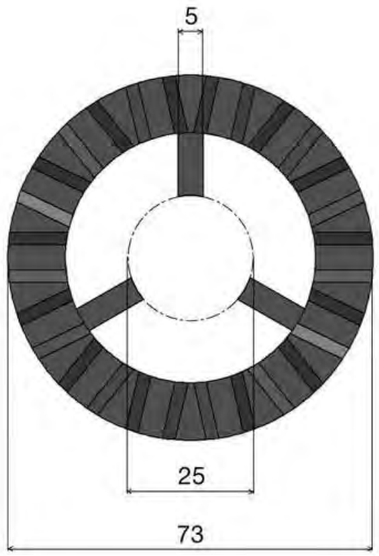

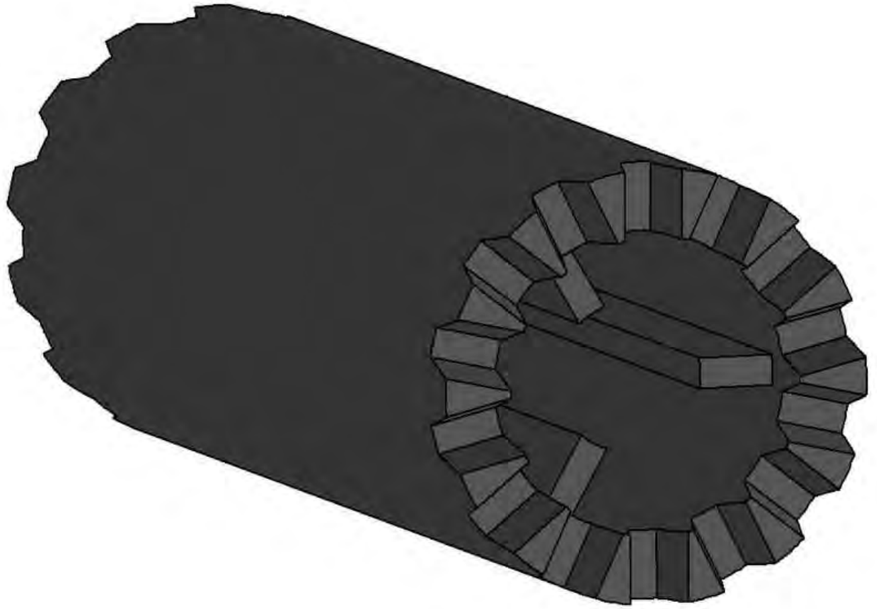

www.siat.it

COD.TRO254F30

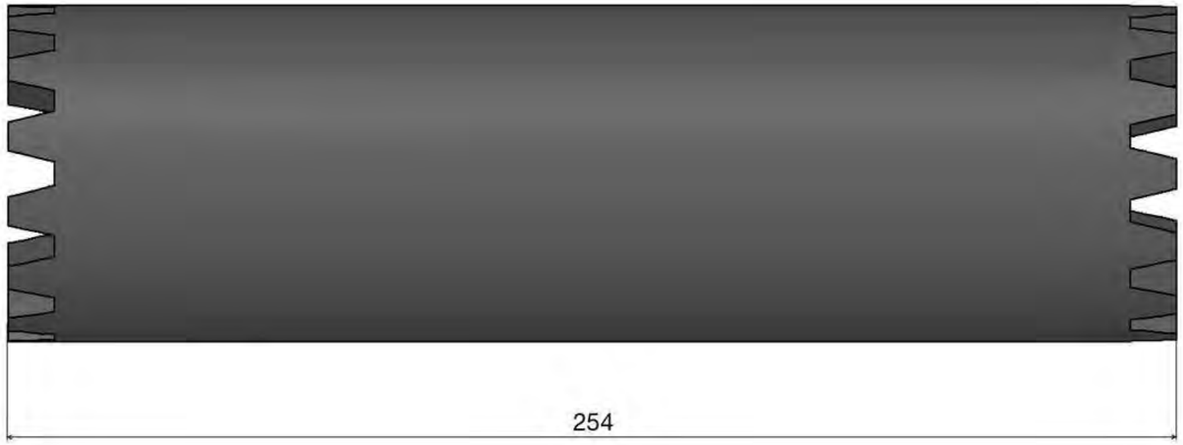

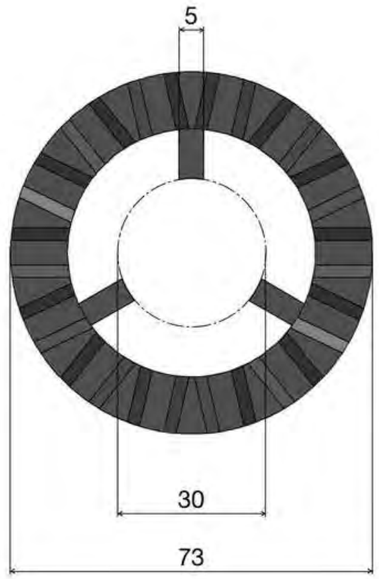

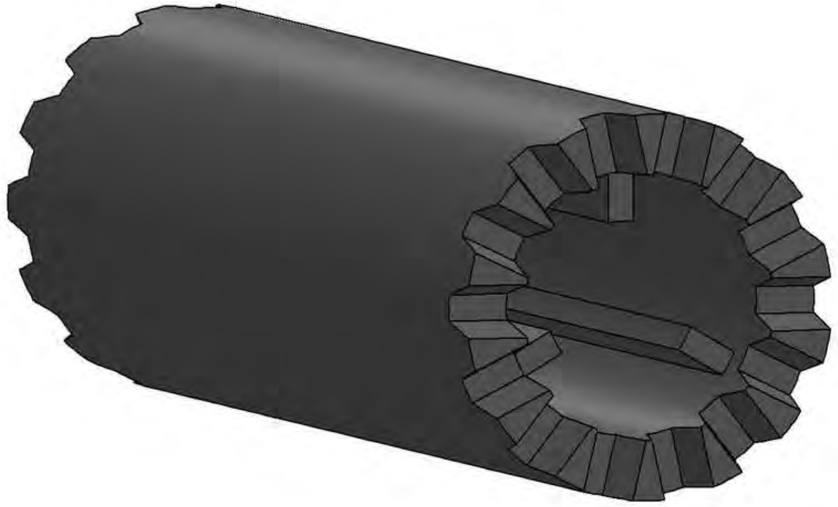

www.siat.it

COD.TRO254F35

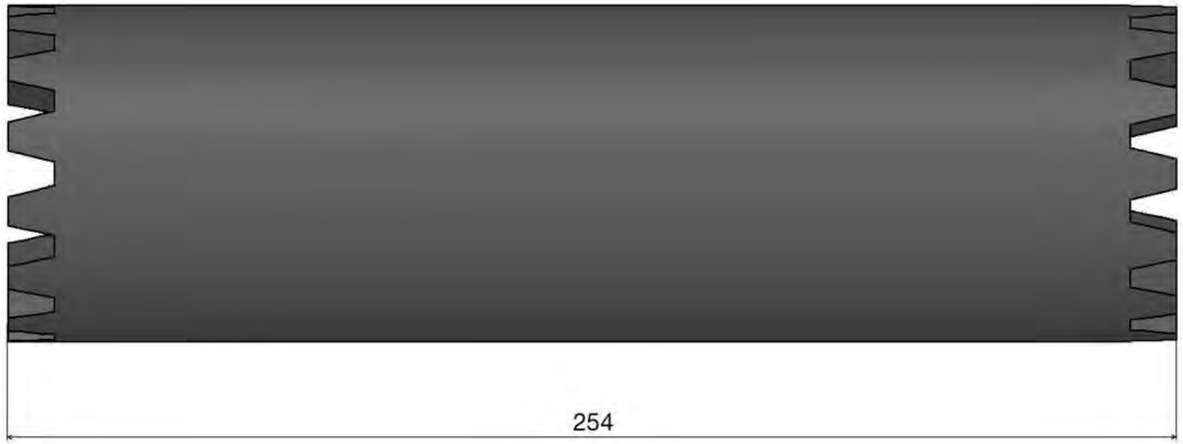

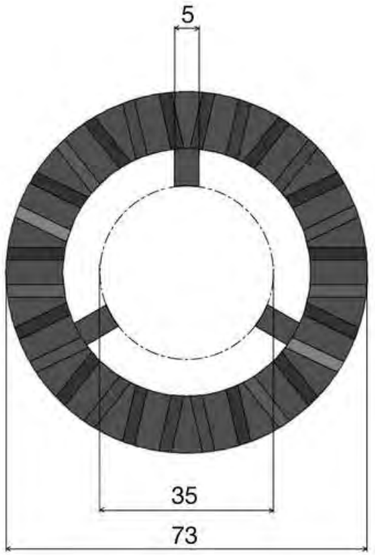

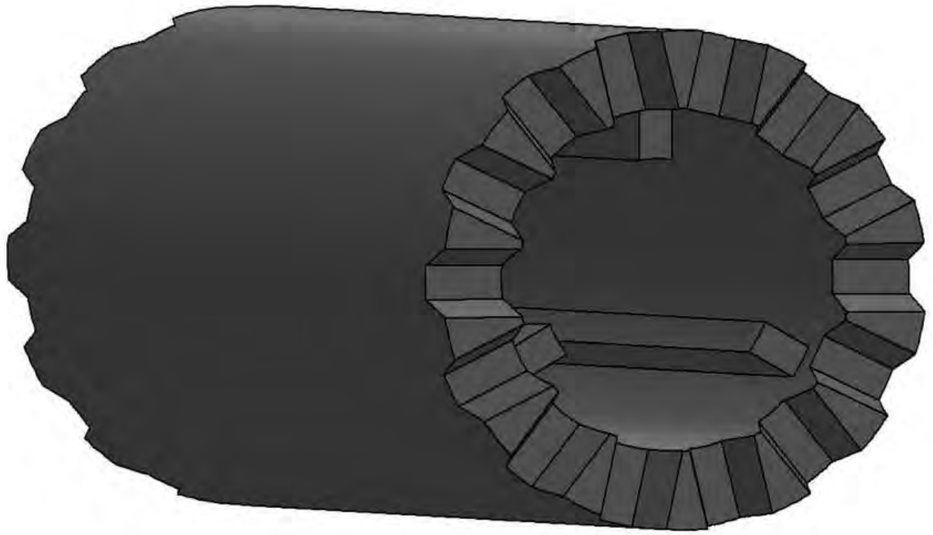

www.siat.it

COD.TRO254F40

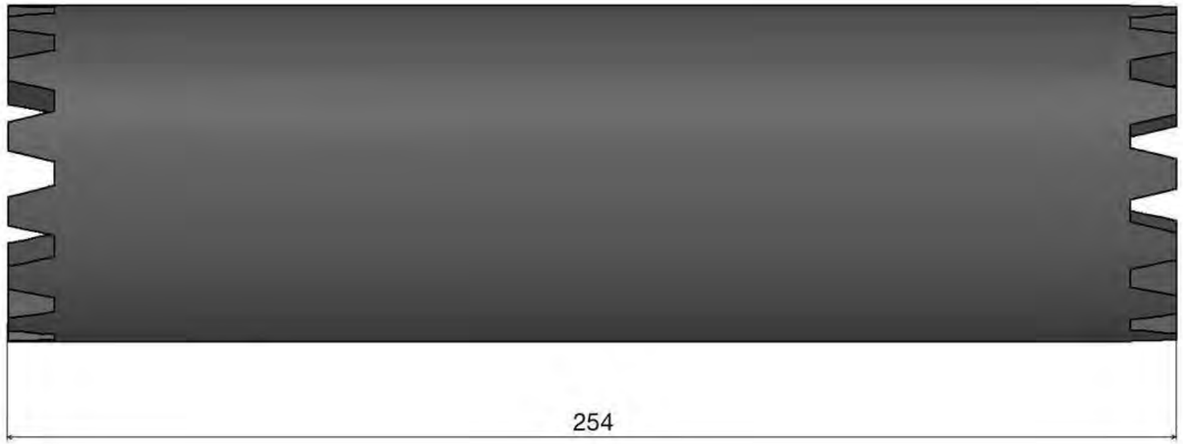

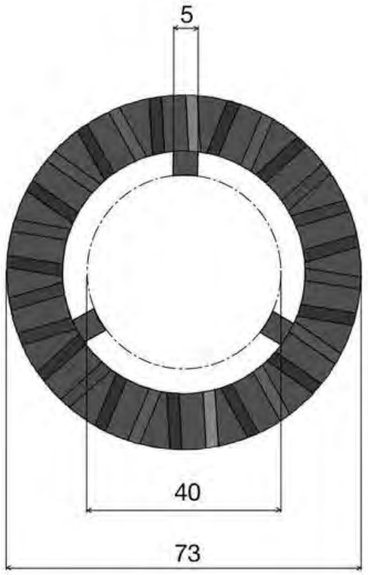

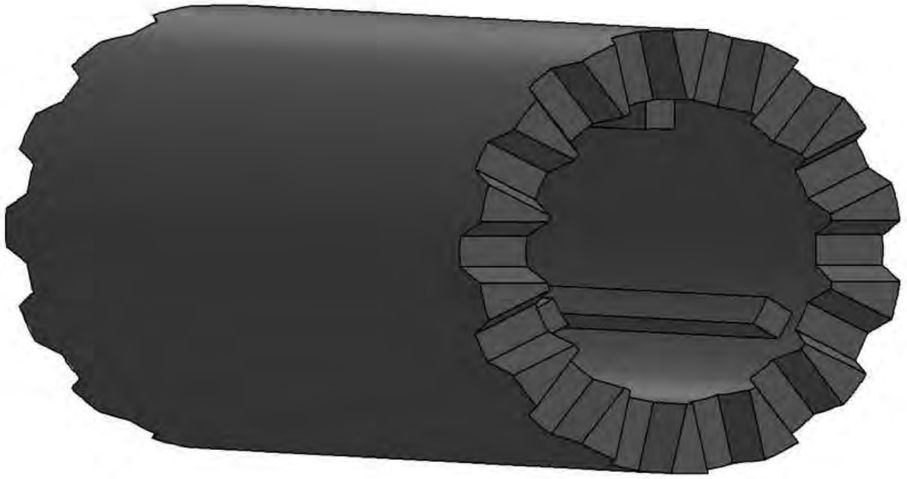

www.siat.it

COD.TRO254
CYLINDRICAL MODULAR BRUSH mm. 254
SPAZZOLA MODULARE mm.254 CILINDRICA

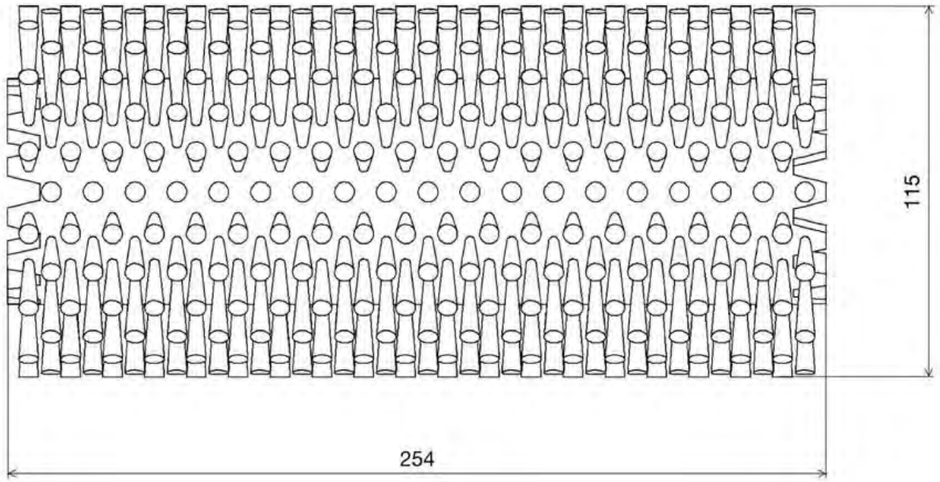

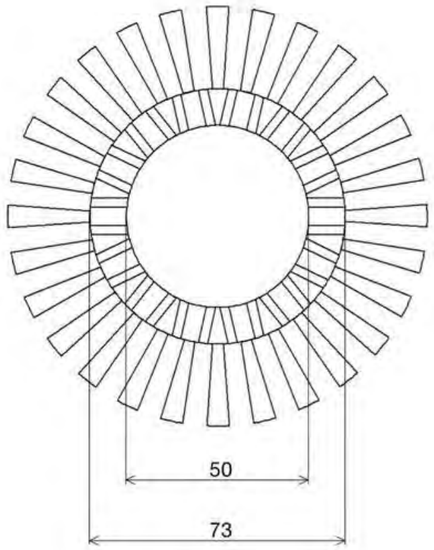

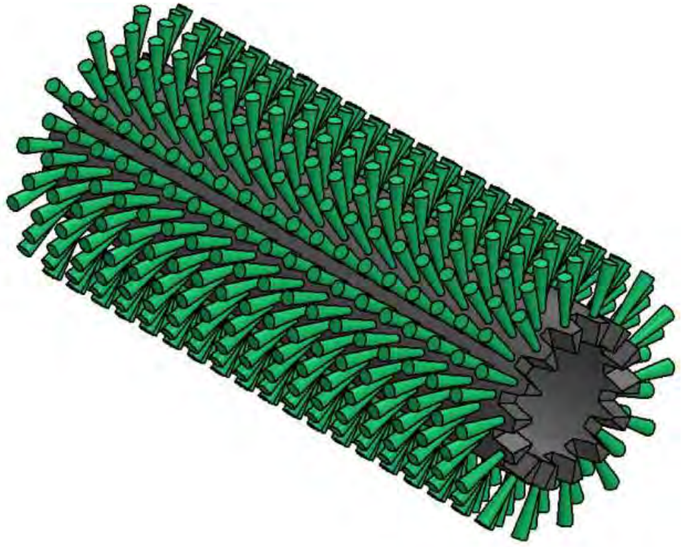

Siat
www.siat.it

COD.TRO254F25

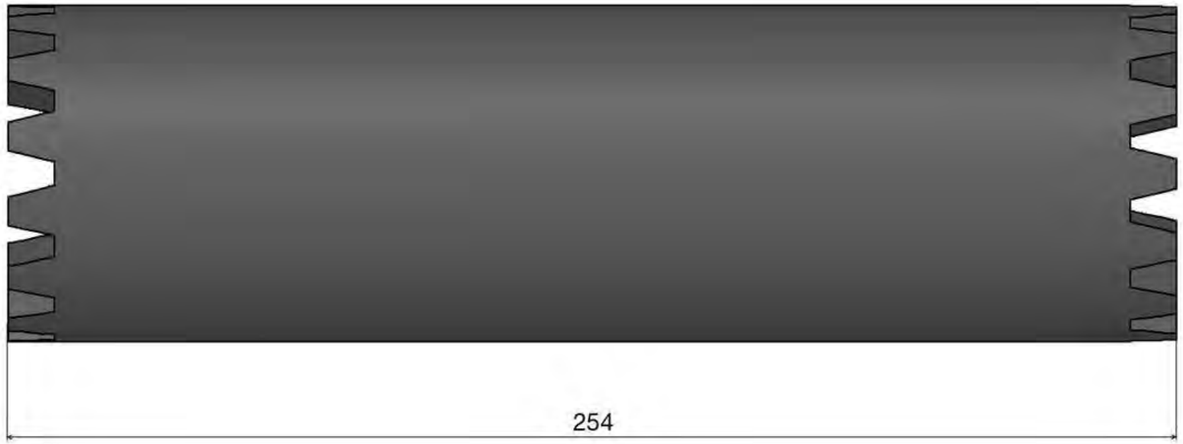

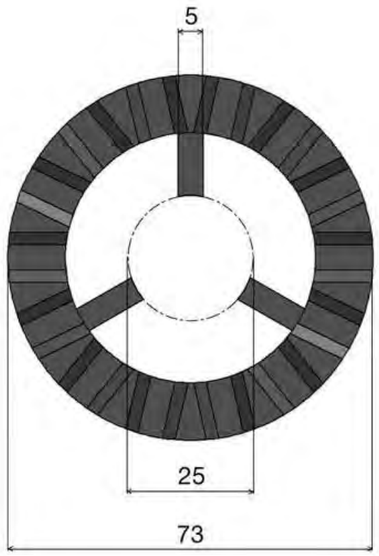

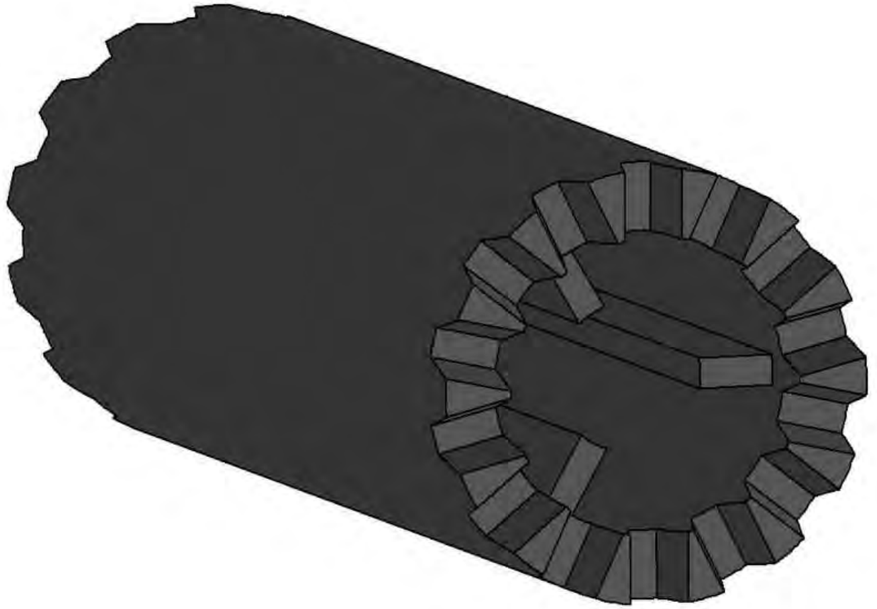

www.siat.it

COD.TRO254F30

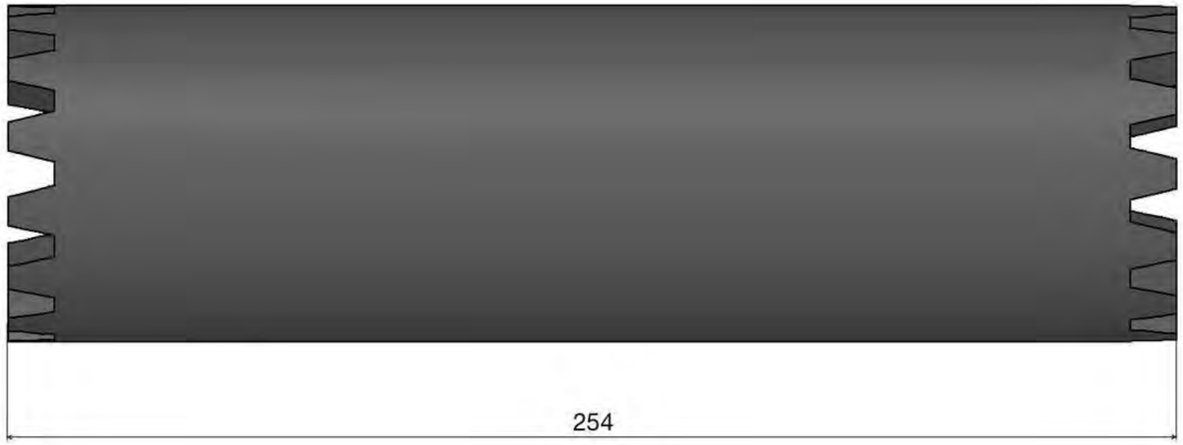

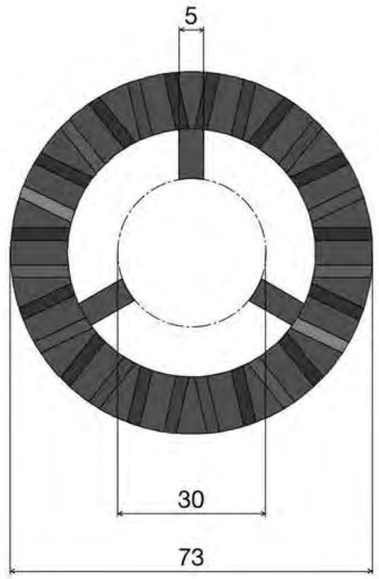

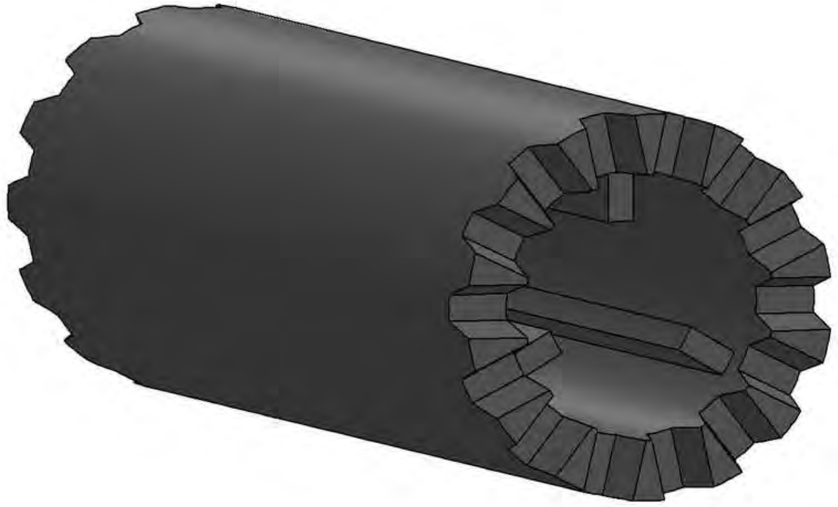

www.siat.it

COD.TRO254F35

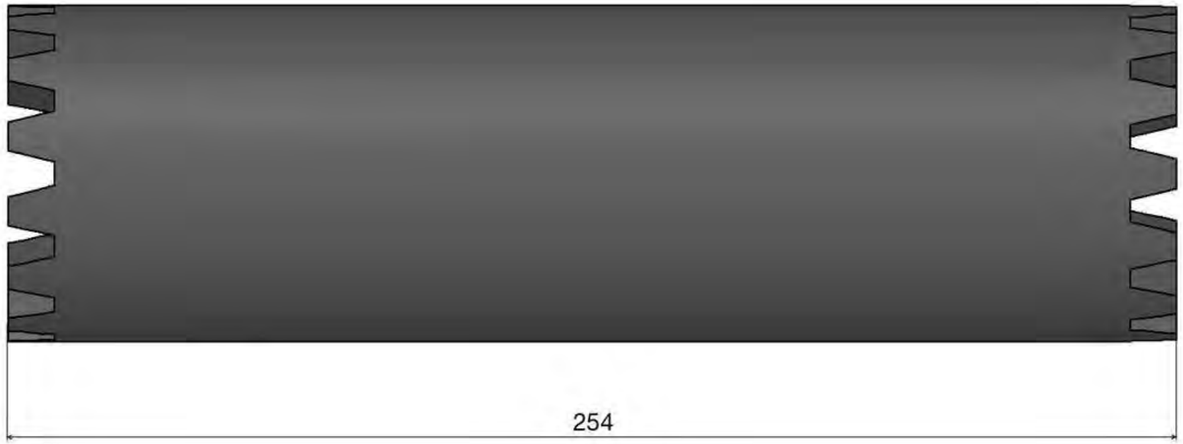

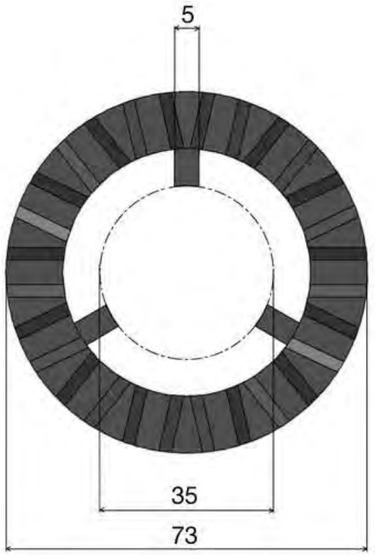

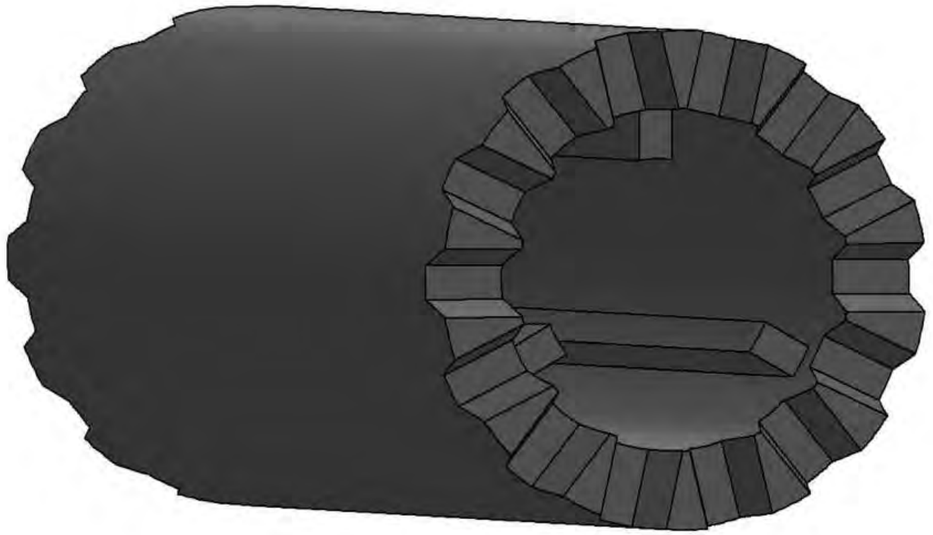

www.siat.it

COD.TRO254F40

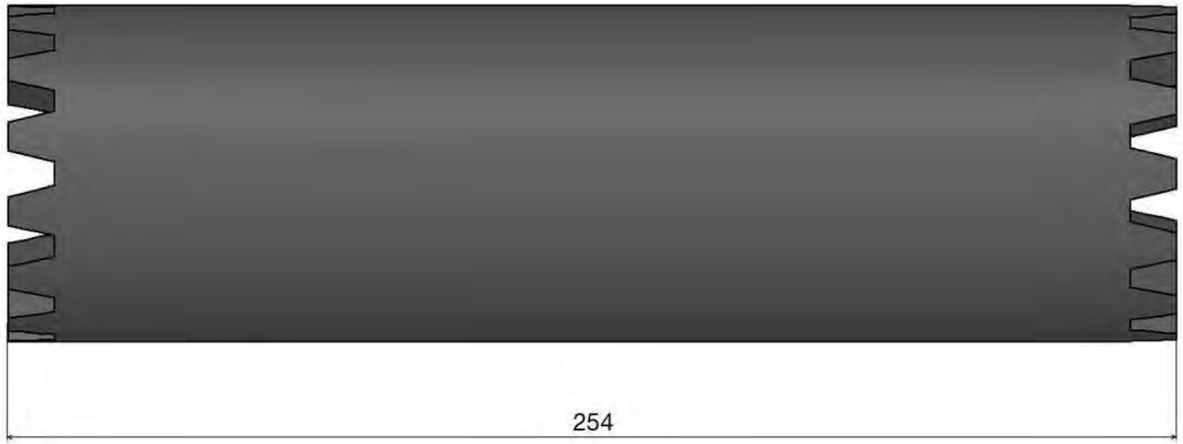

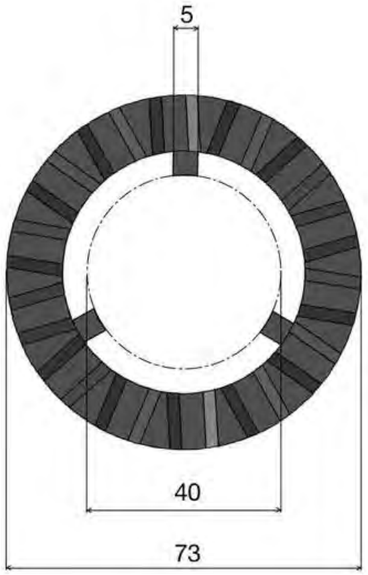

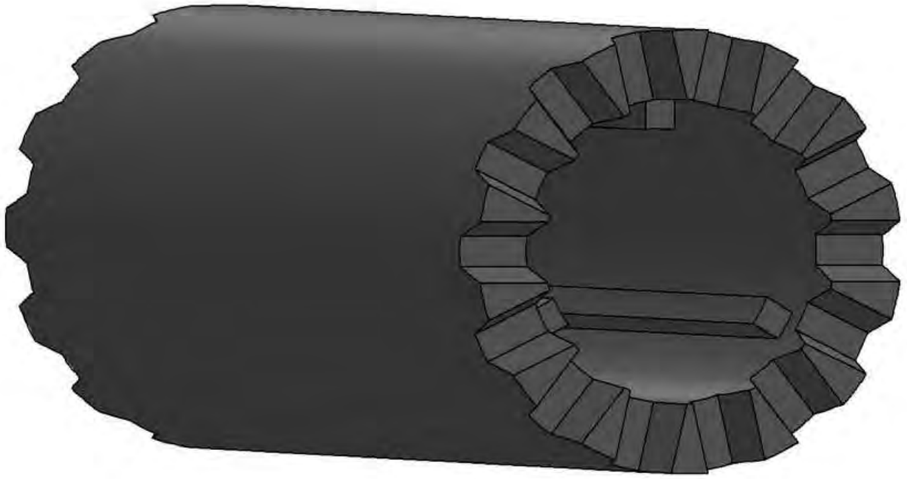

www.siat.it

COD.TRO254
CYLINDRICAL MODULAR BRUSH mm. 254
SPAZZOLA MODULARE mm.254 CILINDRICA

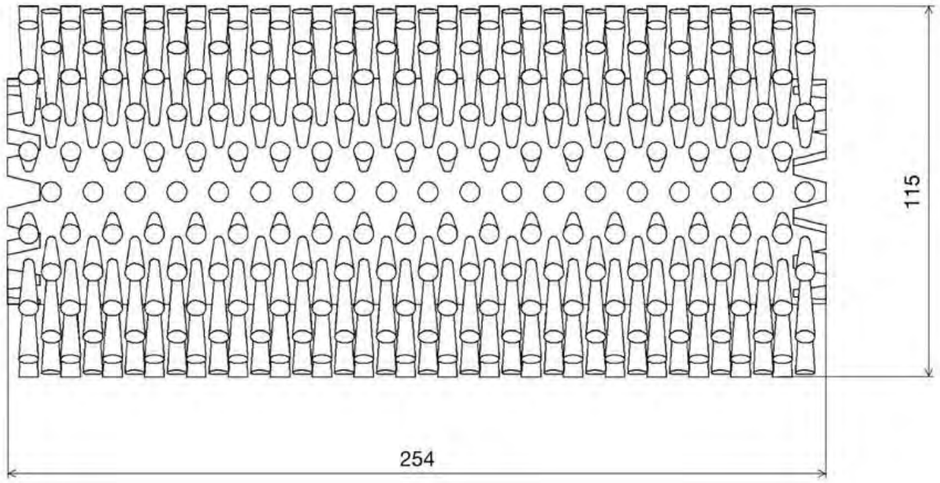

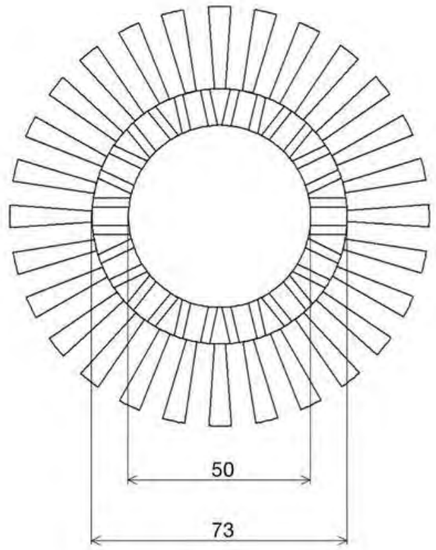

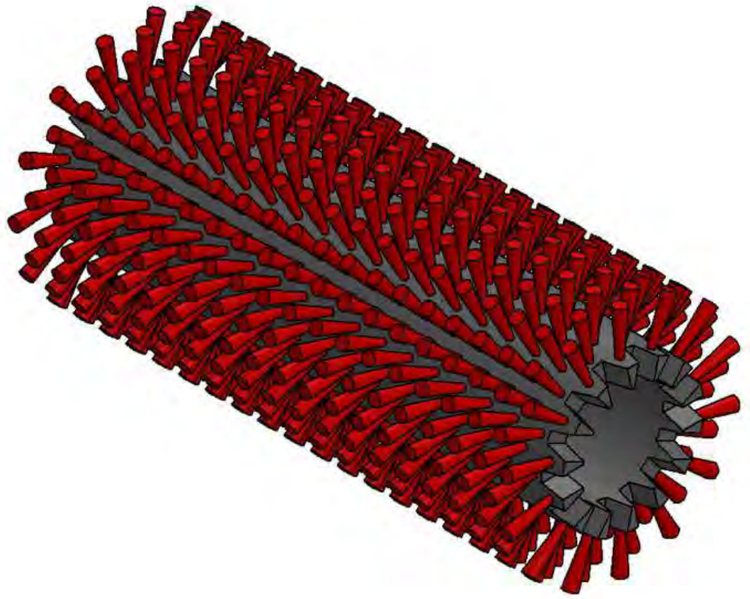

www.siat.it

COD.TRO254F25

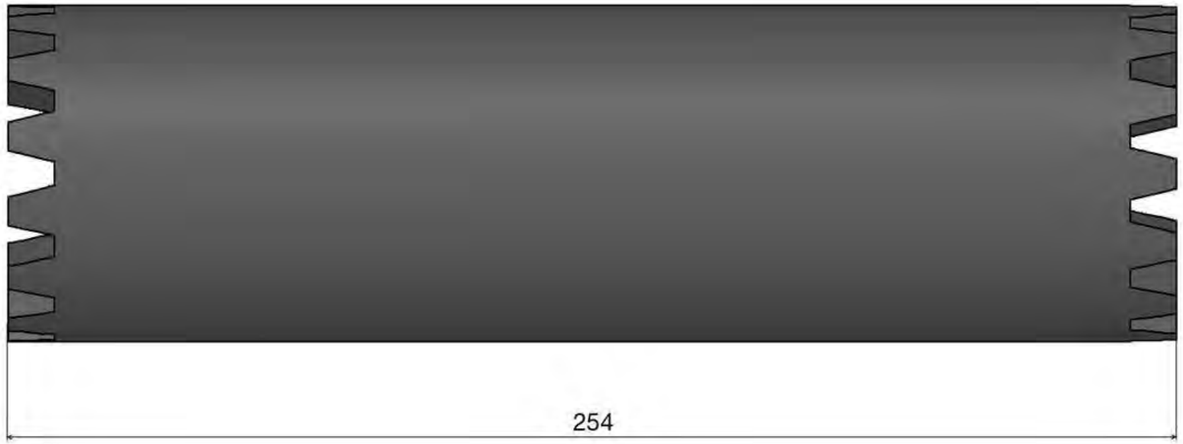

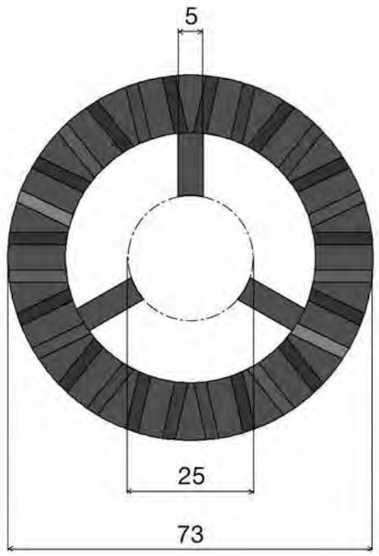

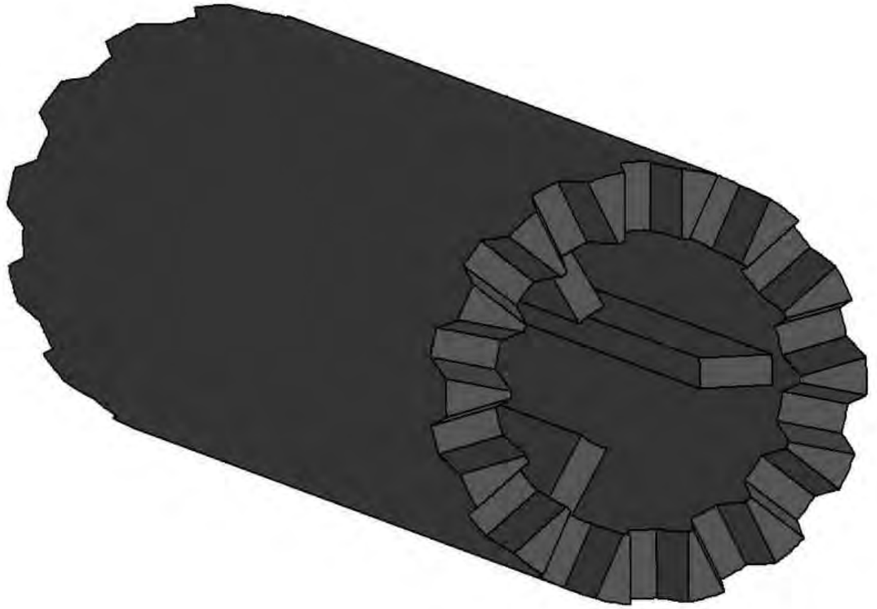

www.siat.it

COD.TRO254F30

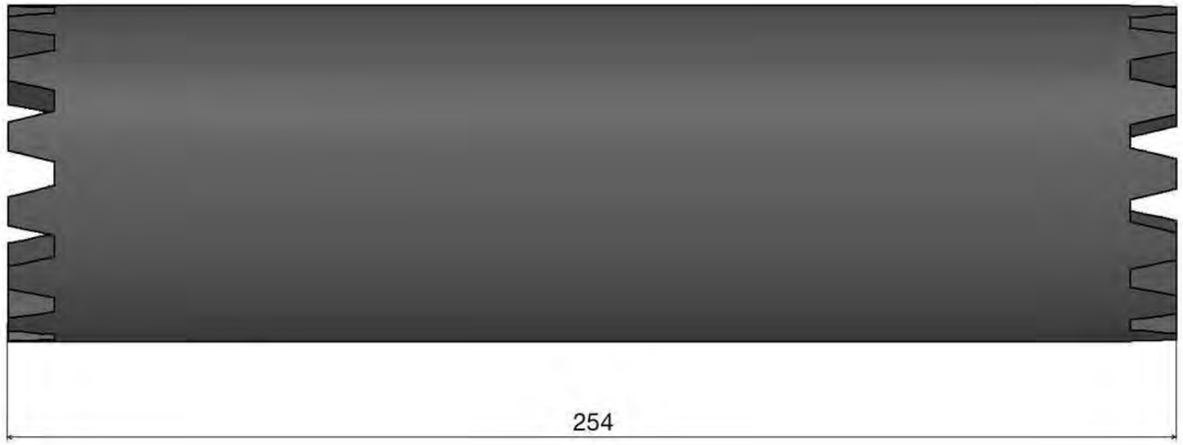

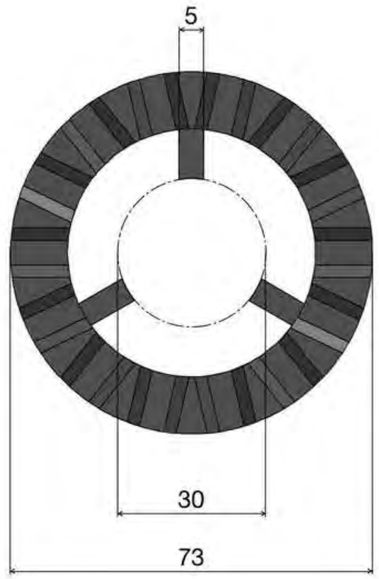

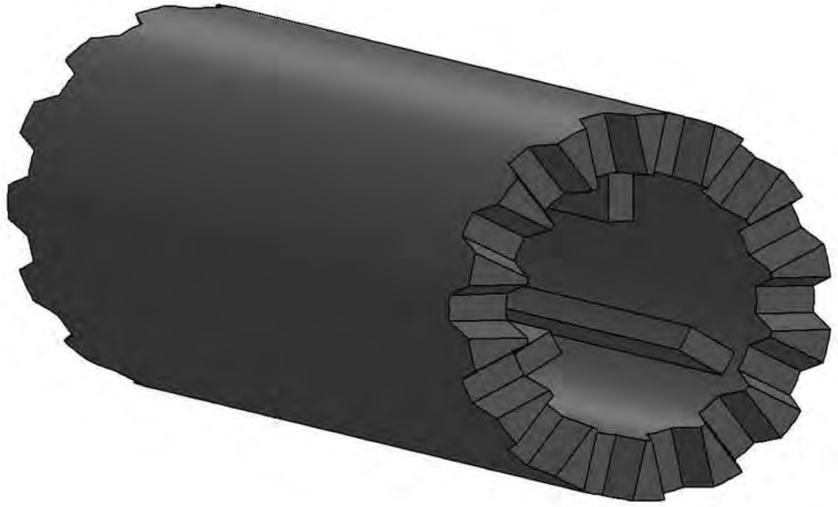

www.siat.it

COD.TRO254F35

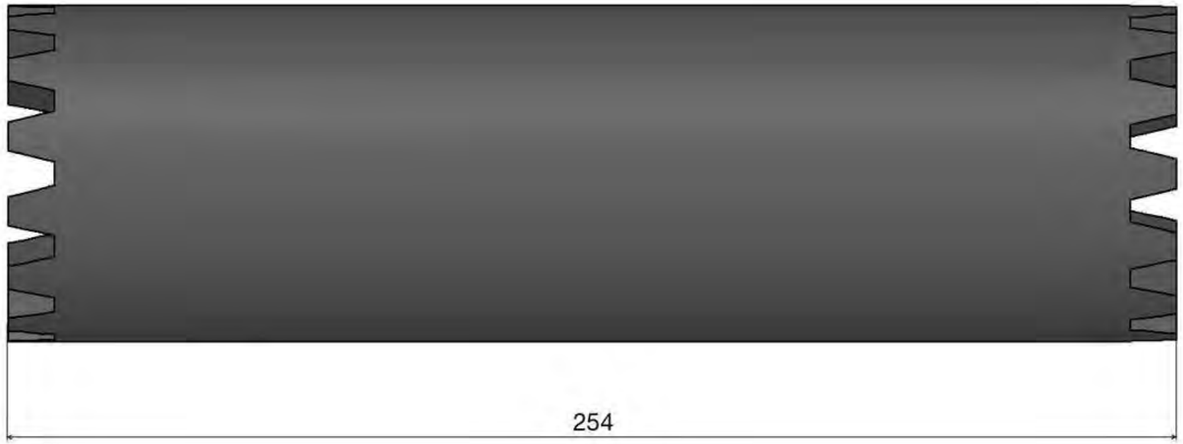

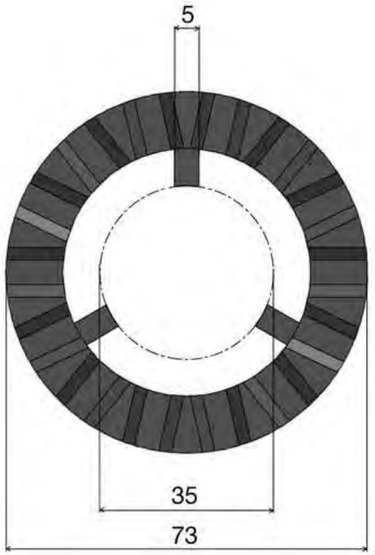

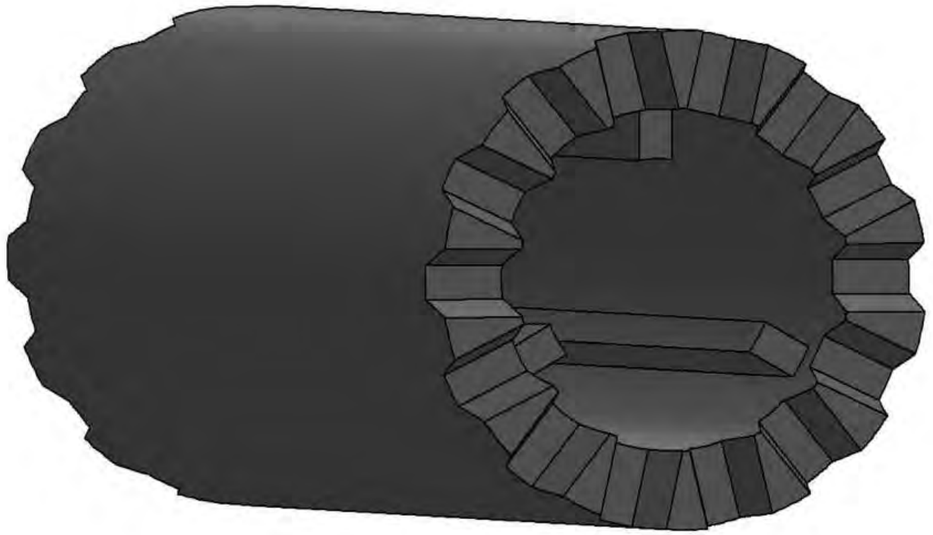

www.siat.it

COD.TRO254F40

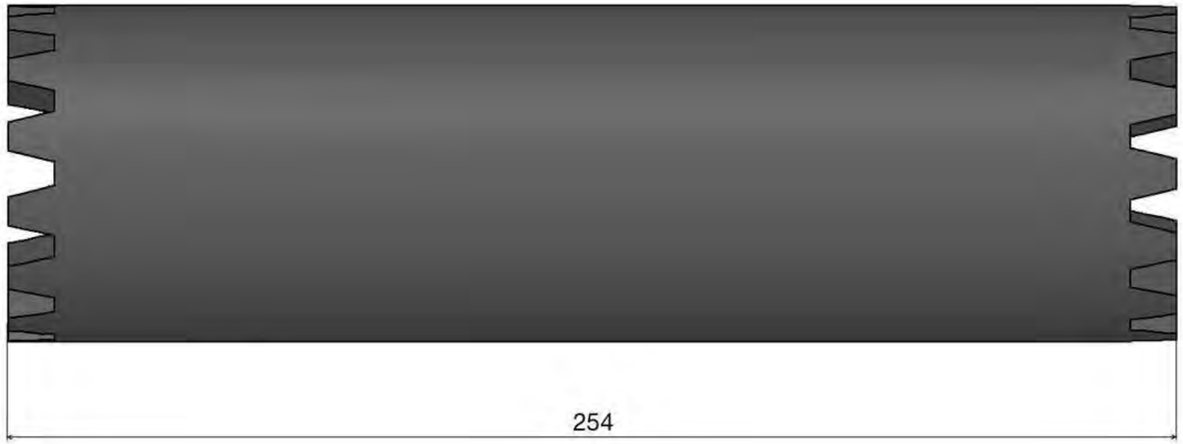

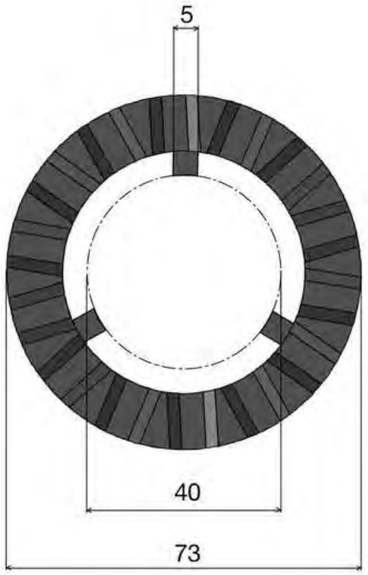

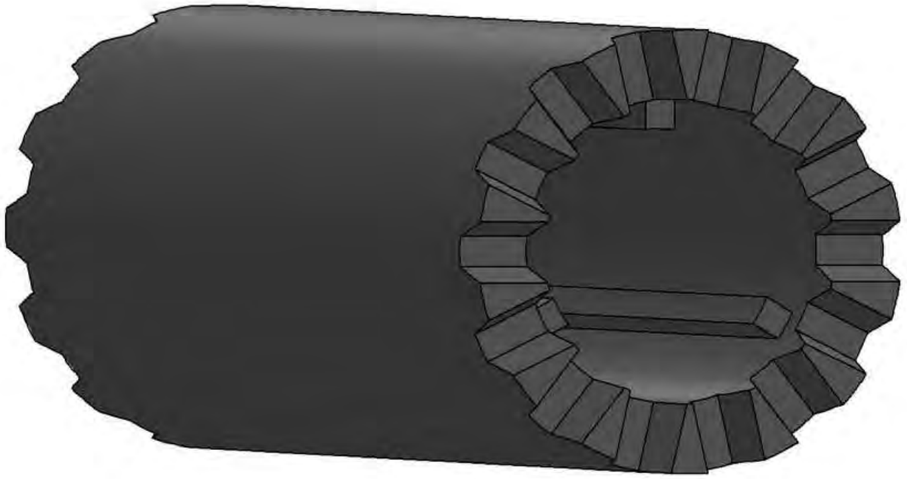

www.siat.it

COD TRO 254
WAVY MODULAR BRUSH mm. 250
SPAZZOLA MODULARE mm. 250 ONDULATA

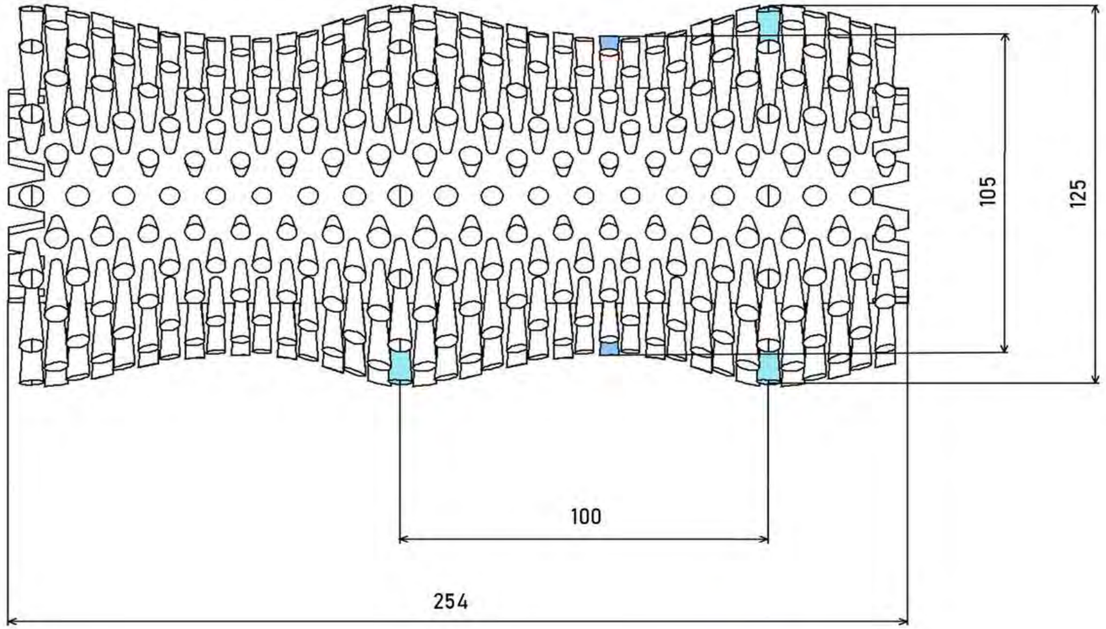

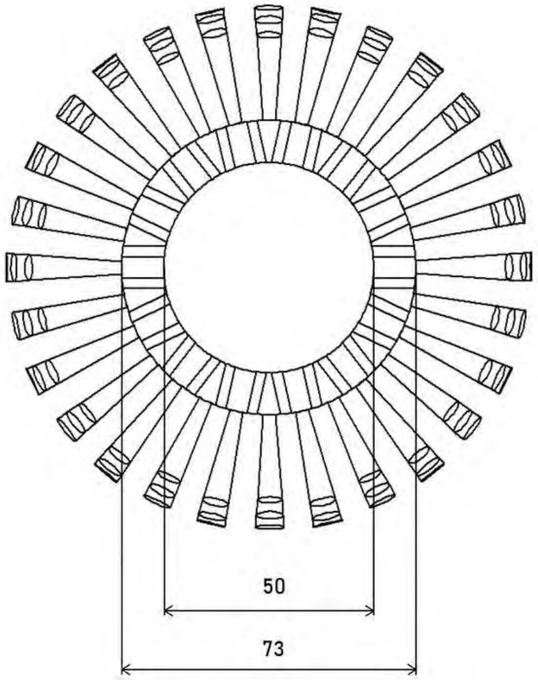

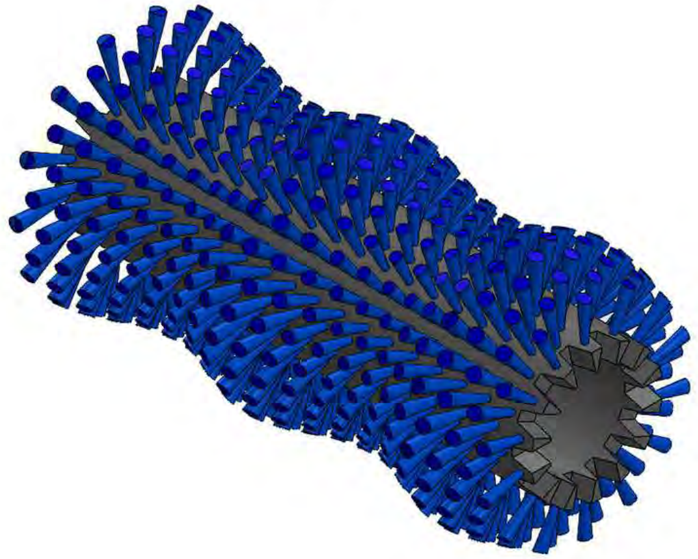

COD.TRO254F25

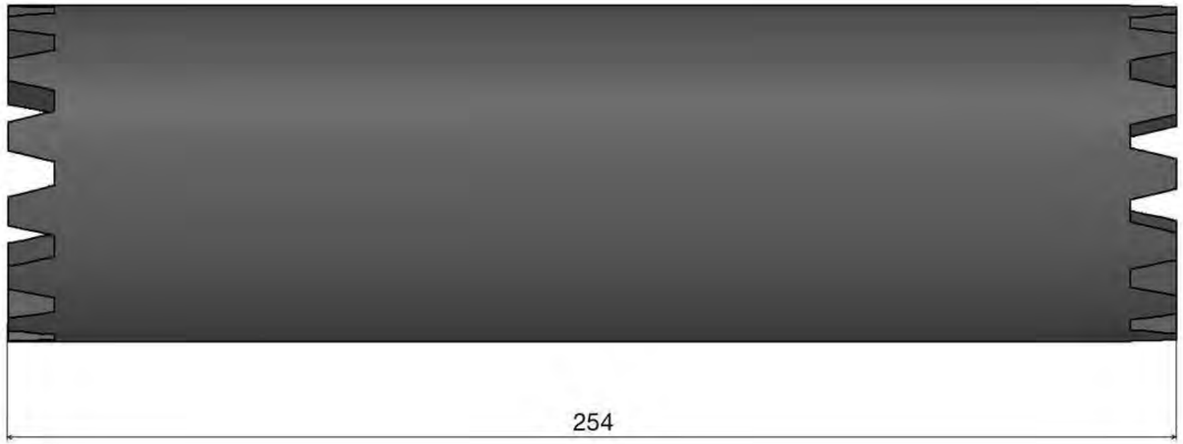

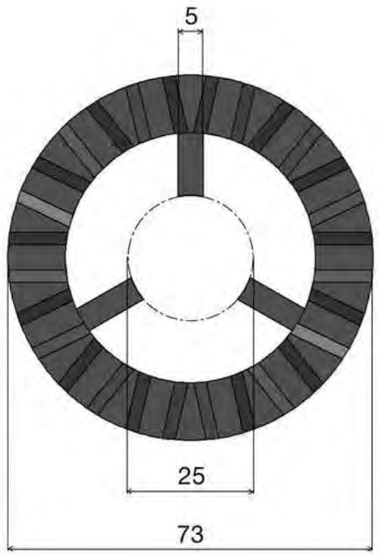

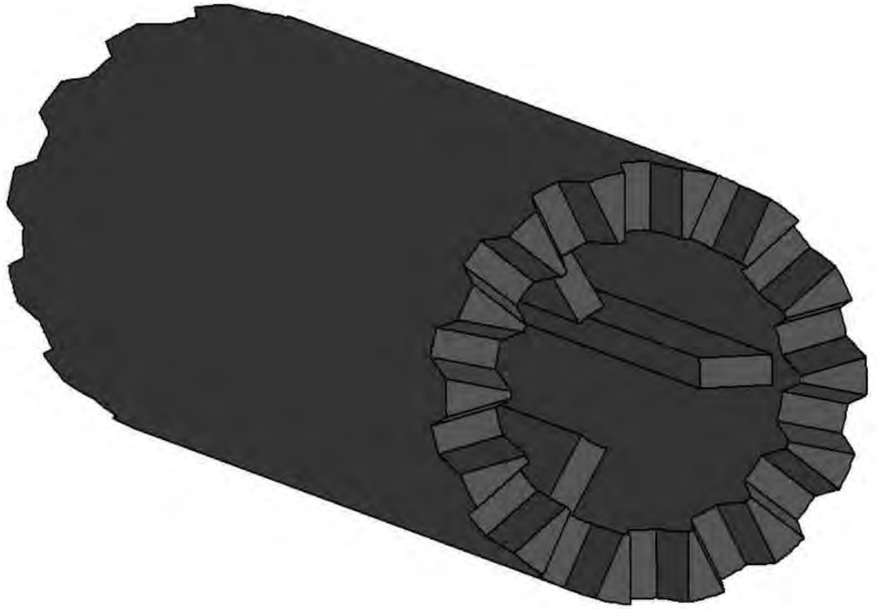

www.siat.it

COD.TRO254F30

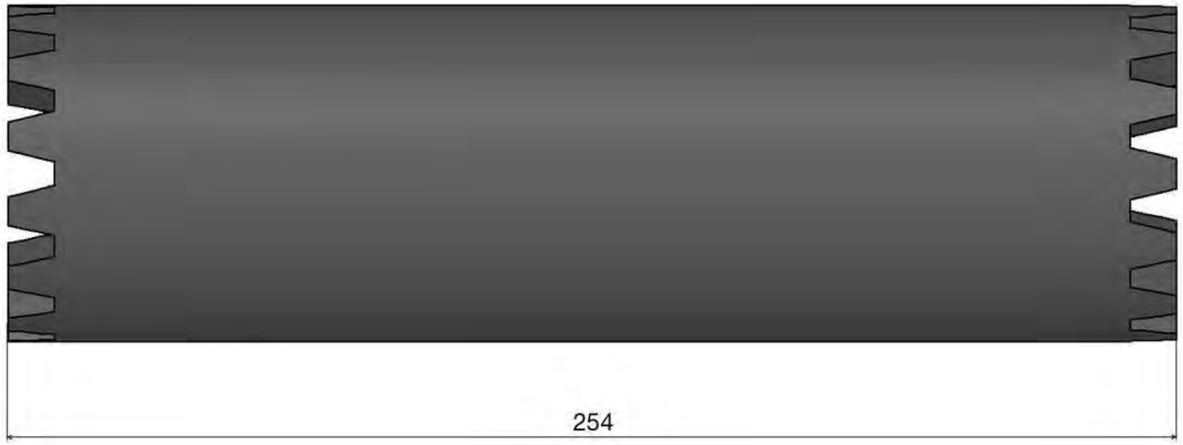

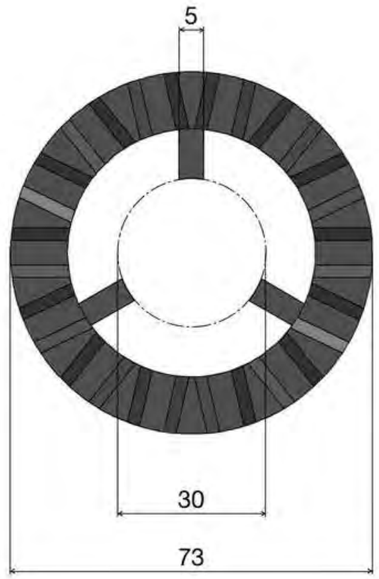

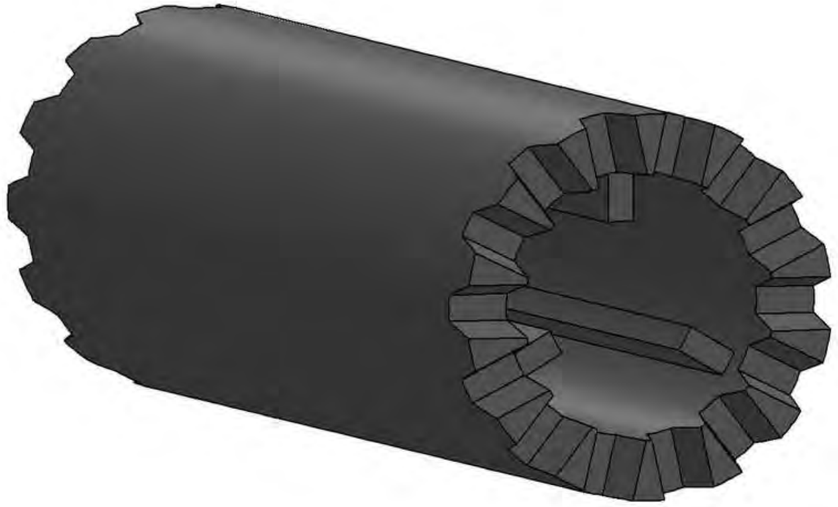

www.siat.it

COD.TRO254F35

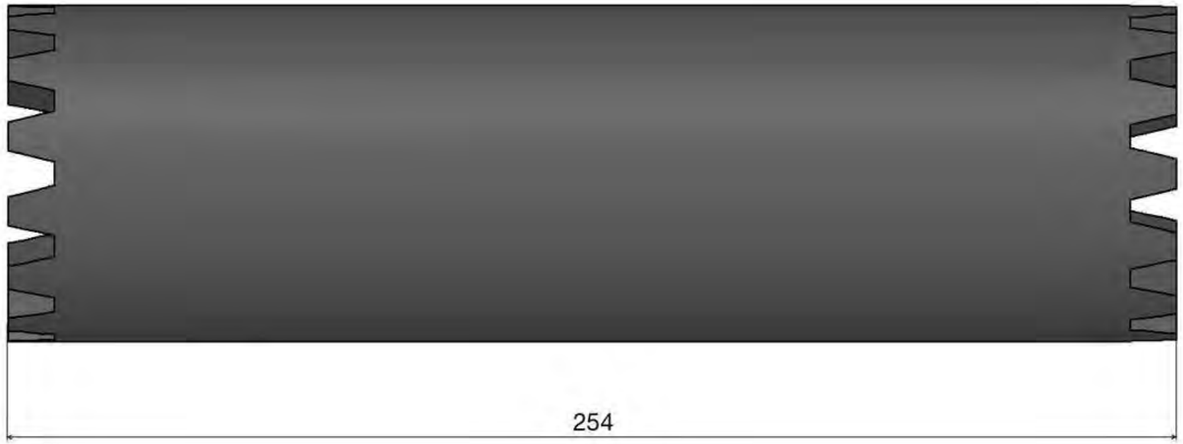

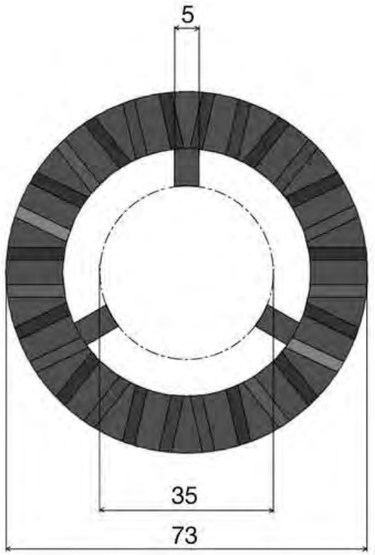

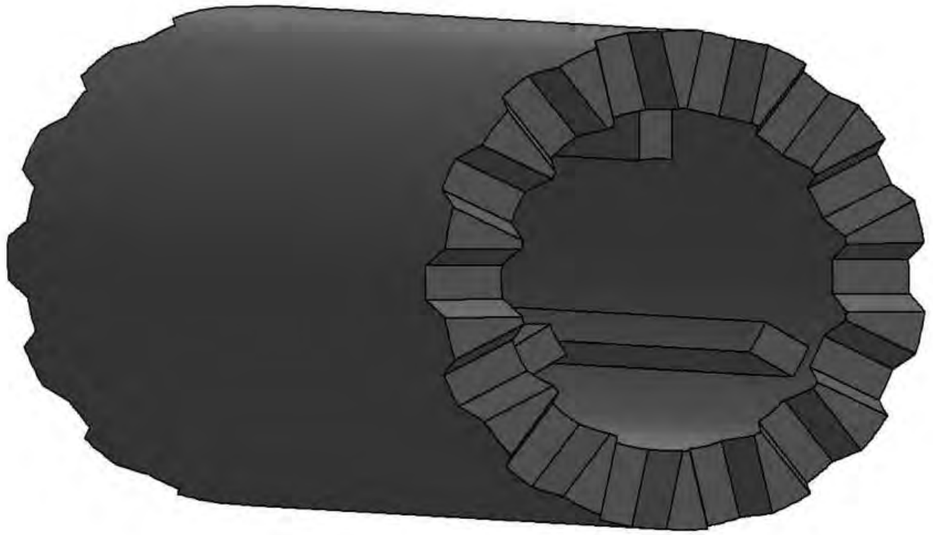

www.siat.it

COD.TRO254F40

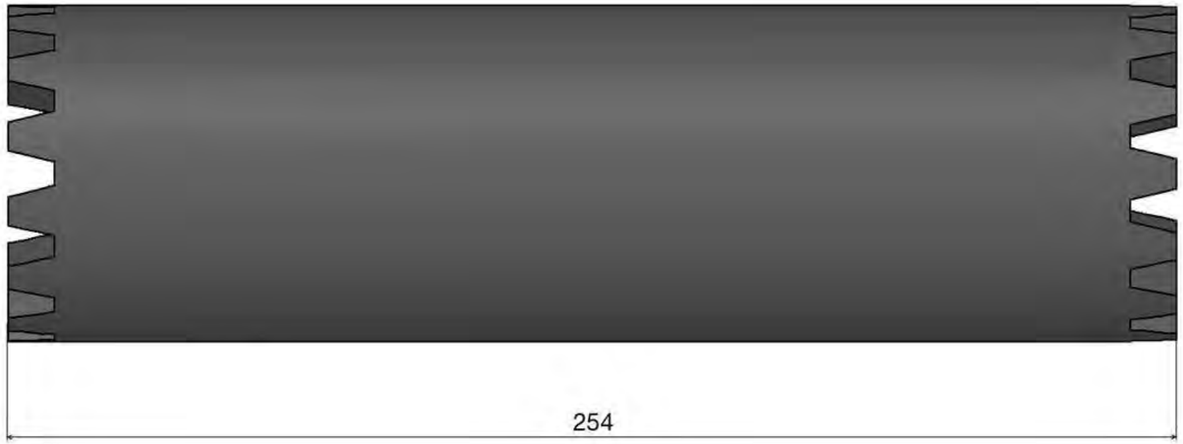

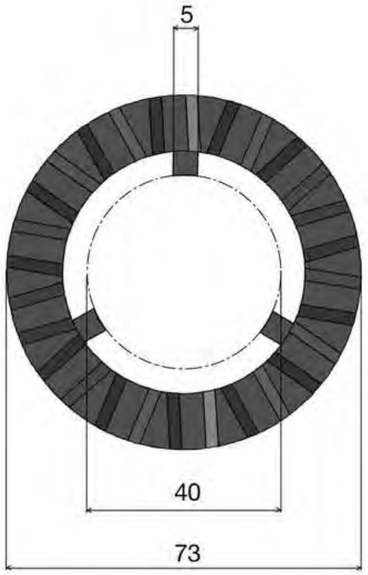

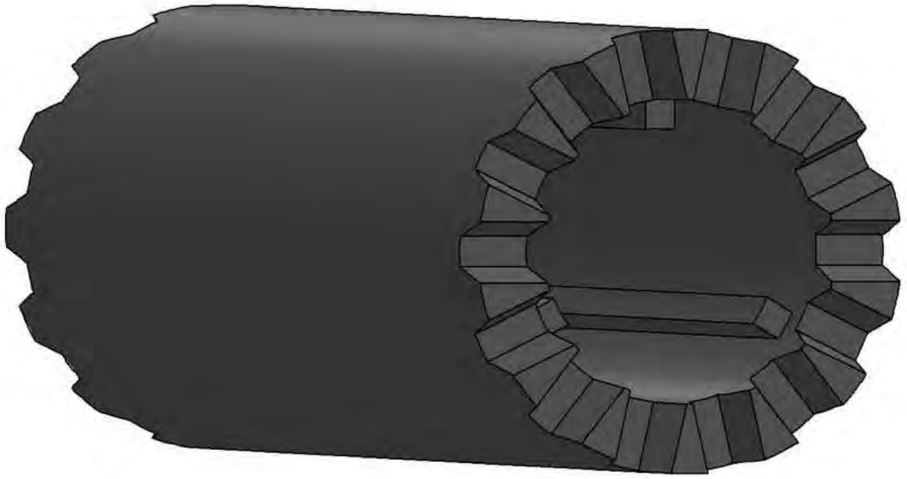

www.siat.it

COD.TRO254
WAVY MODULAR BRUSH mm. 254
SPAZZOLA MODULARE mm.254 ONDULATA

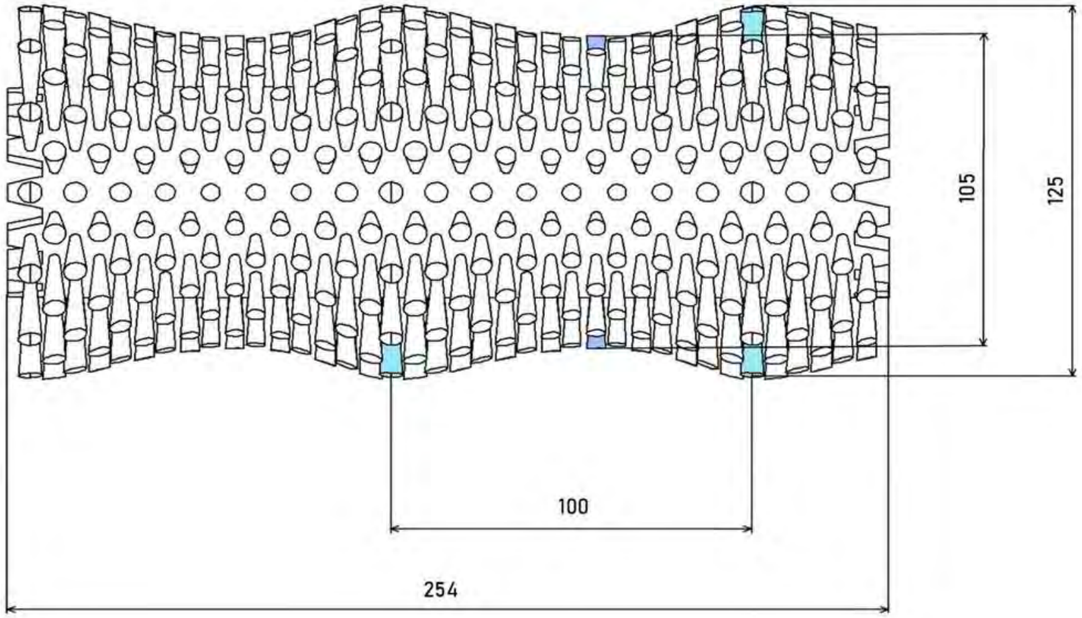

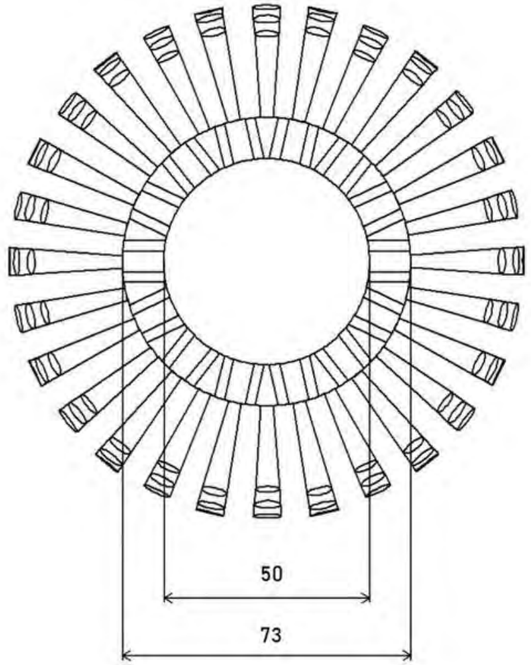

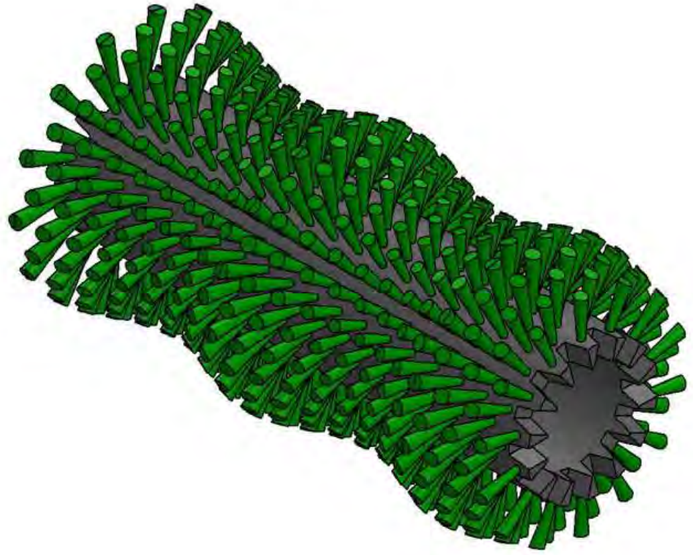

www.siat.it

COD.TRO254F25

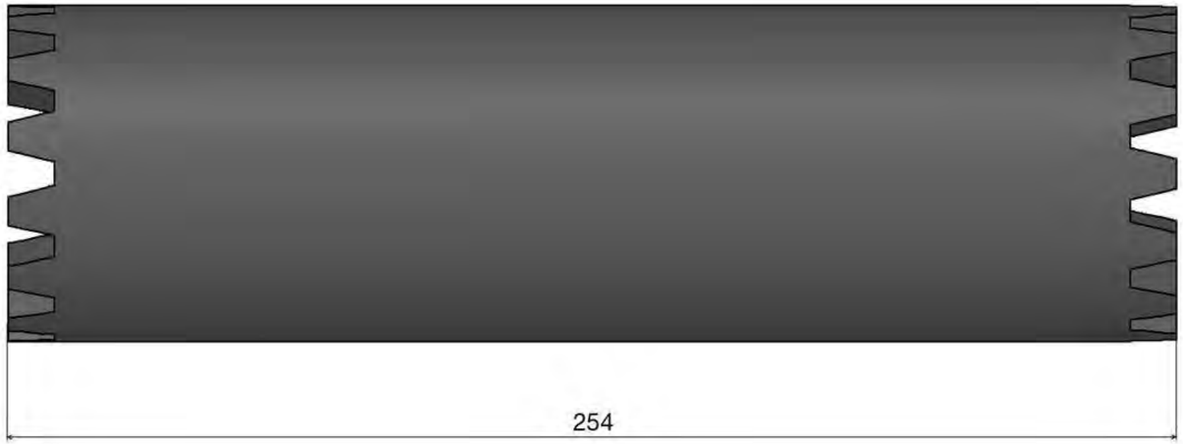

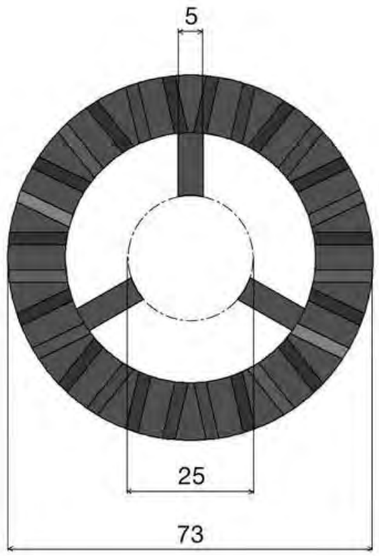

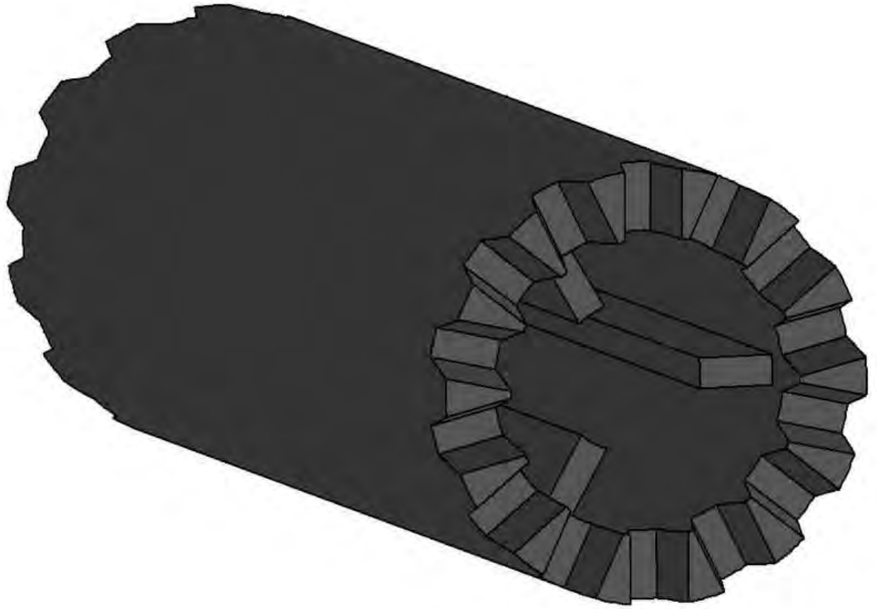

www.siat.it

COD.TRO254F30

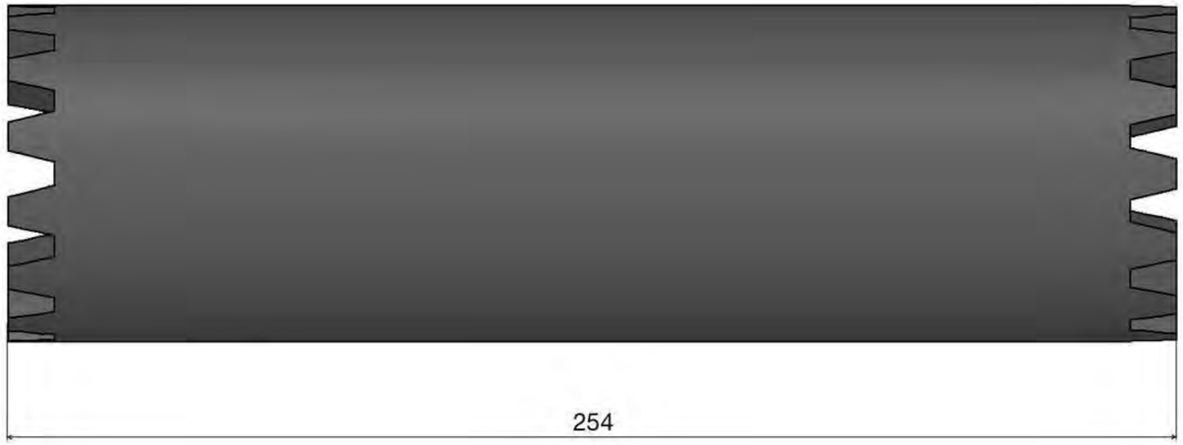

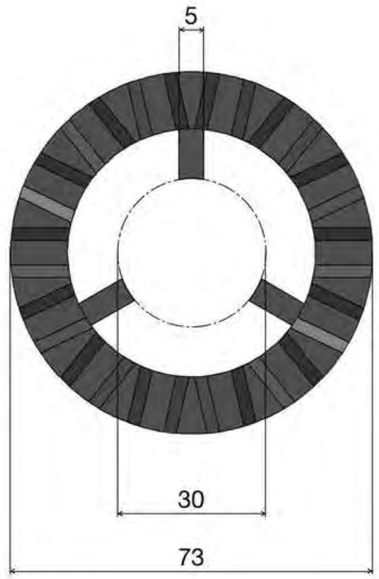

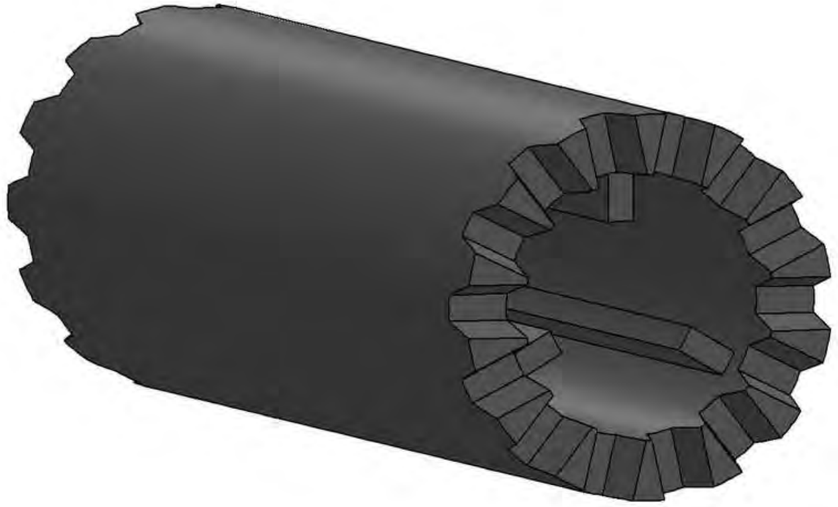

www.siat.it

COD.TRO254F35

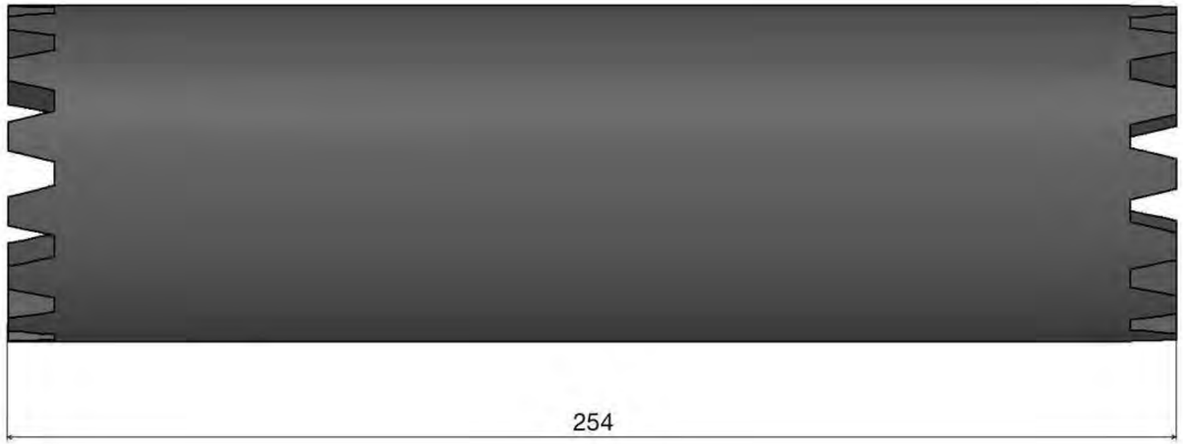

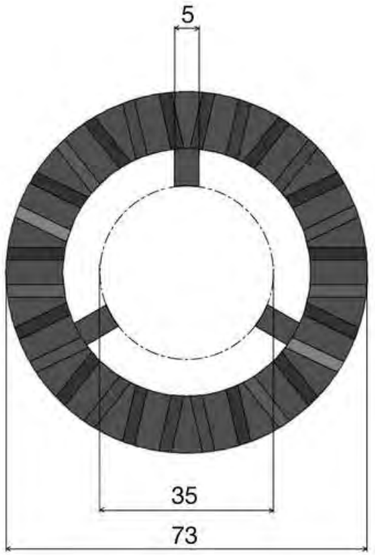

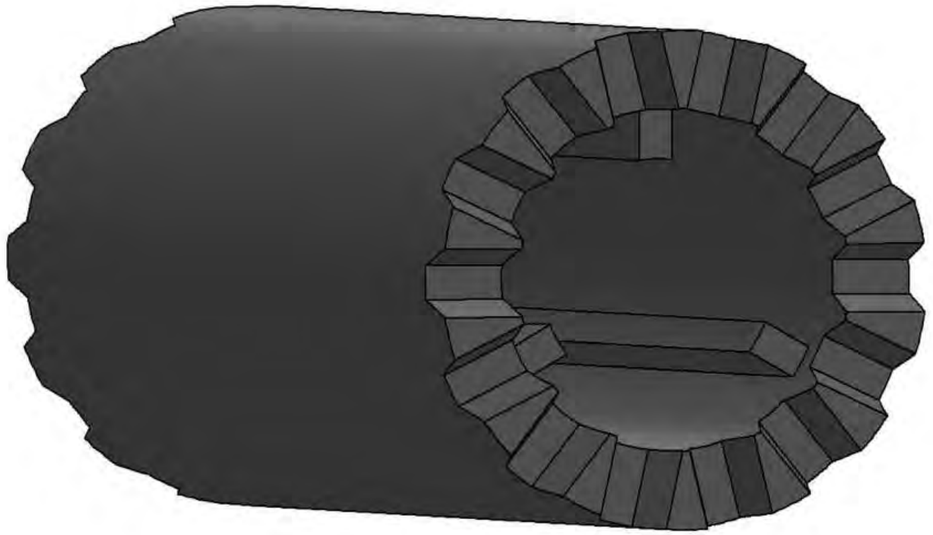

www.siat.it

COD.TRO254F40

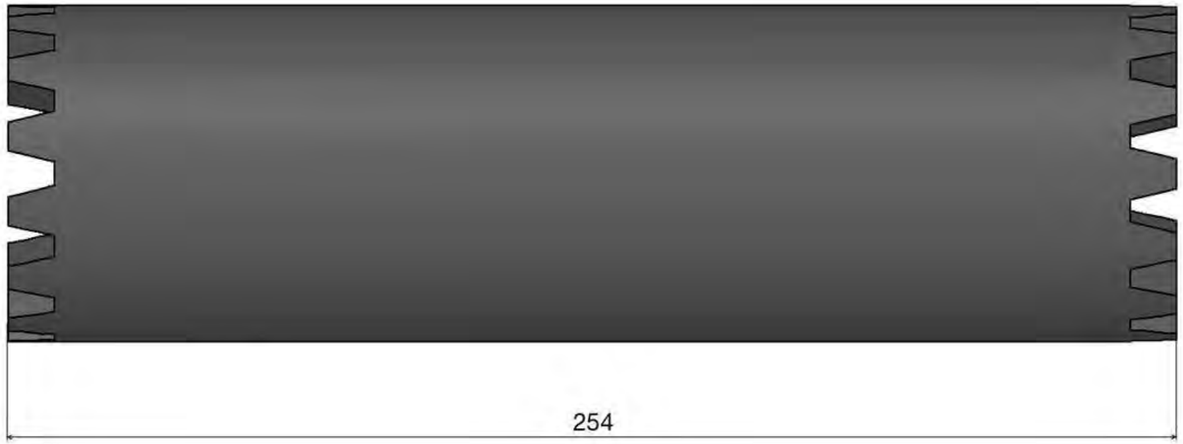

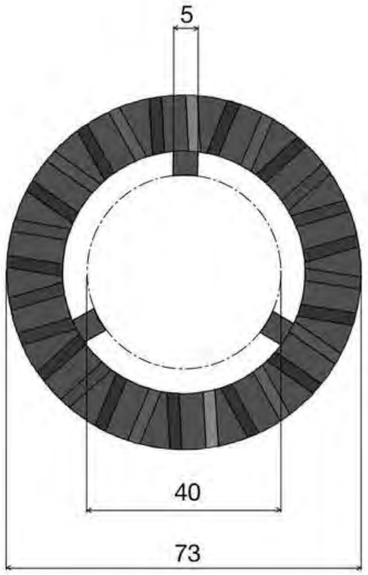

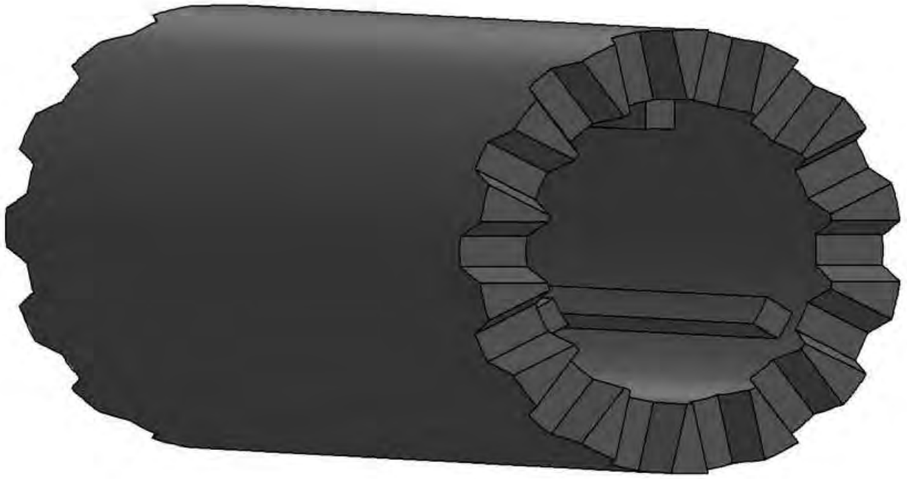

www.siat.it

COD TRO 254
WAVY MODULAR BRUSH mm. 250
SPAZZOLA MODULARE mm. 250 ONDULATA

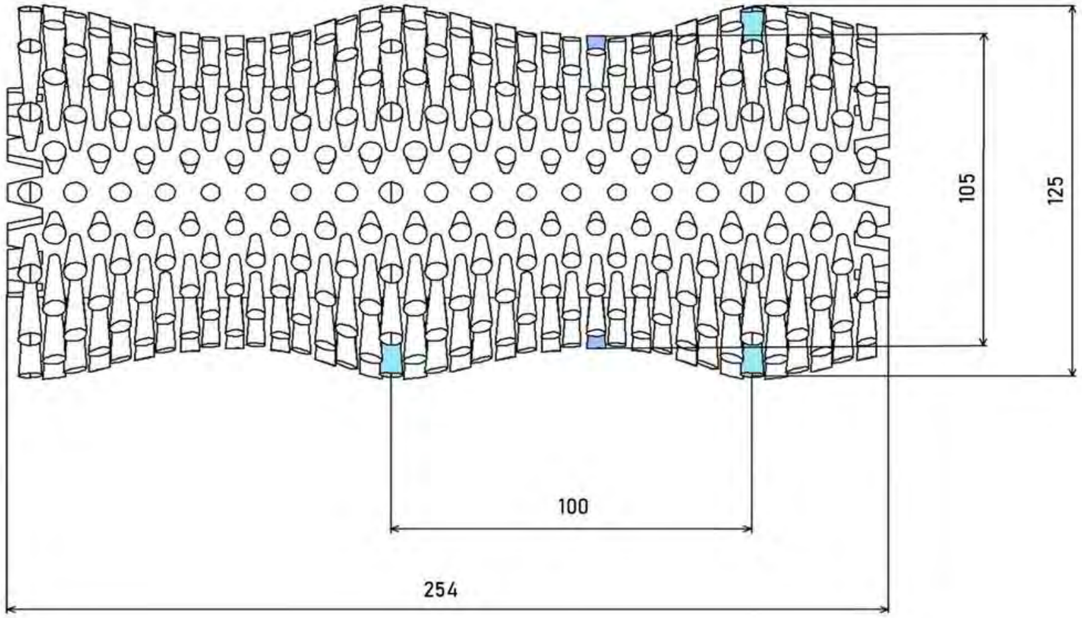

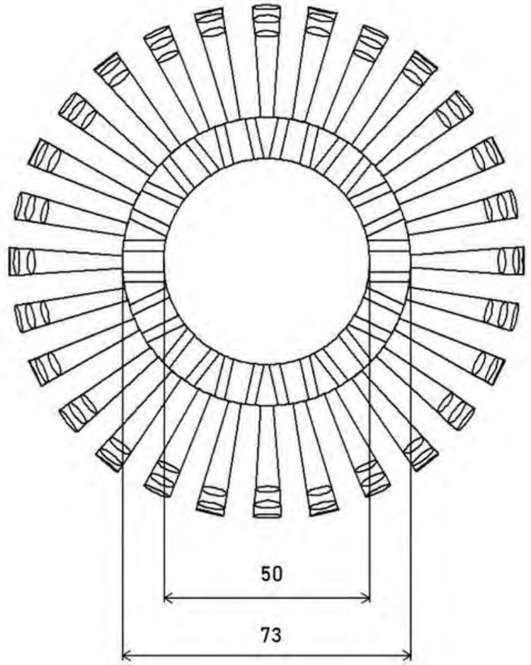

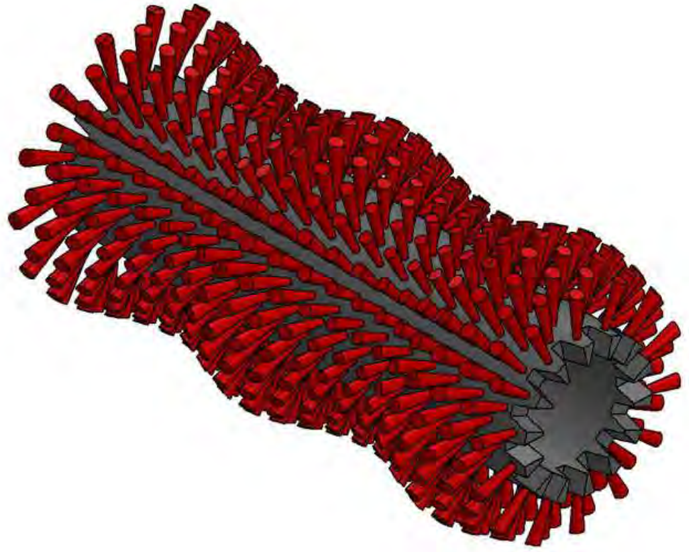

COD.TRO254TAPPOD40

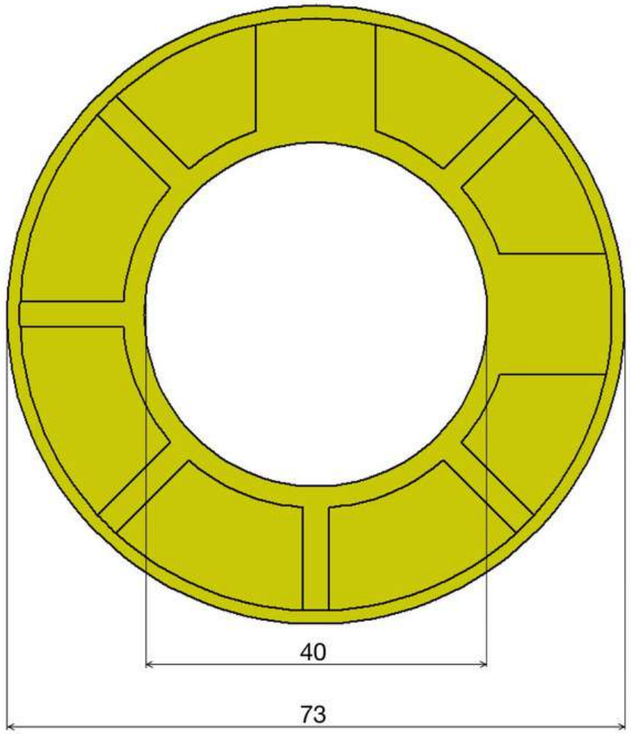

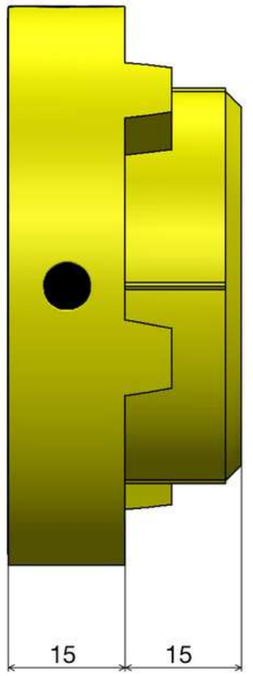

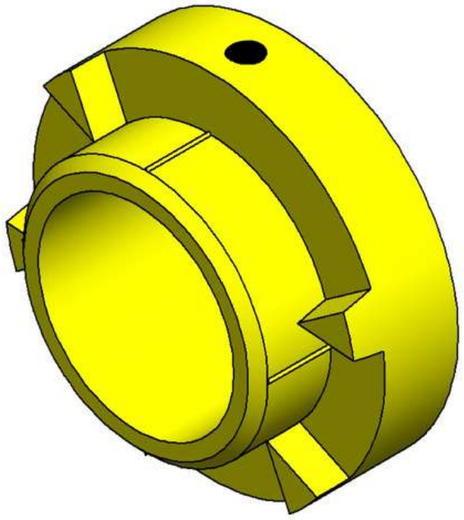

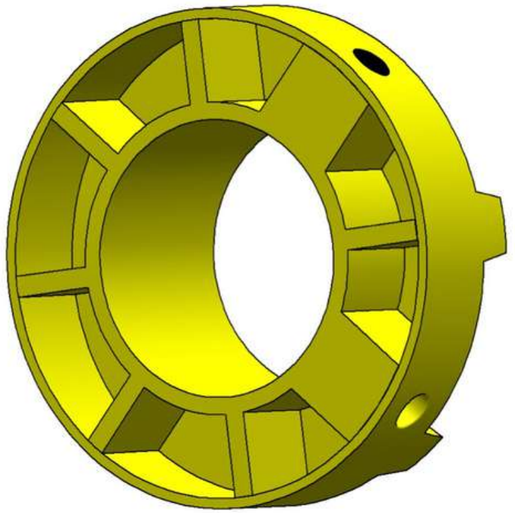

www.siat.it

COD.TRO254TAPPOD35

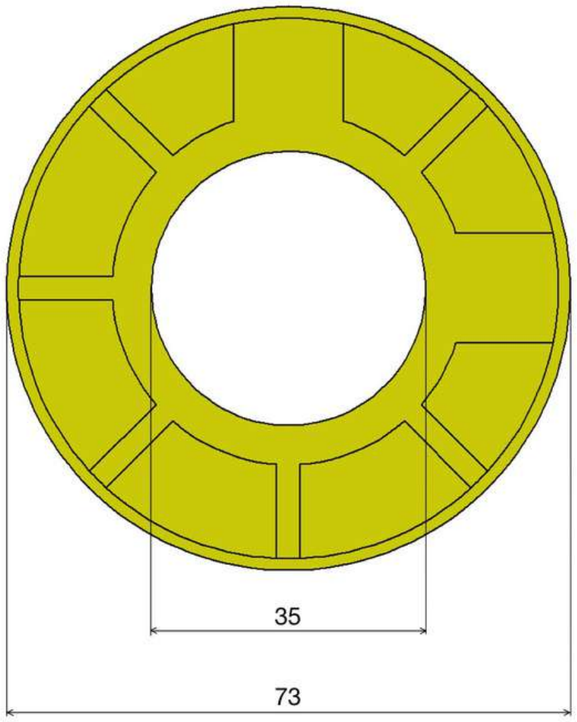

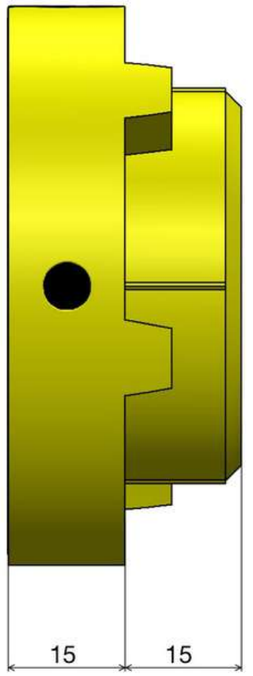

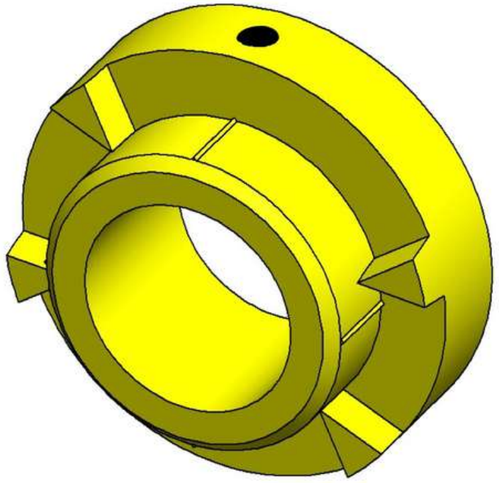

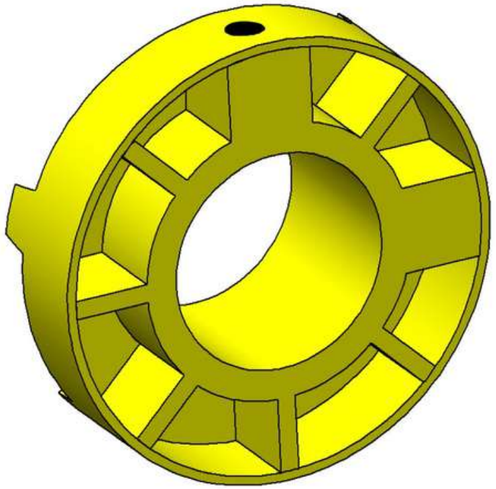

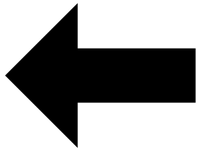

www.siat.it

COD.TRO254TAPPOD30

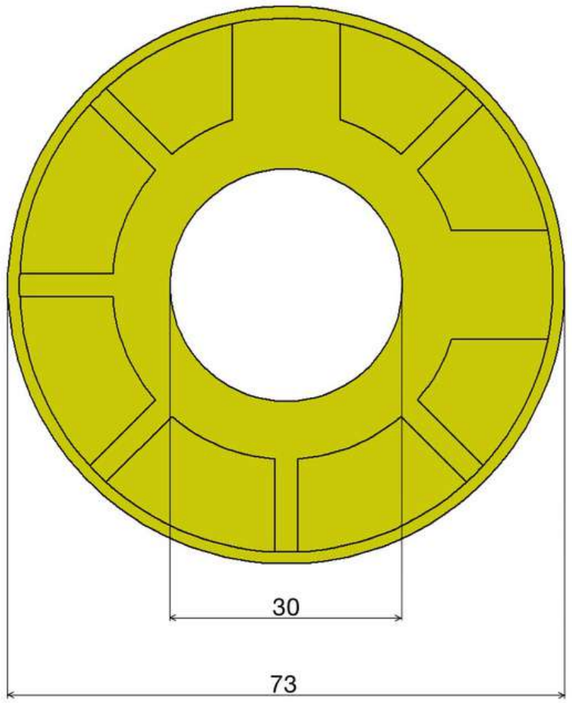

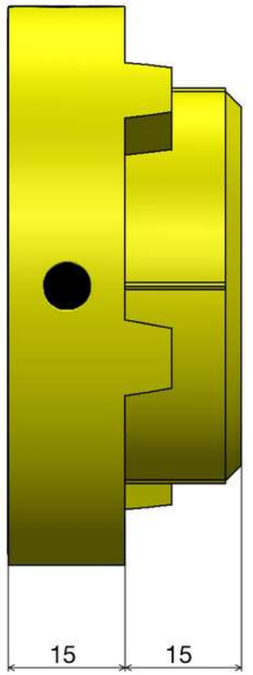

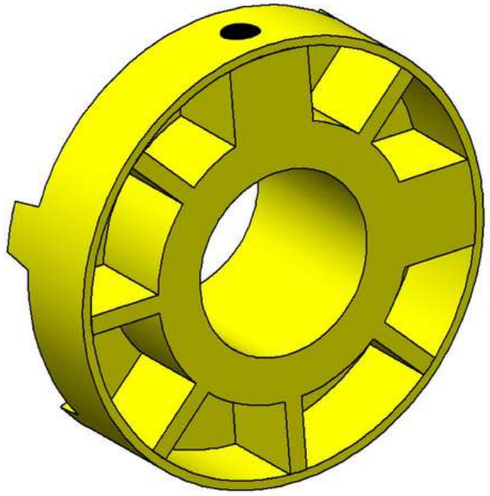

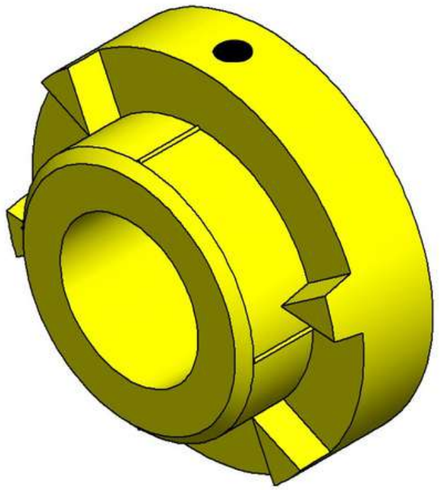

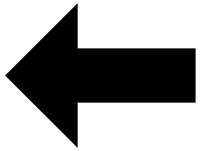

www.siat.it

COD.TRO254TAPPOD25

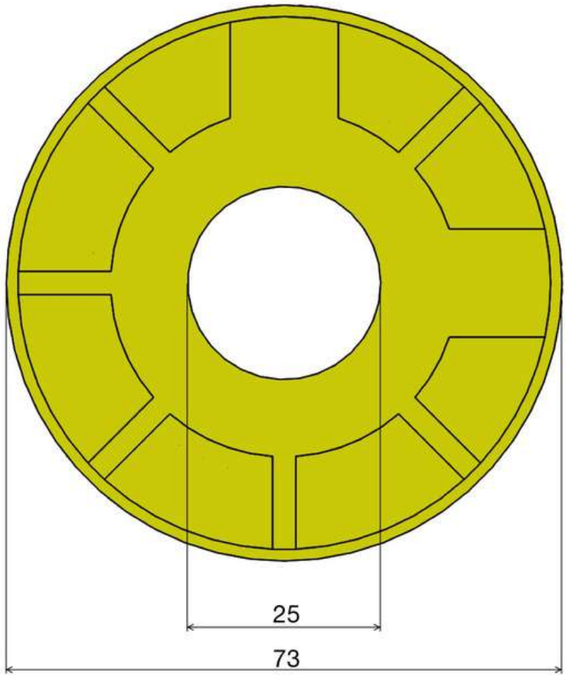

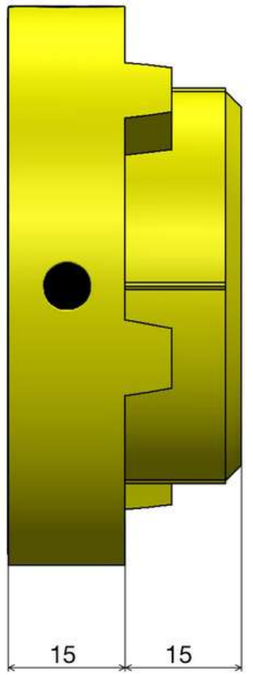

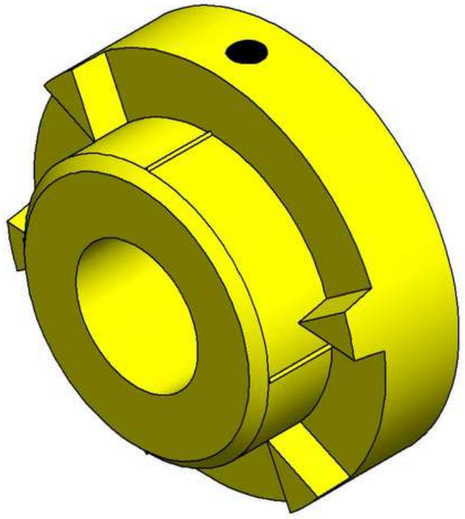

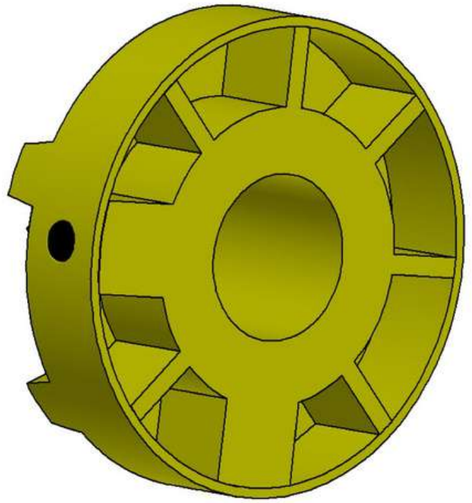

Siat
www.siat.it

COD.TRO254TAPPOD50

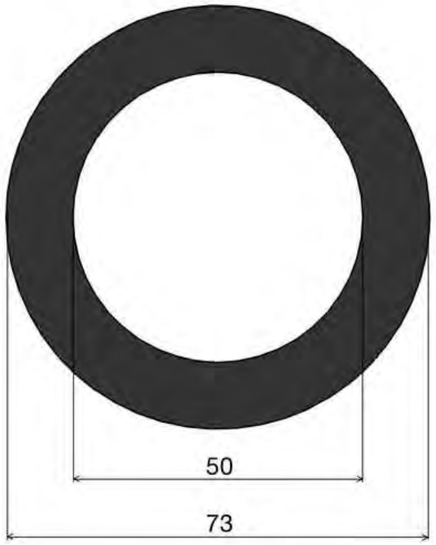

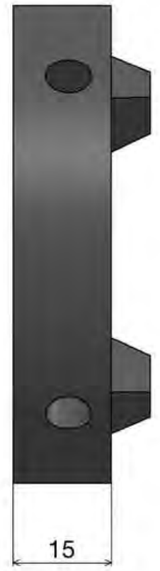

www.siat.it

COD.TRO254BOCCOLAF25P

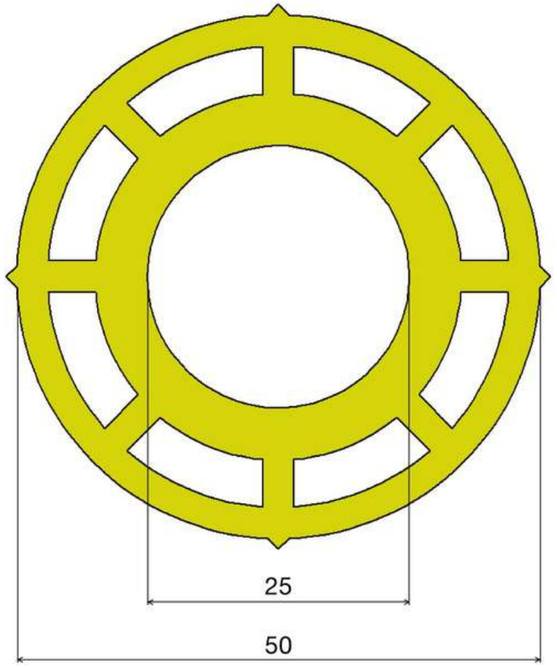

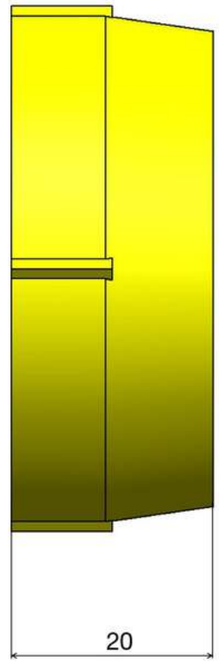

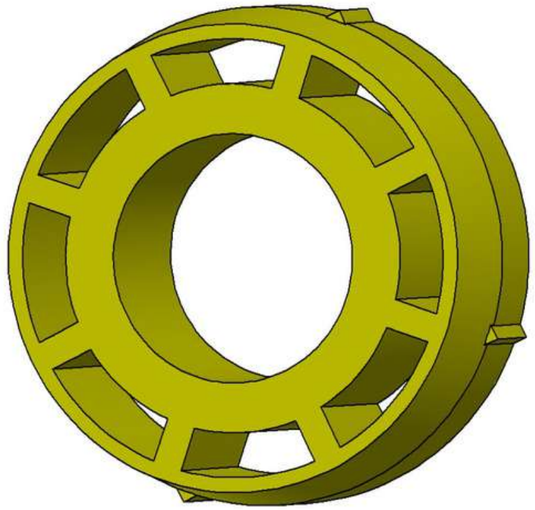

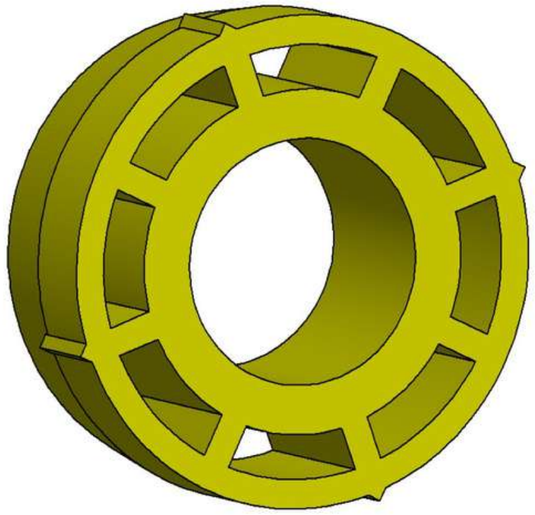

www.siat.it

COD.TRO254F25

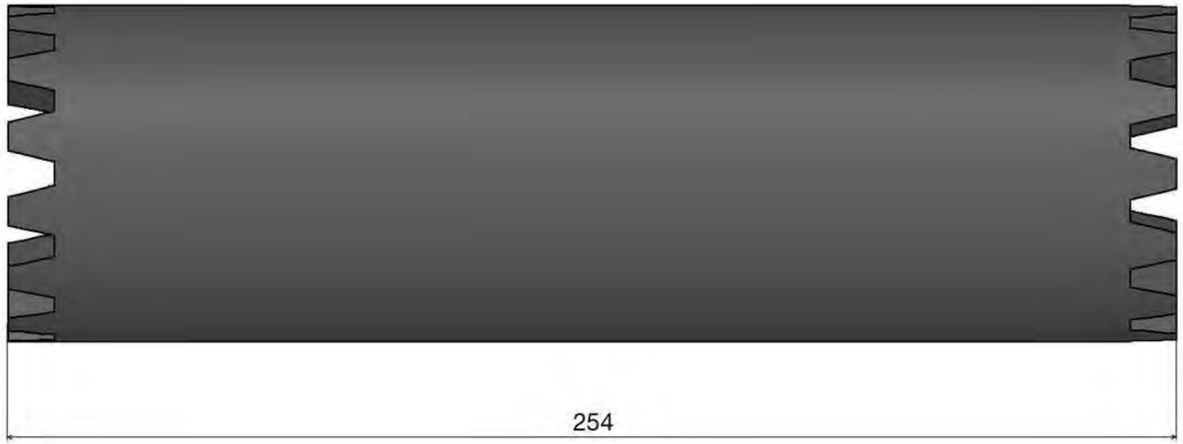

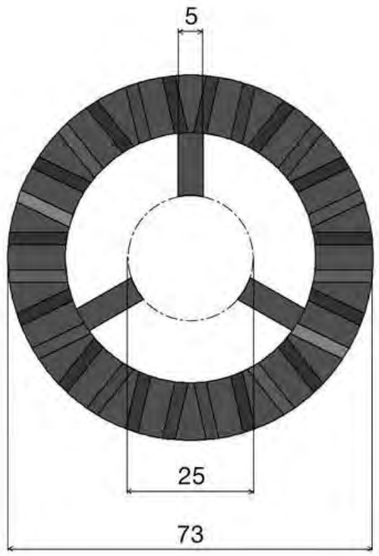

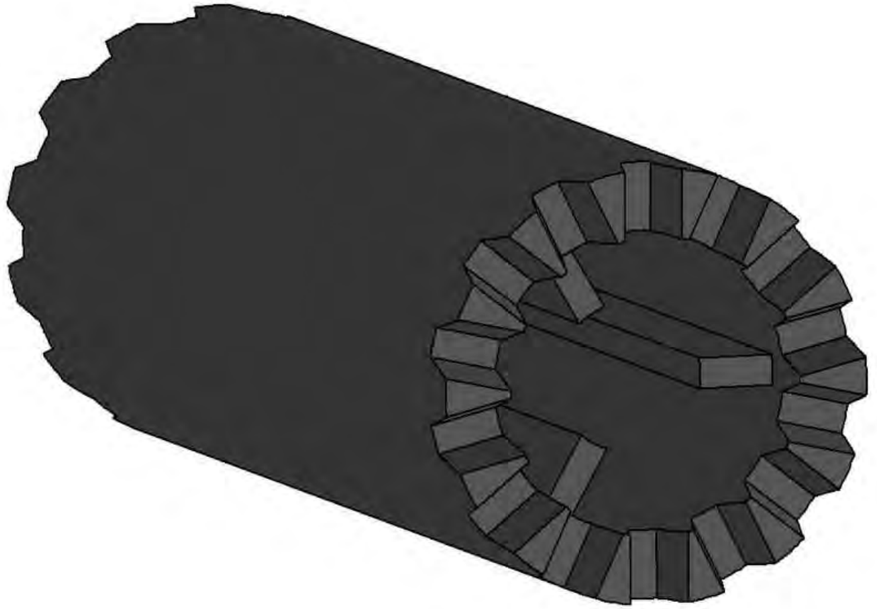

www.siat.it

COD.TRO254F30

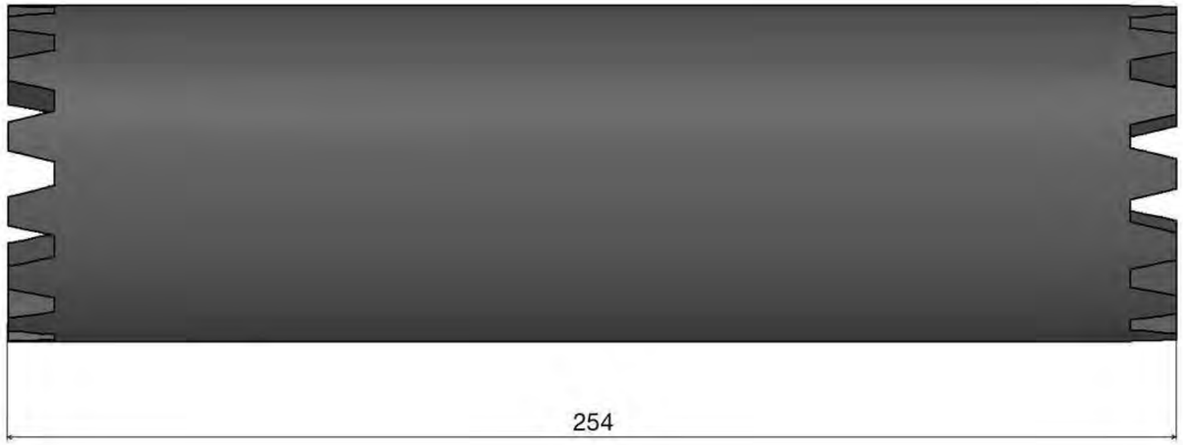

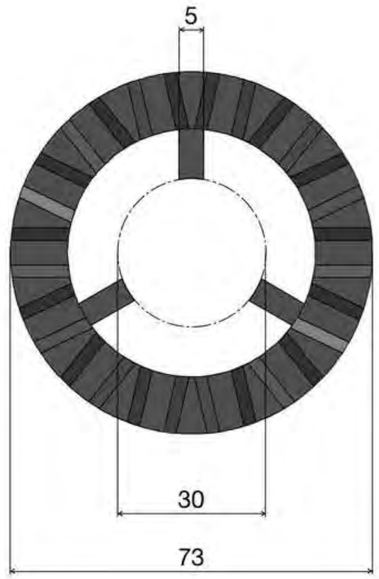

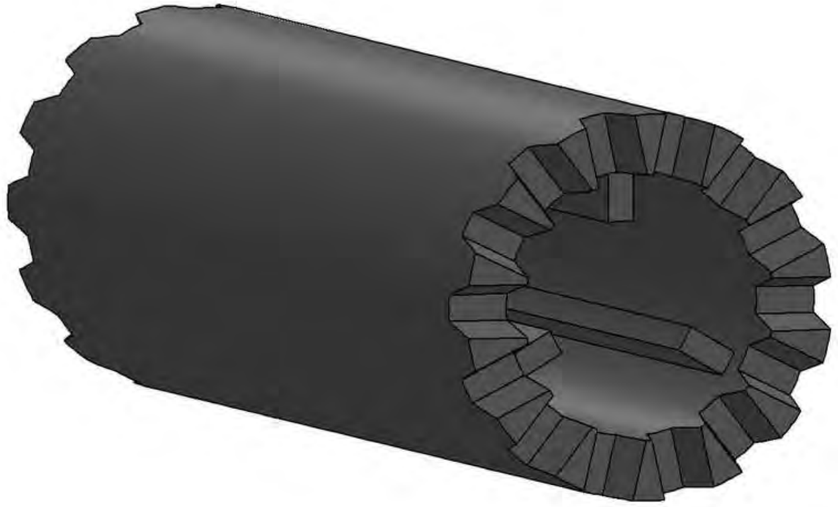

www.siat.it

COD.TRO254F35

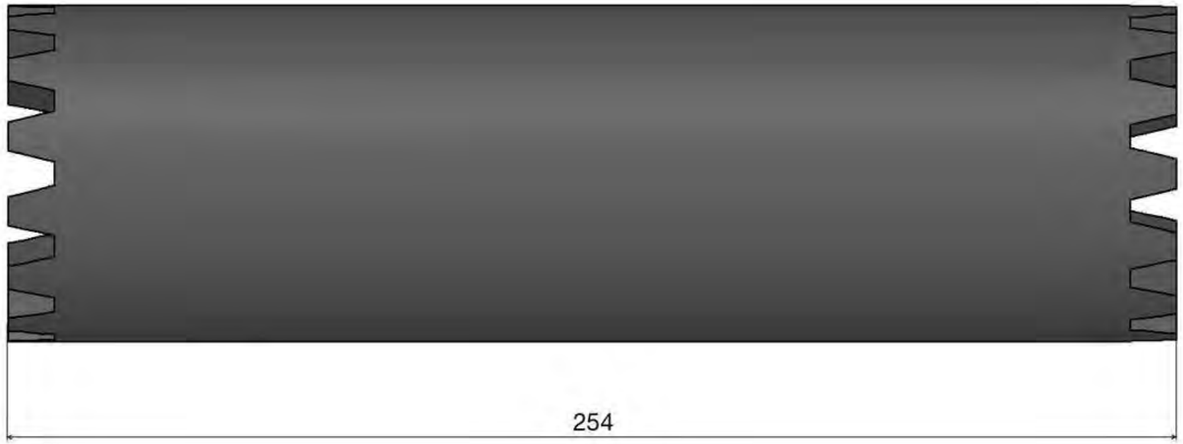

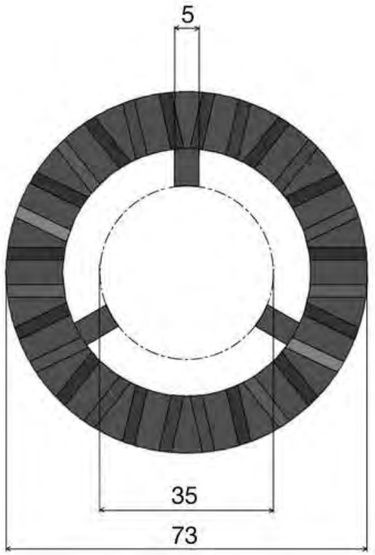

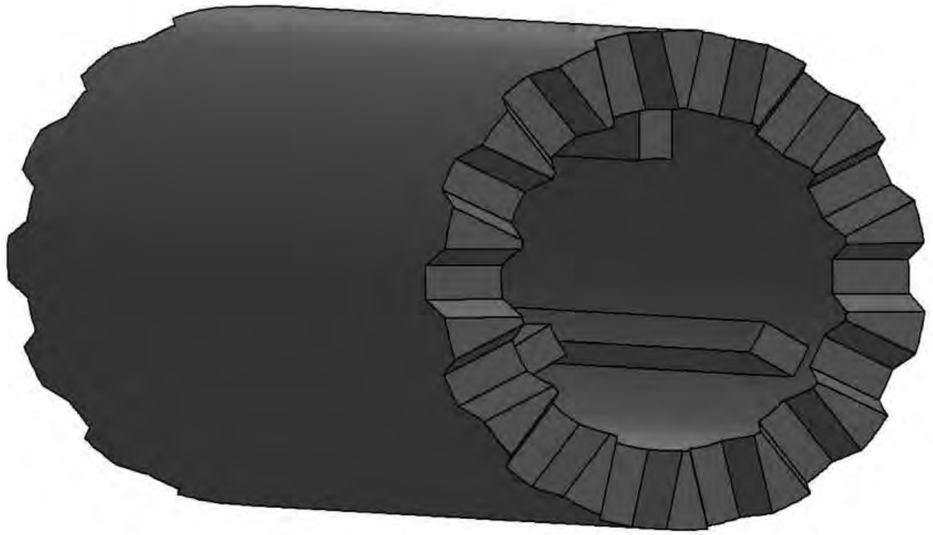

www.siat.it

COD.TRO254F40

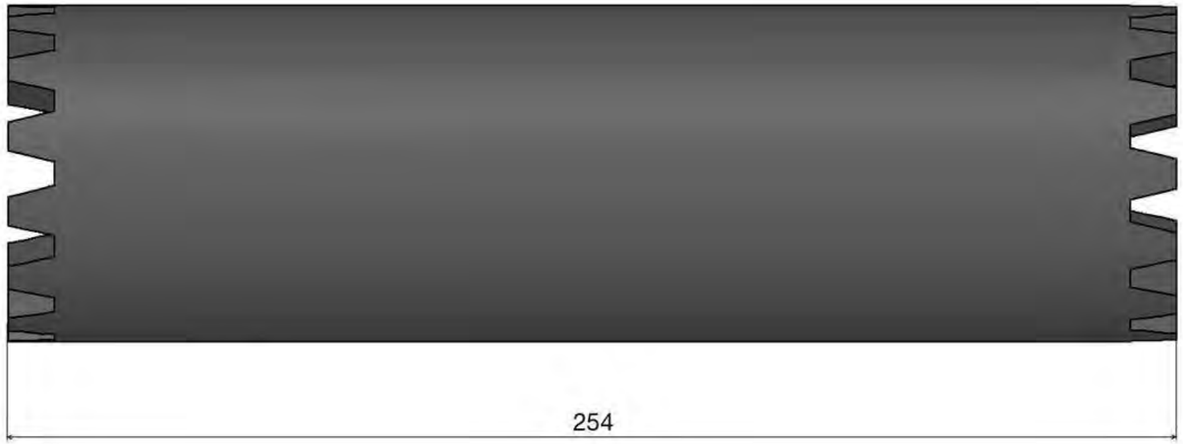

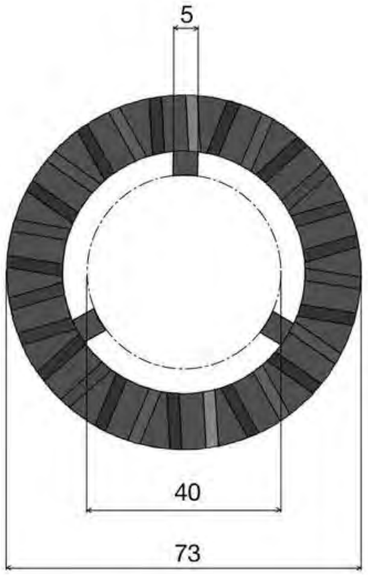

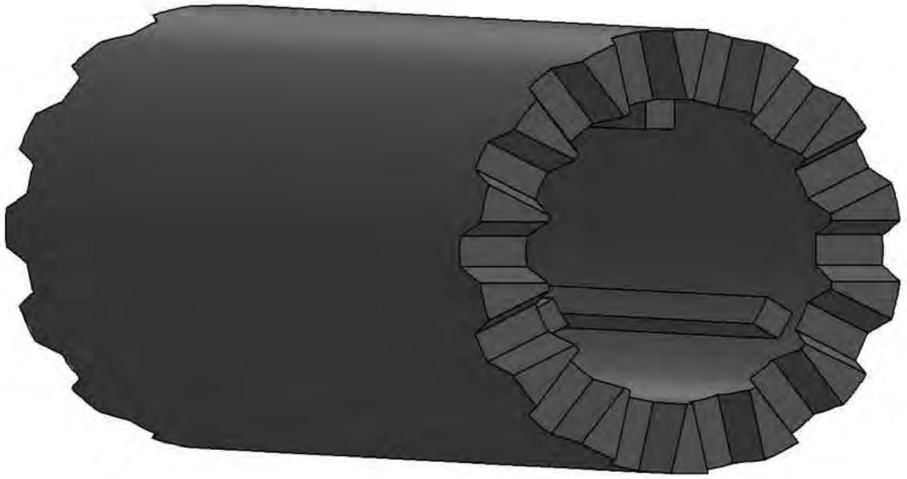

www.siat.it

COD.TRO254
WAVY MODULAR BRUSH mm. 254
SPAZZOLA MODULARE mm.254 ONDULATA

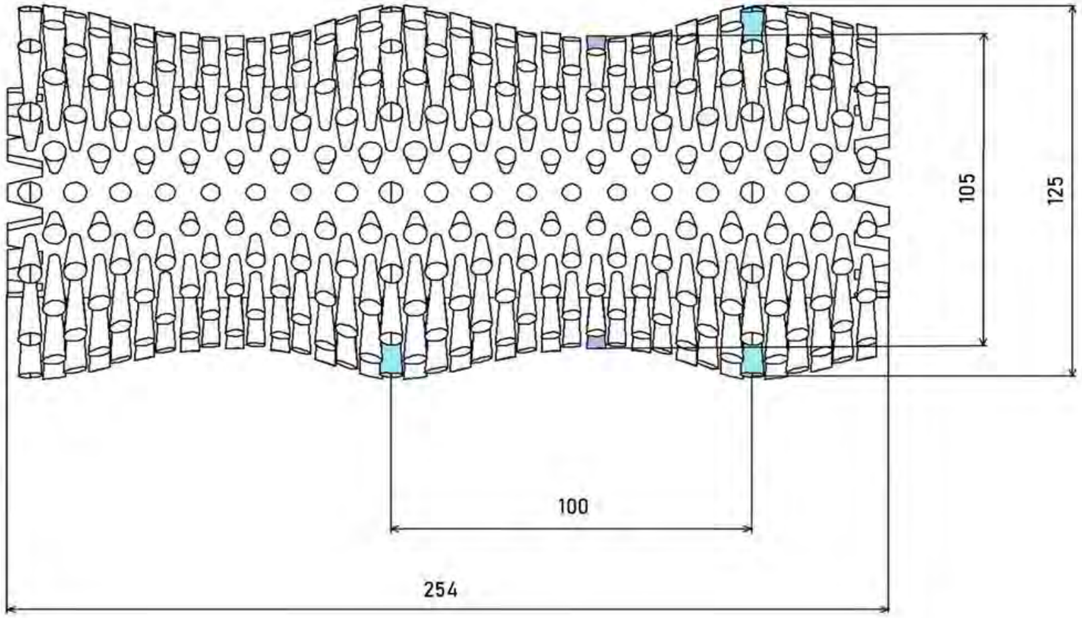

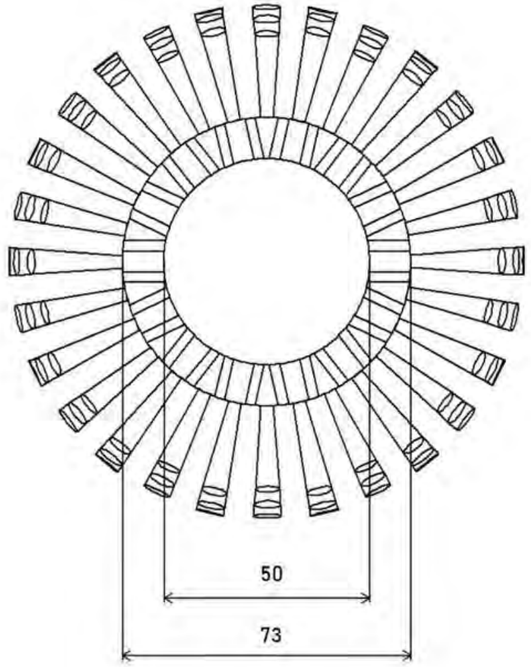

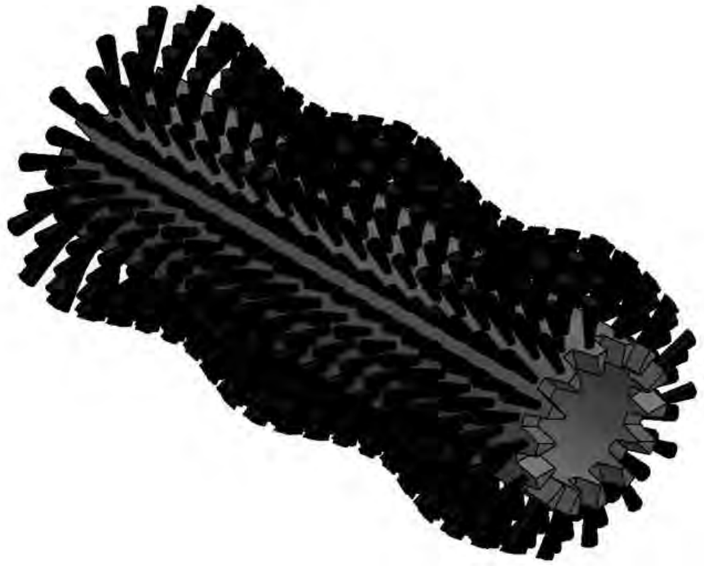

COD.TRO254F25

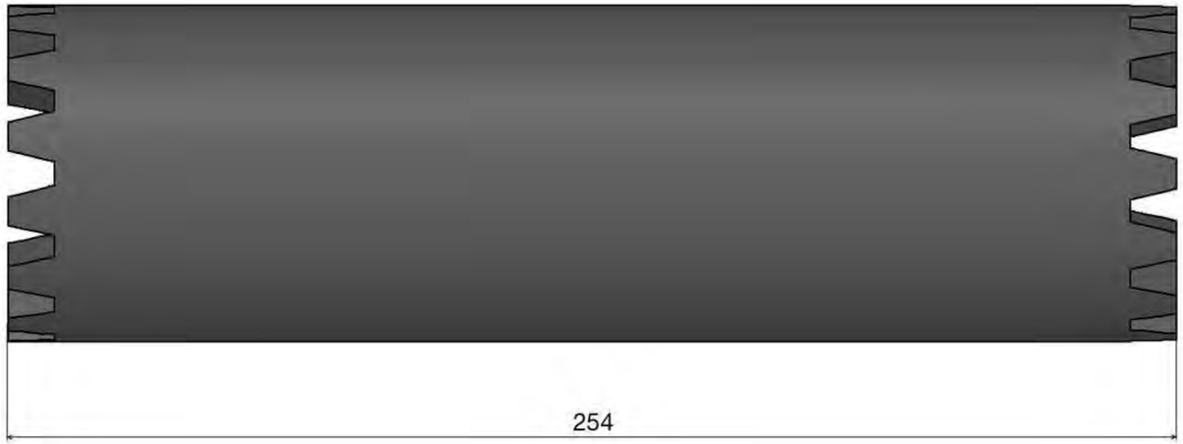

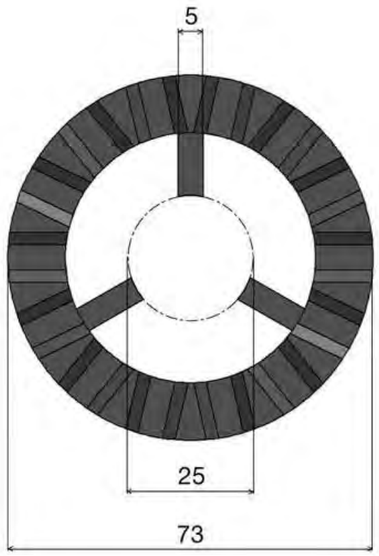

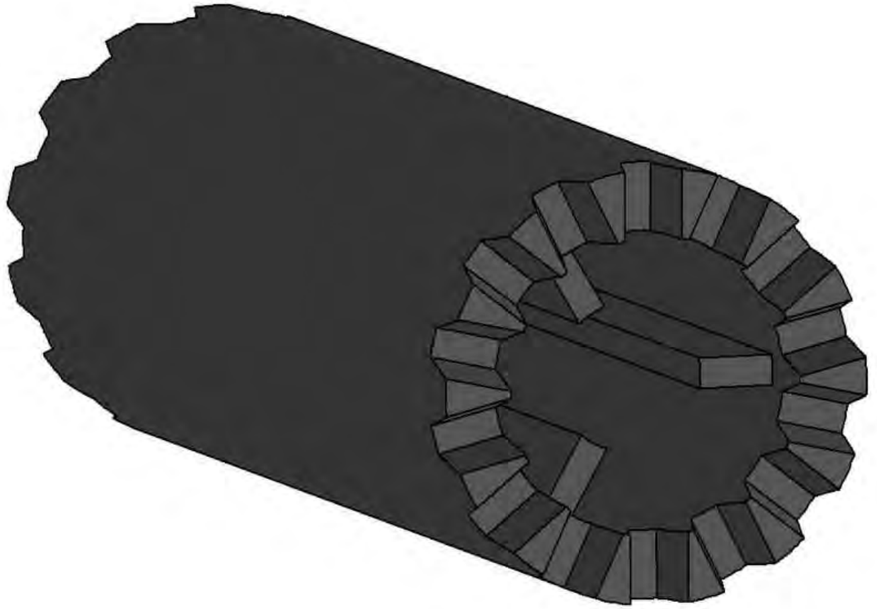

www.siat.it

COD.TRO254F30

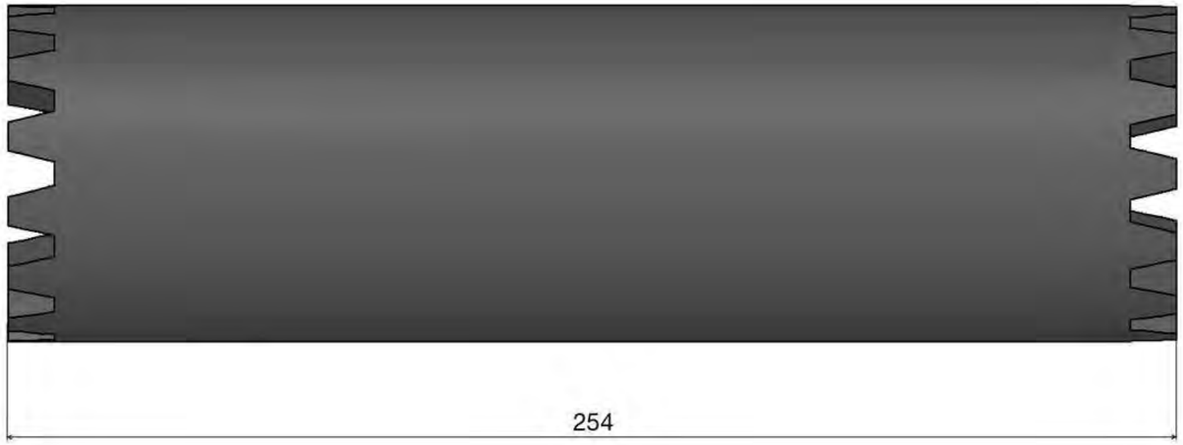

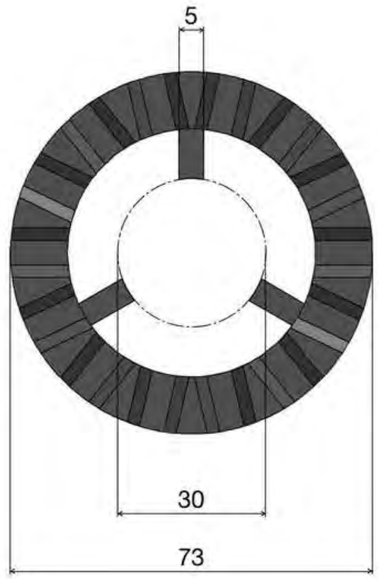

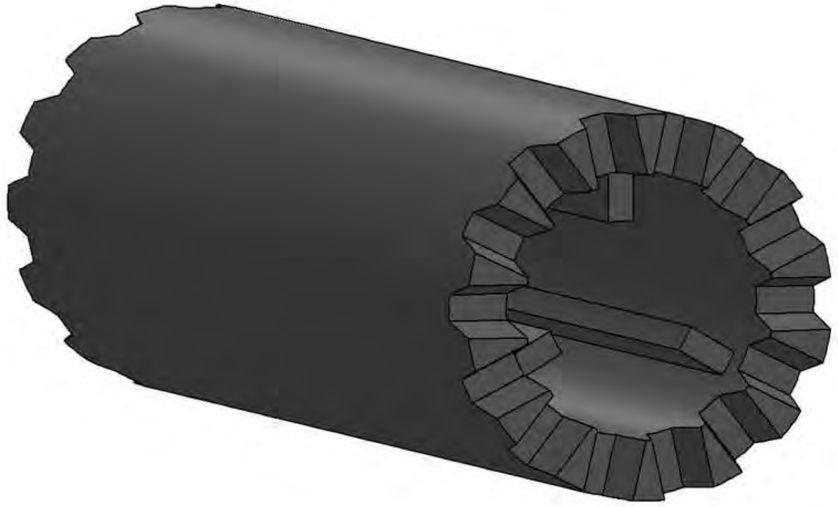

www.siat.it

COD.TRO254F35

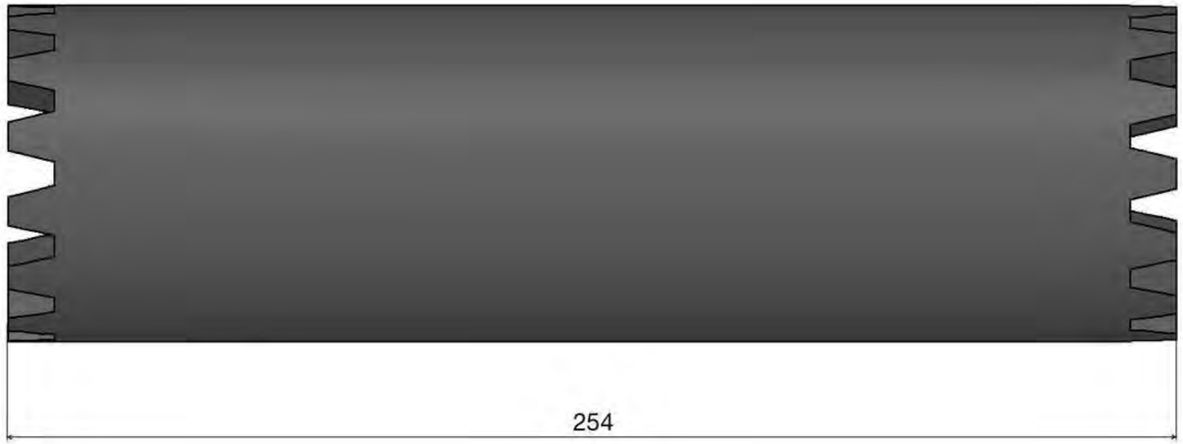

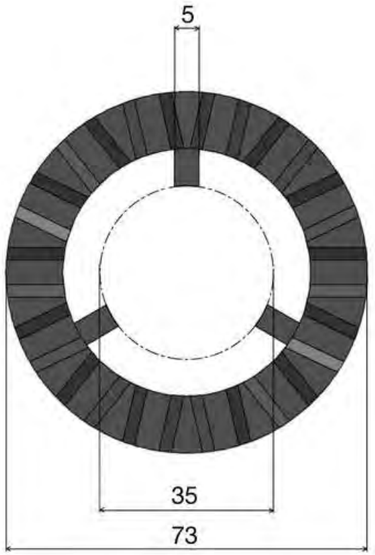

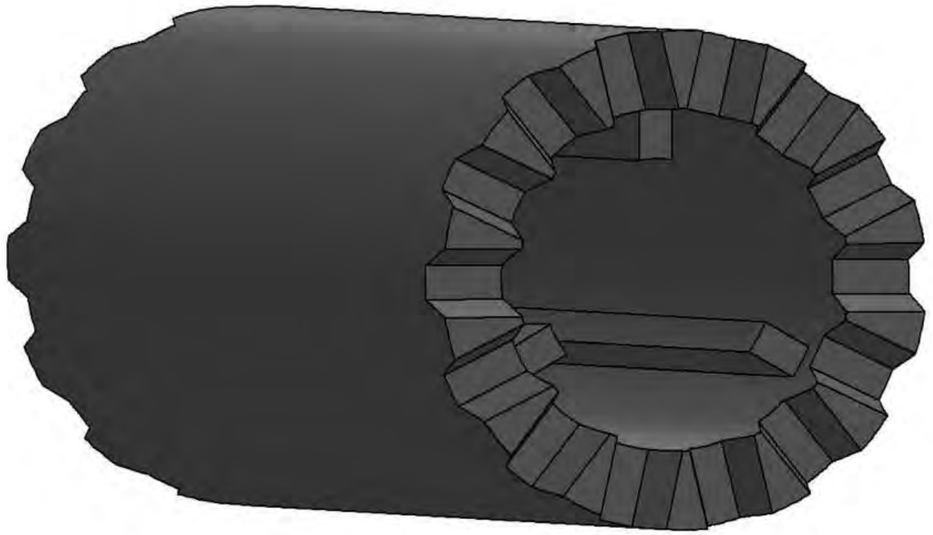

www.siat.it

COD.TRO254F40

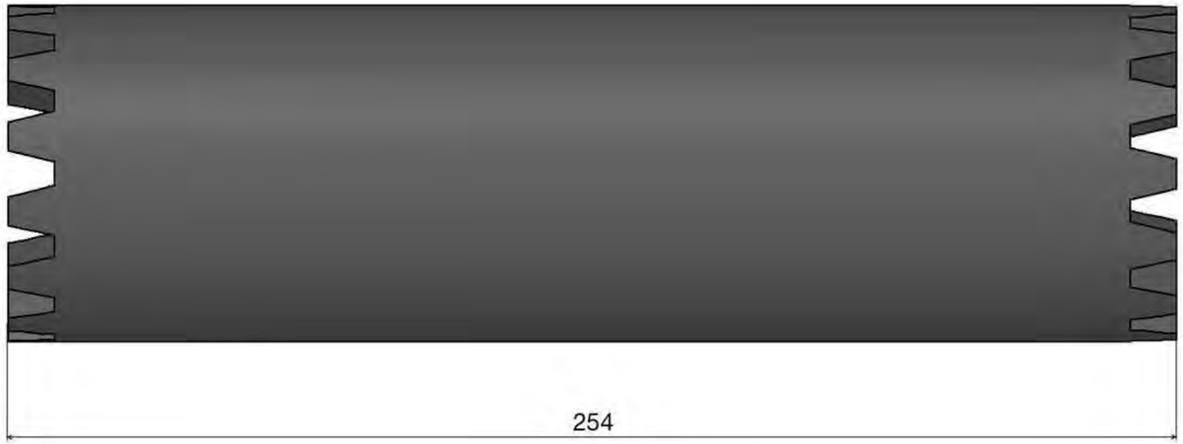

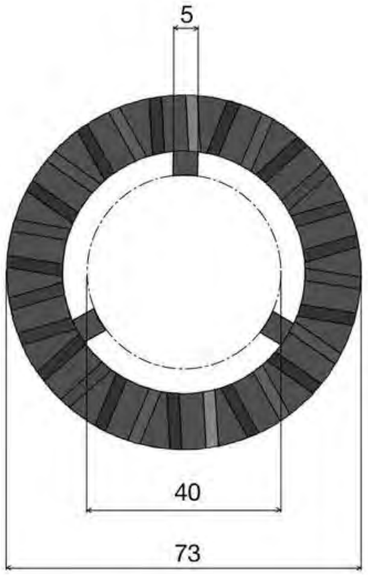

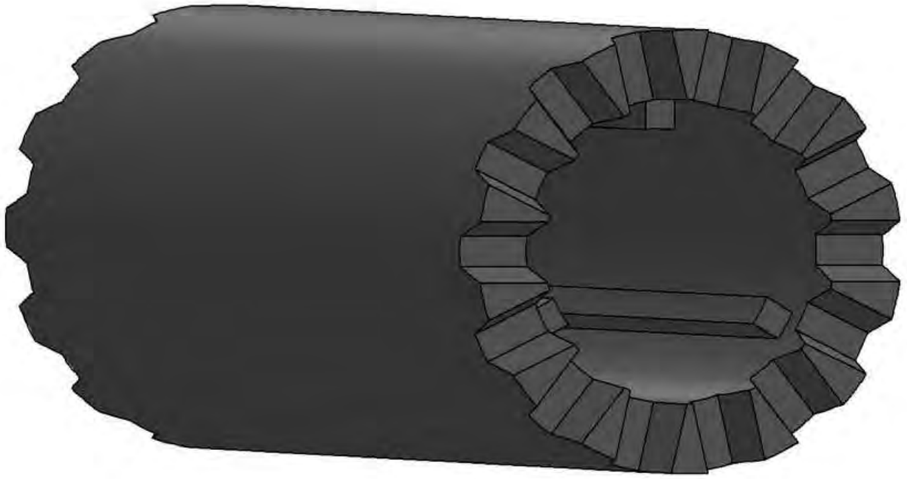

www.siat.it

COD.TRO254
CYLINDRICAL MODULAR BRUSH mm. 254
SPAZZOLA MODULARE mm.254 CILINDRICA

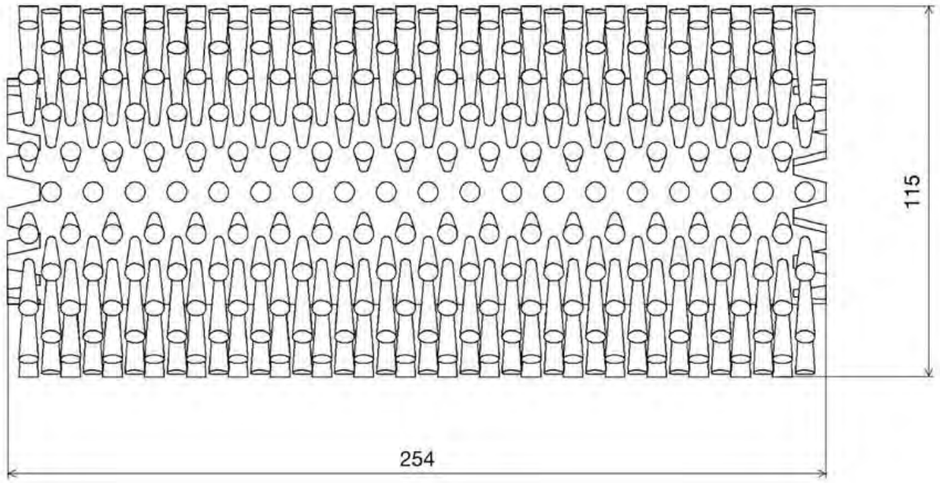

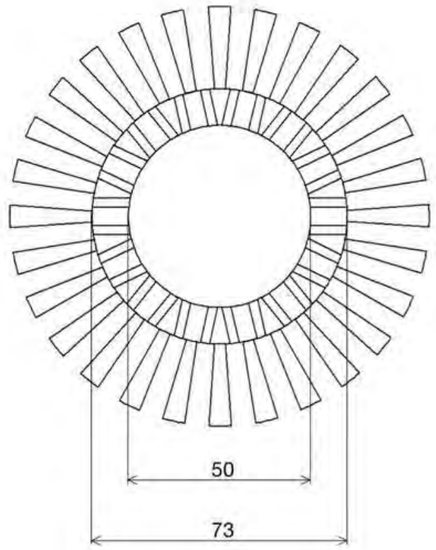

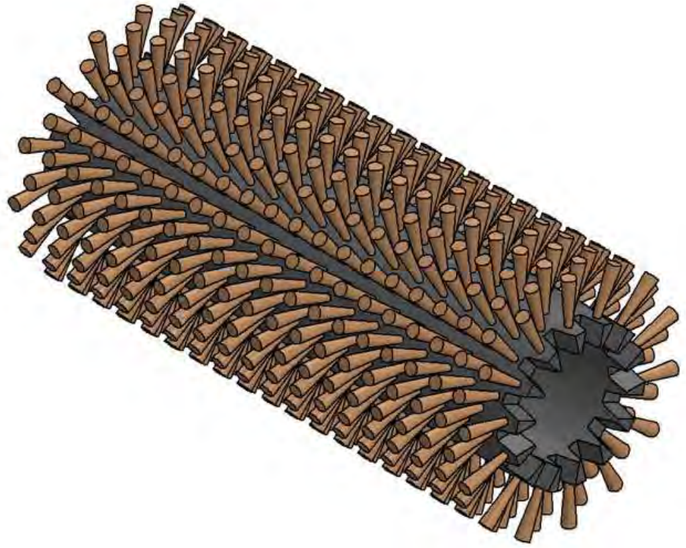

COD.TRO254F25

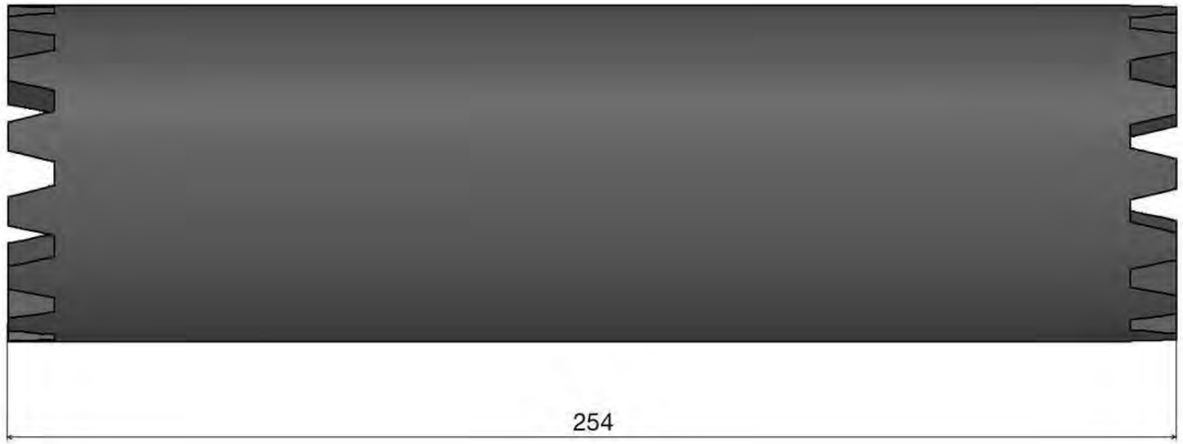

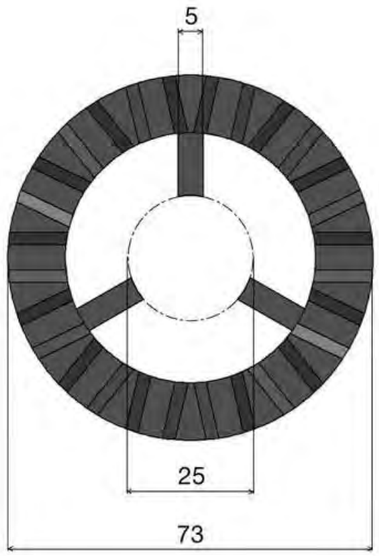

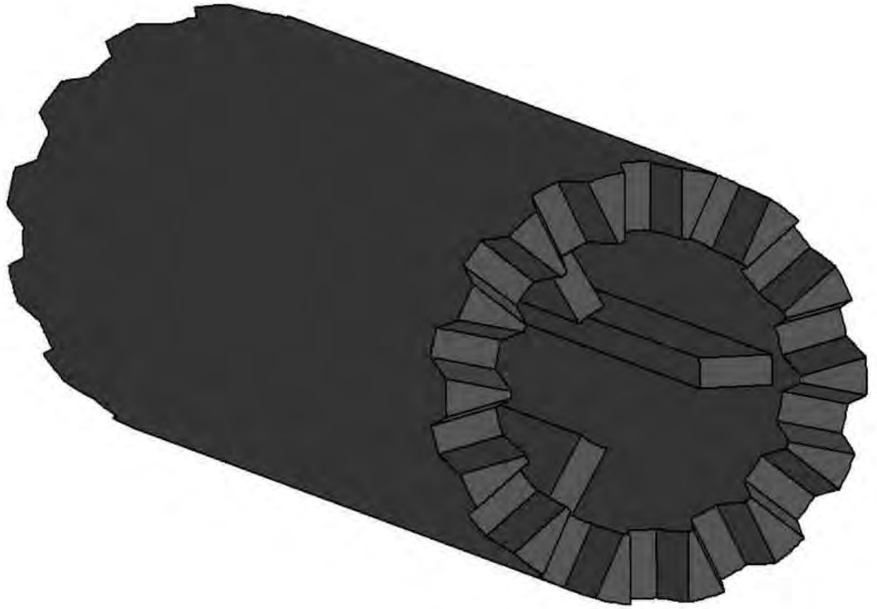

www.siat.it

COD.TRO254F30

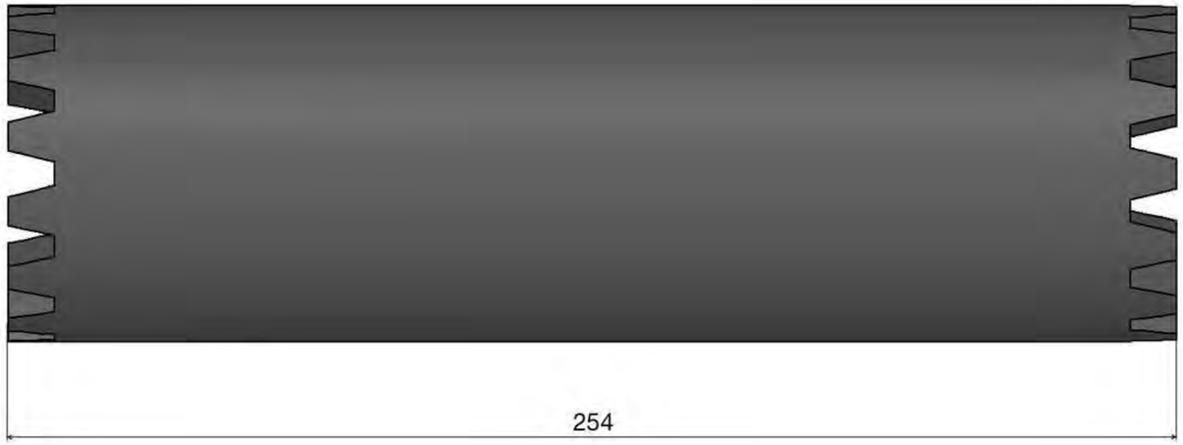

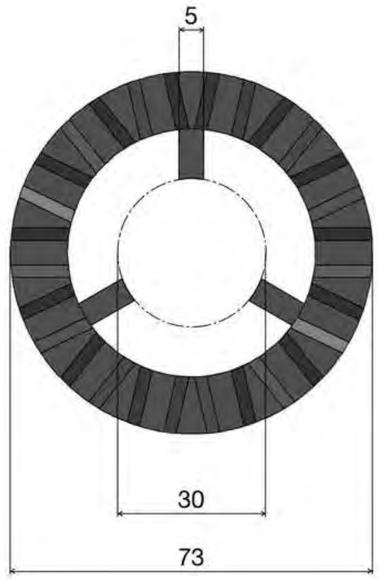

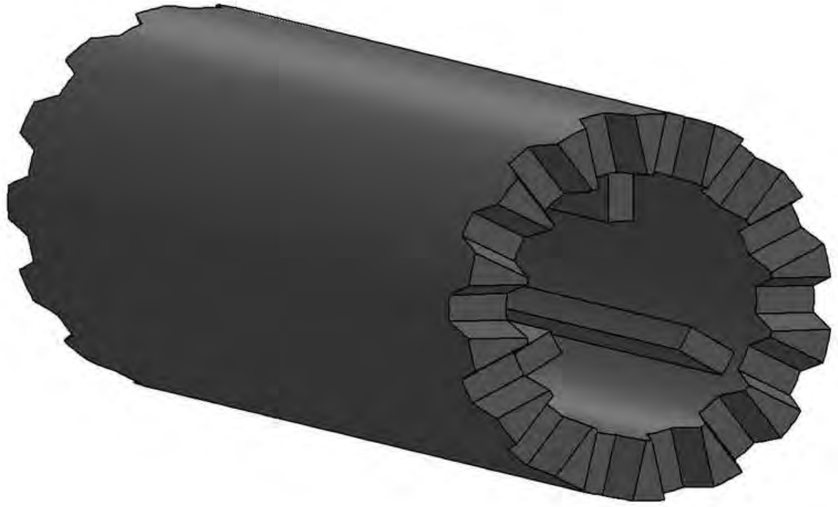

www.siat.it

COD.TRO254F35

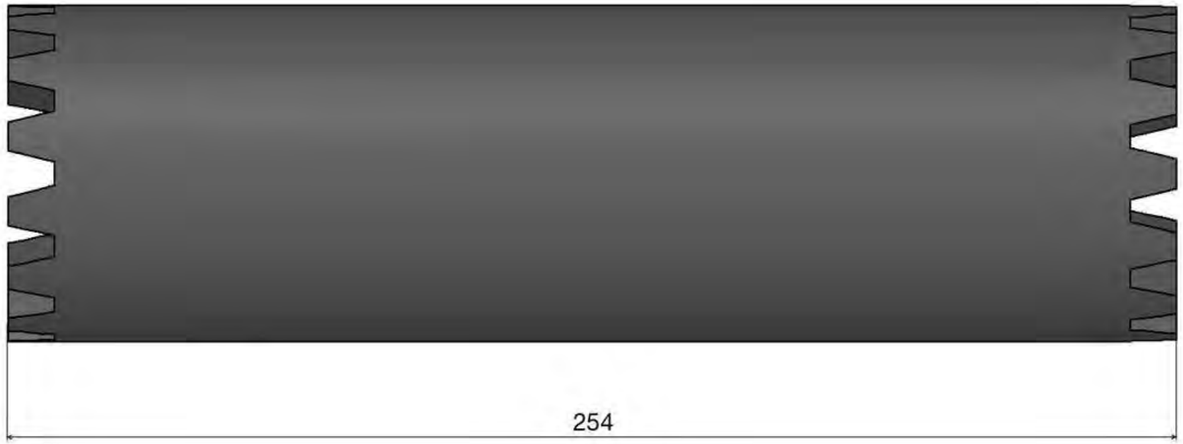

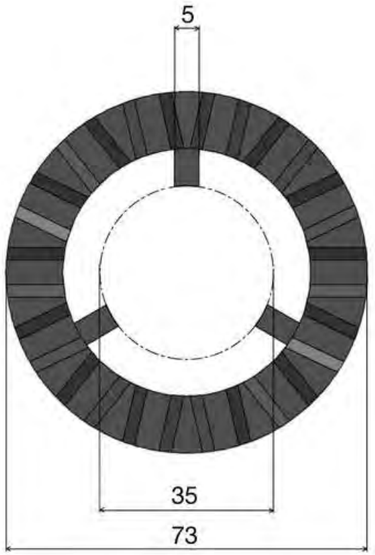

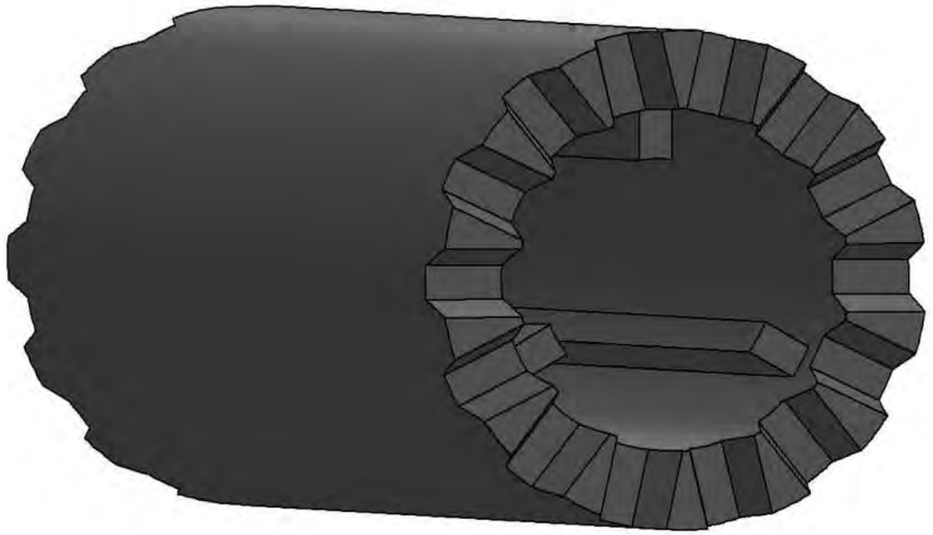

www.siat.it

COD.TRO254F40

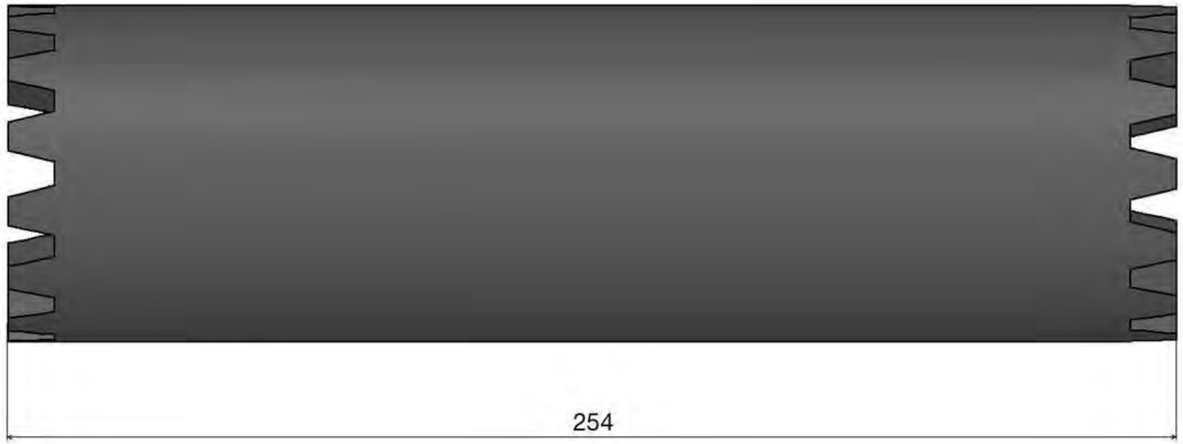

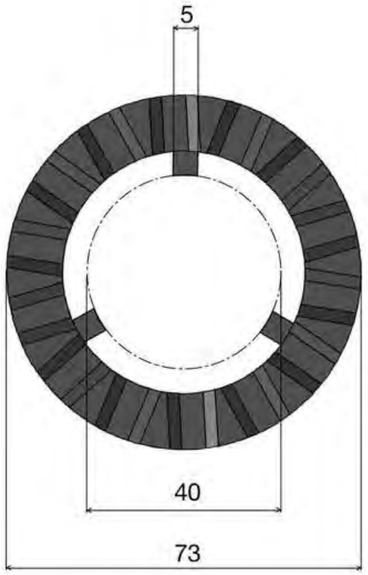

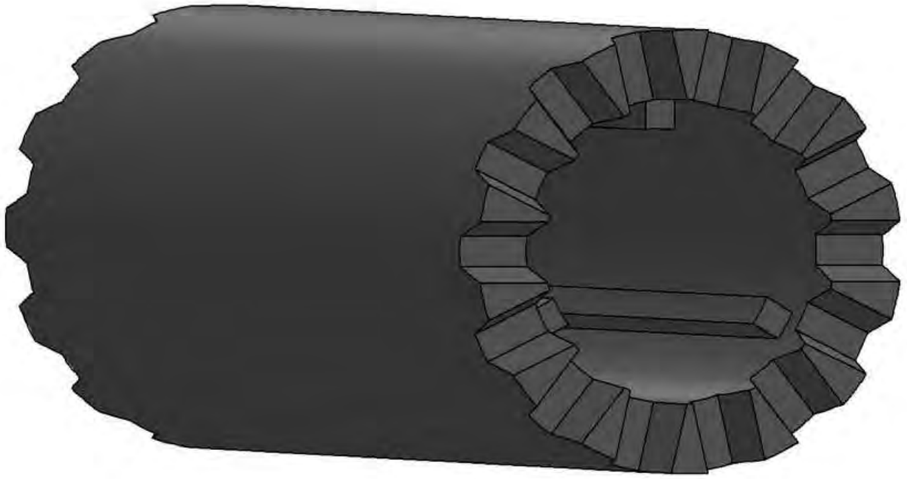

www.siat.it

COD.TRO254S DX
CYLINDRICAL MODULAR BRUSH SPIRAL RIGHT
SPAZZOLA MODULARE CILINDRICA A SPIRALE DX

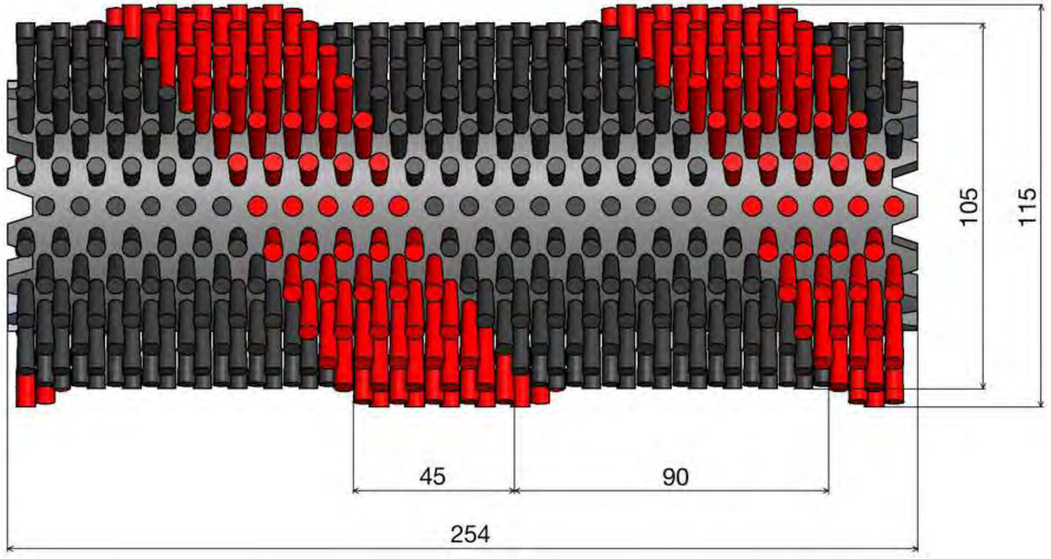

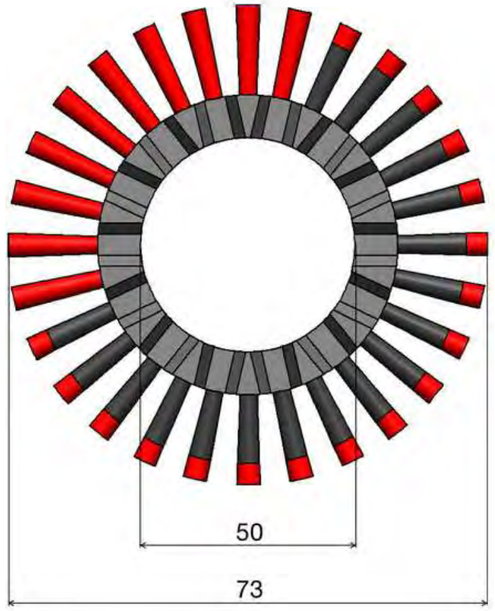

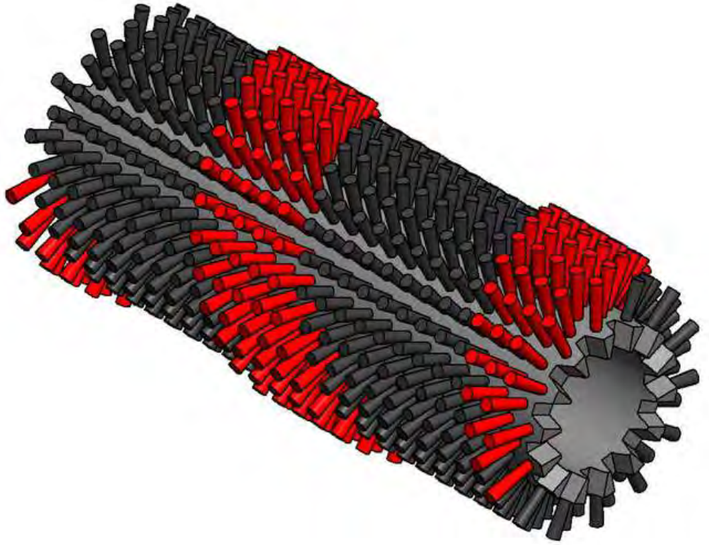

www.siat.it

COD.TRO254S SX
CYLINDRICAL MODULAR BRUSH SPIRAL LEFT
SPAZZOLA MODULARE CILINDRICA A SPIRALE SX

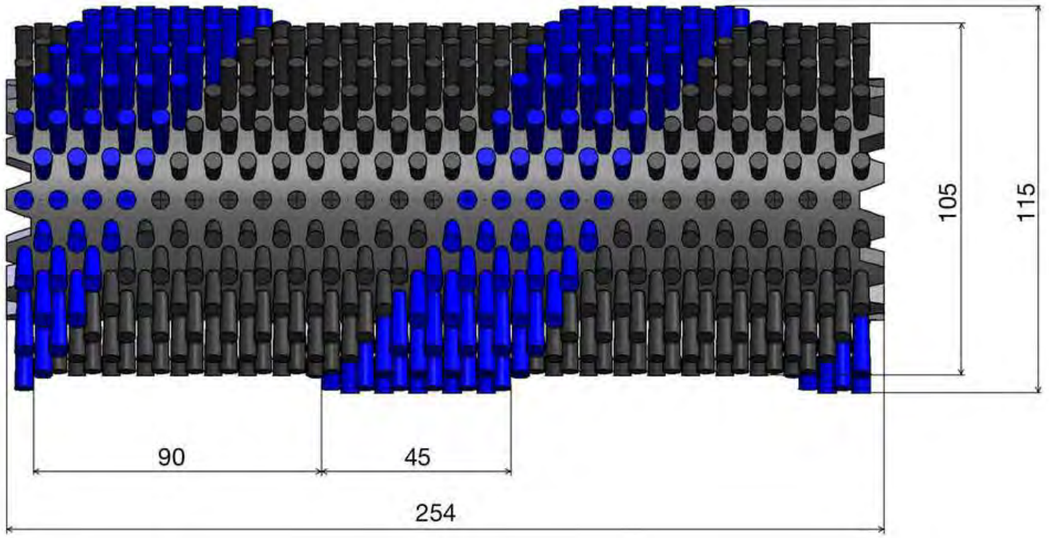

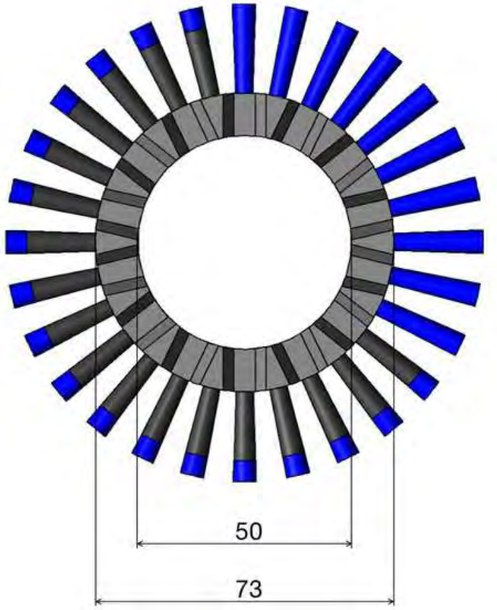

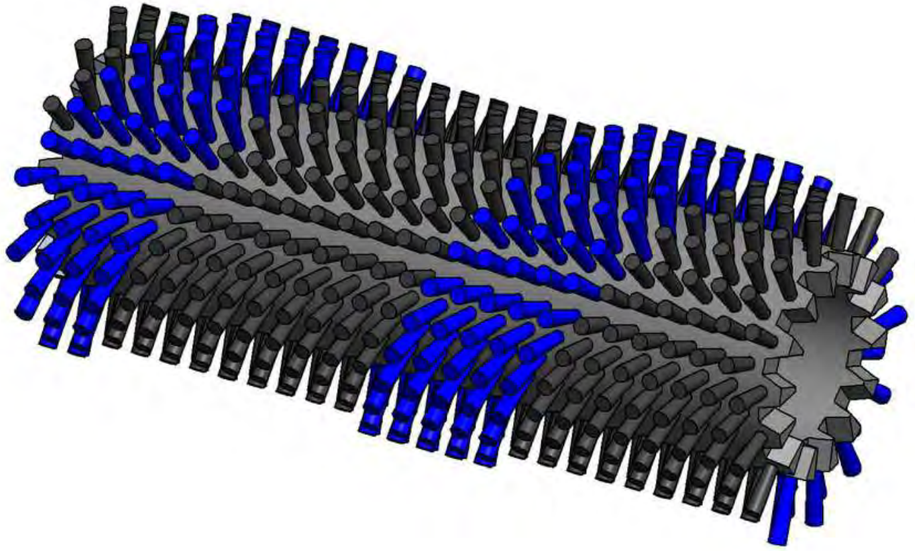

www.siat.it

COD.TRO254F25

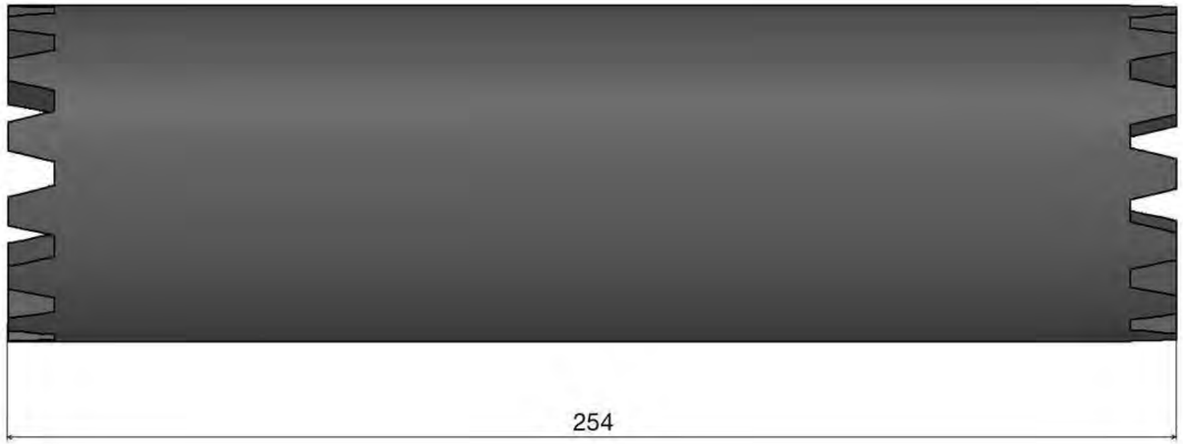

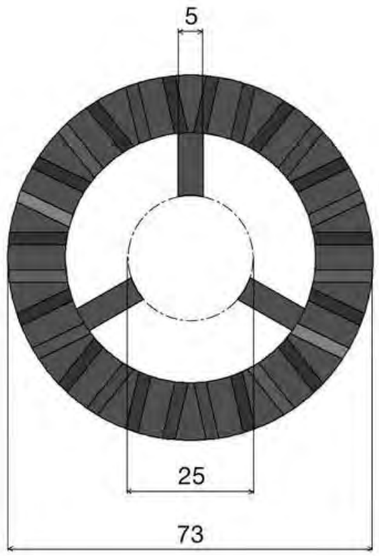

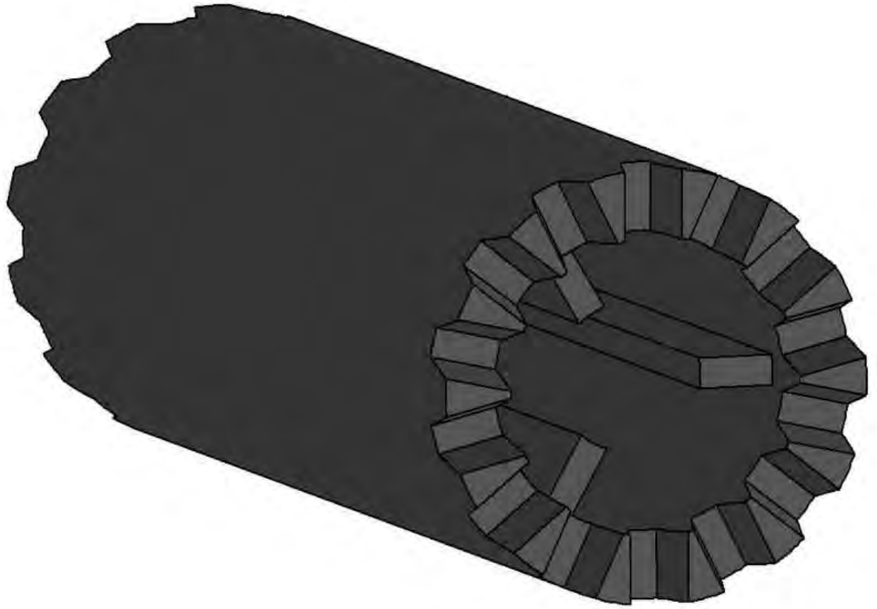

www.siat.it

COD.TRO254F30

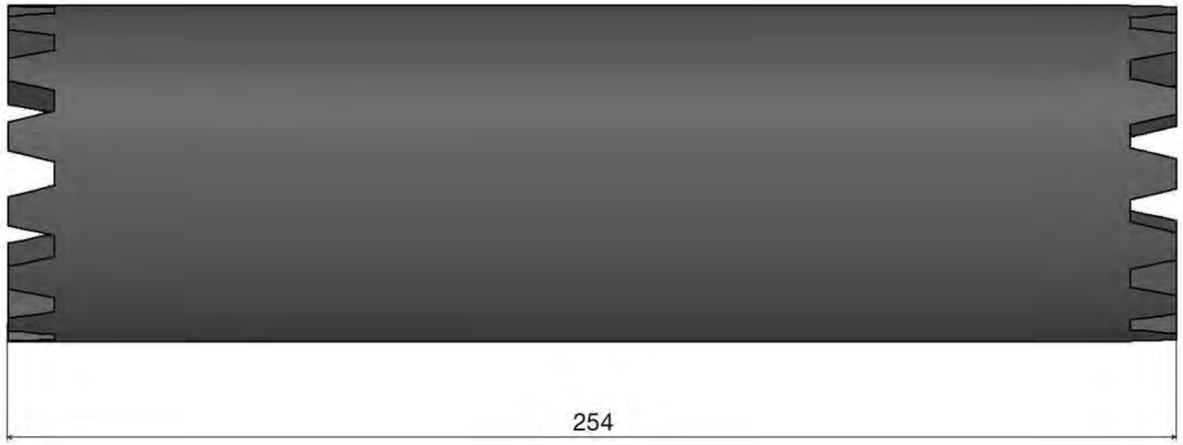

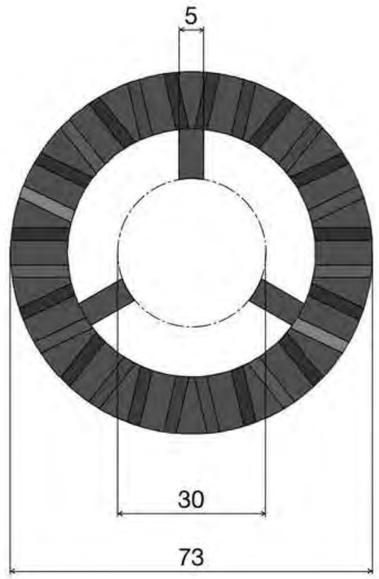

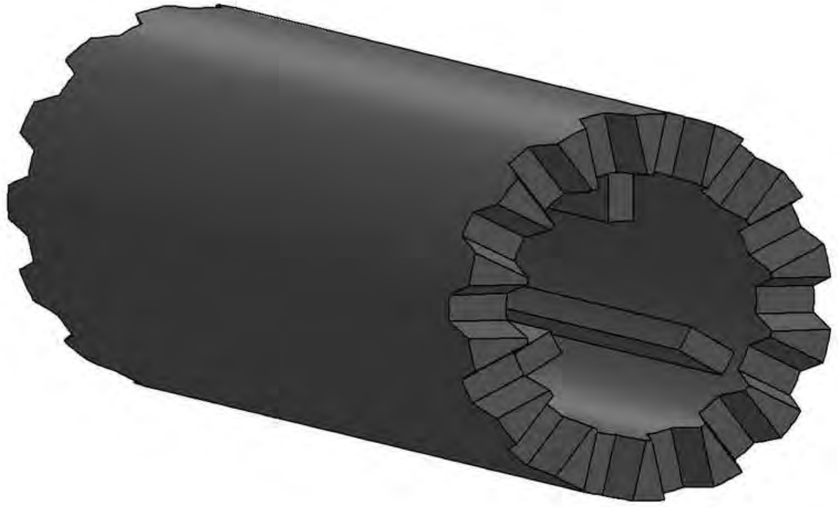

www.siat.it

COD.TRO254F35

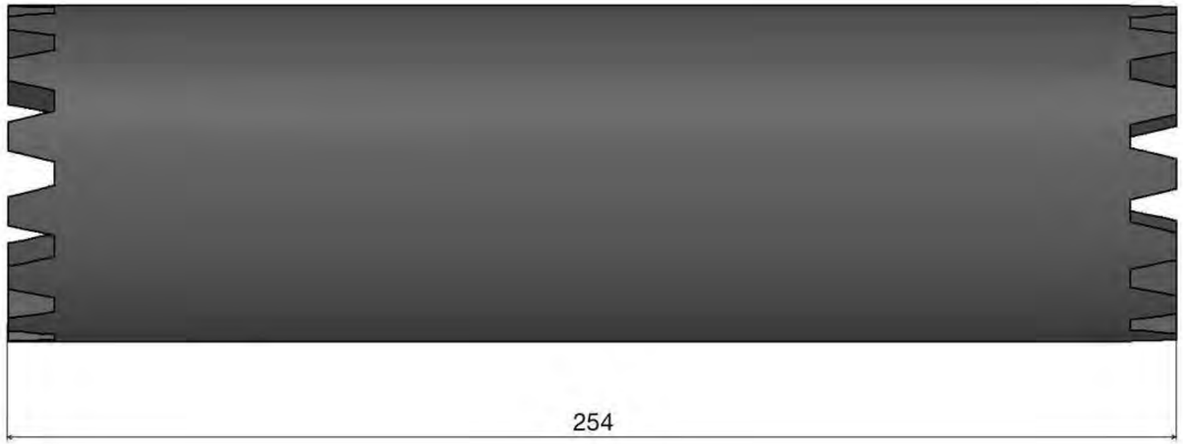

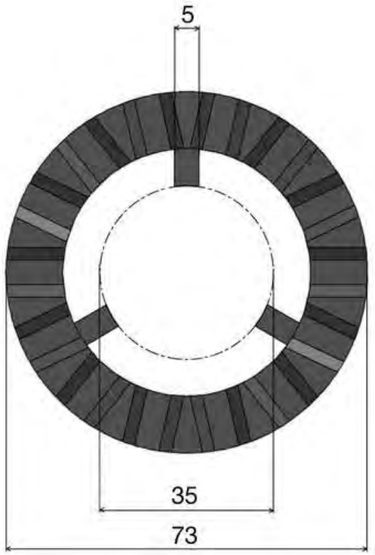

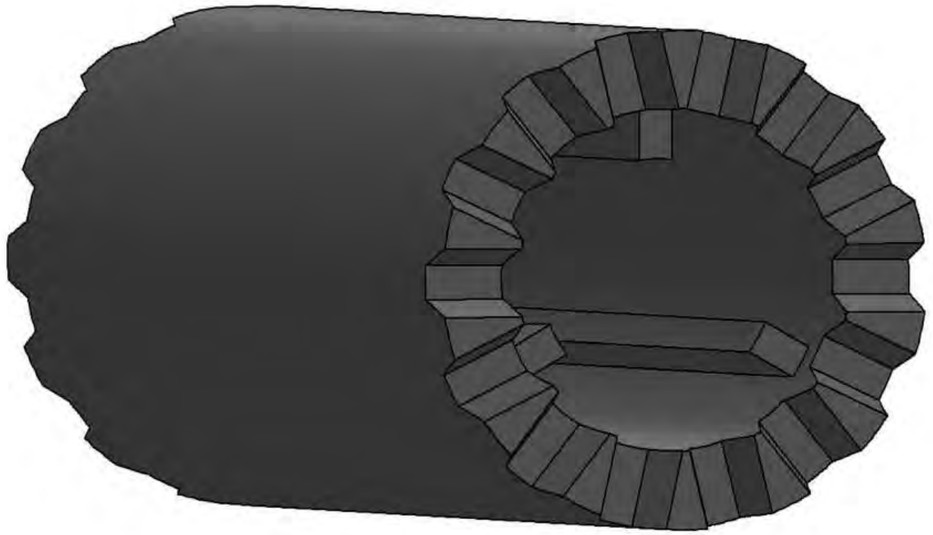

www.siat.it

COD.TRO254F40

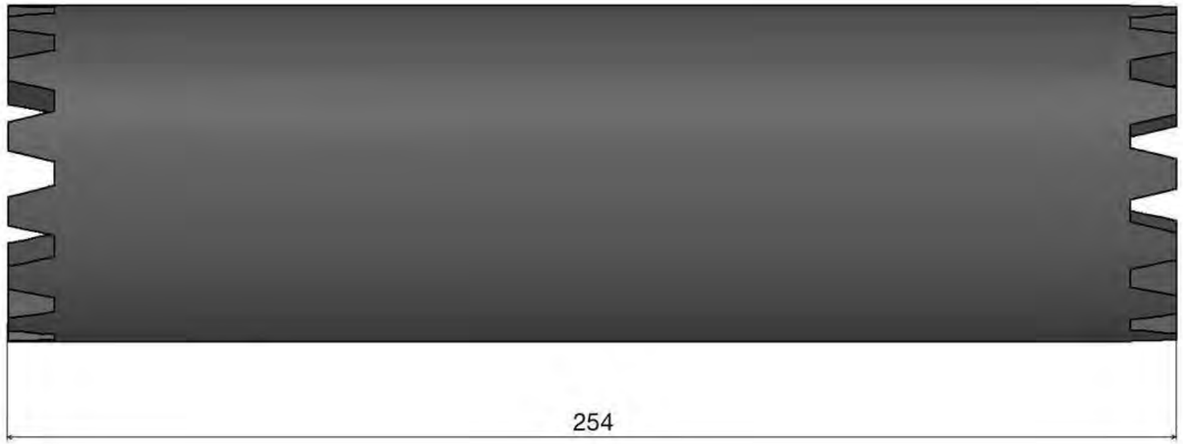

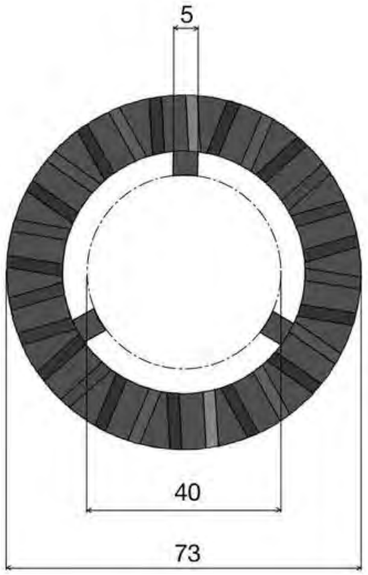

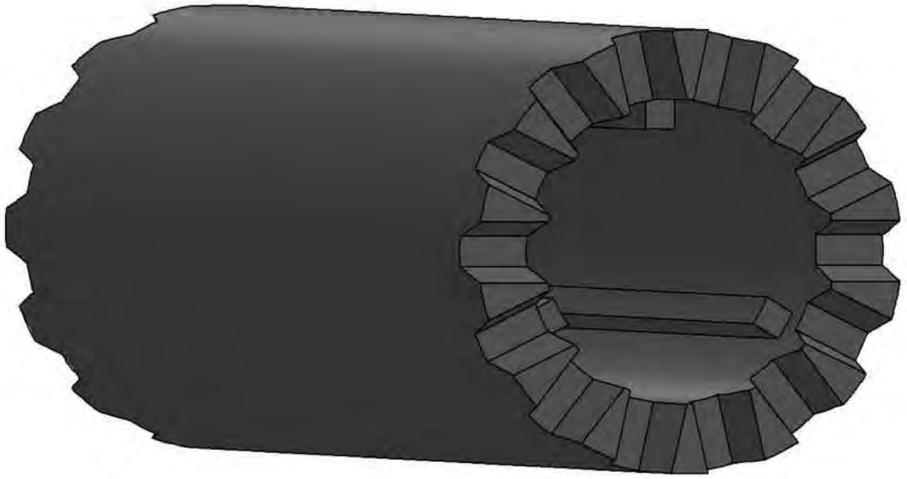

www.siat.it

COD.TRO254NCC2
CYLINDRICAL MODULAR BRUSH.254 WITH HIGHT TUFFES
SPAZZOLA MODULARE CILINDRICA MM.254 CON CIUFFI ALTI

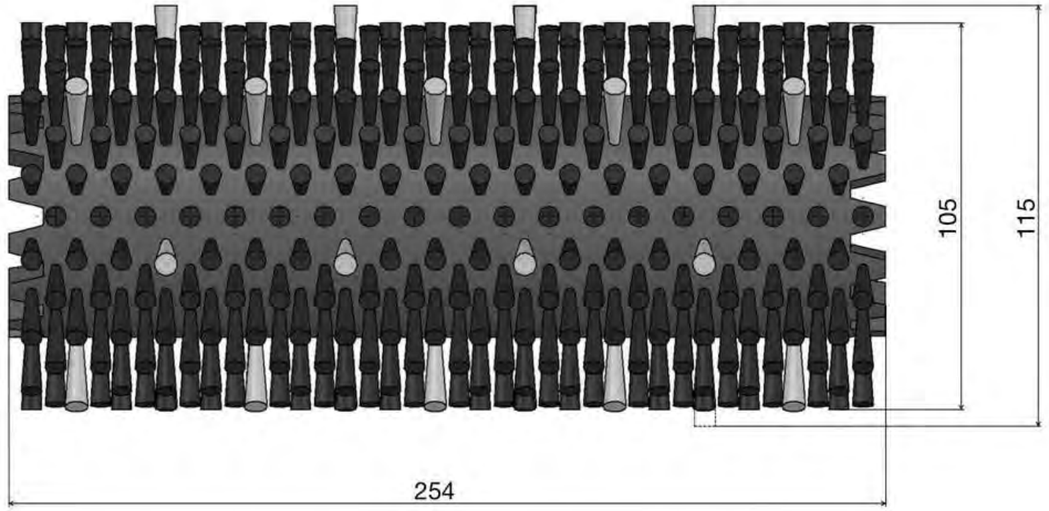

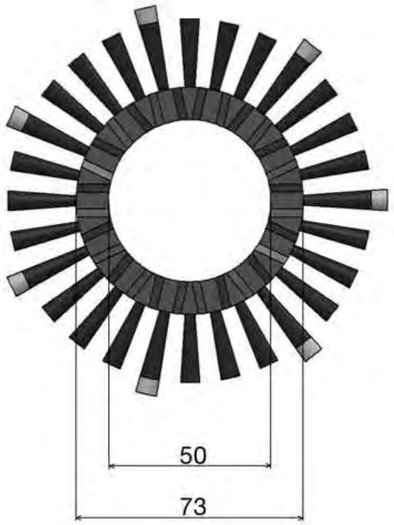

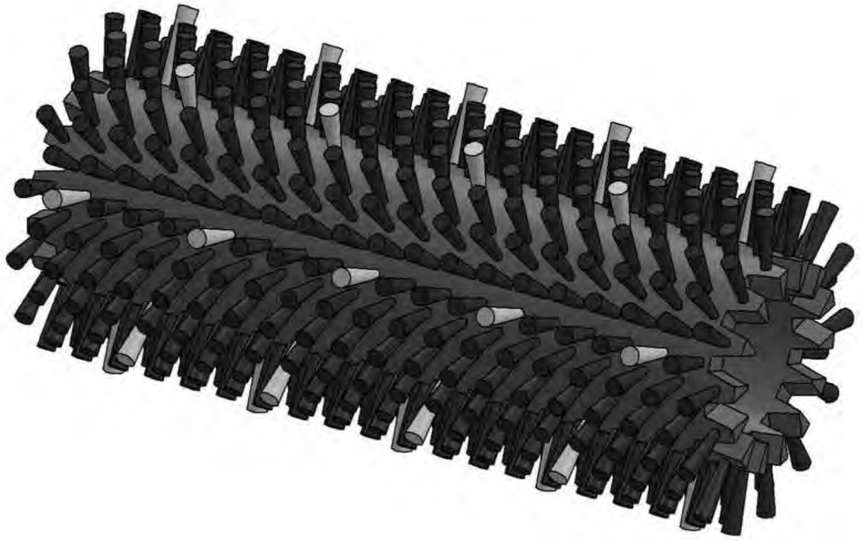

www.siat.it

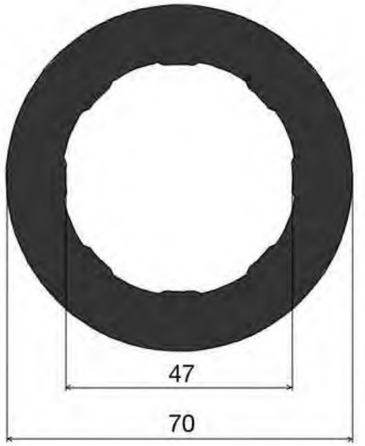

www.siat.it

COD.TMM100CER

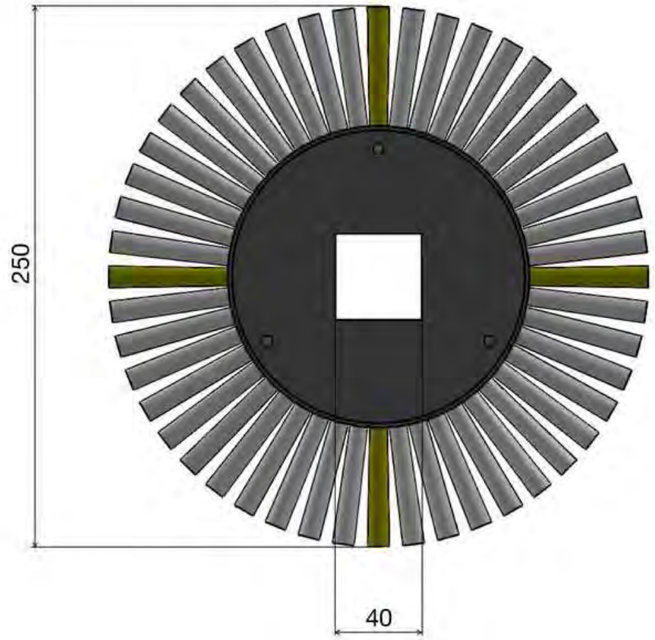

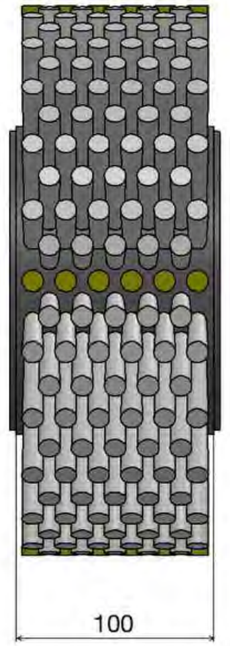

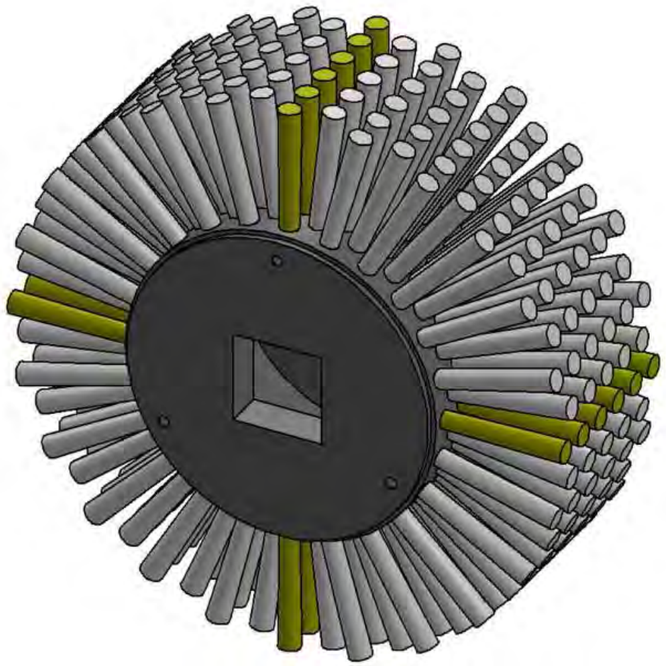

www.siat.it

SPAZZOLA STRIP AVVOLTA SU TUBO AVVOLGIMENTO DESTRO
STRIP BRUSHES WONDED ON A SHAFT RIGHT WINDING

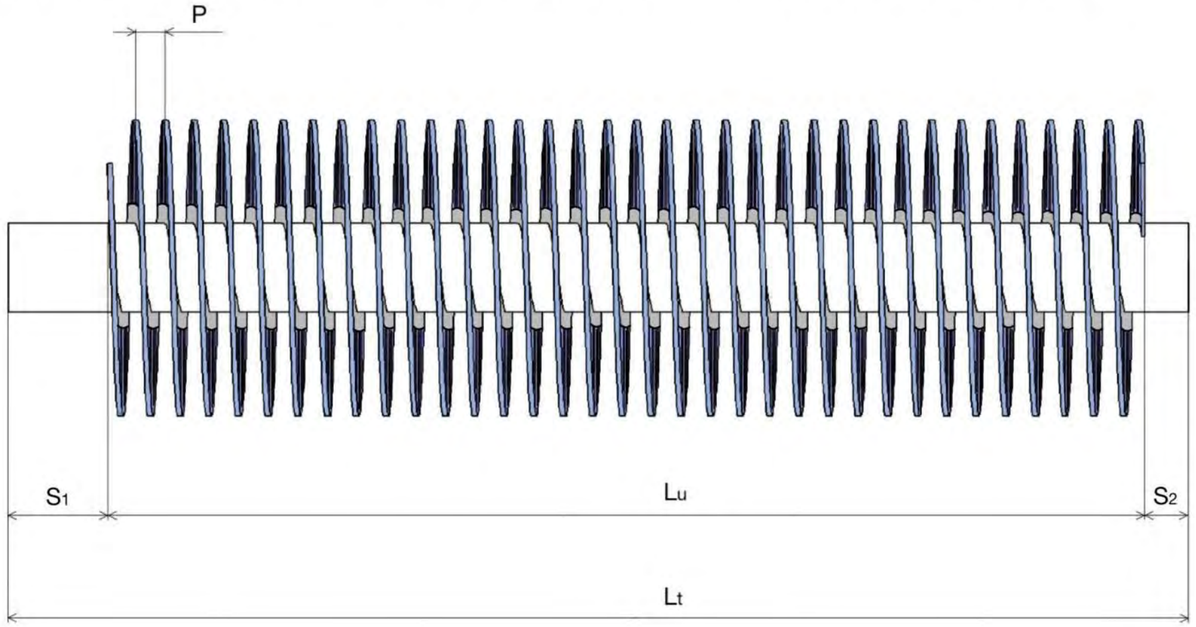

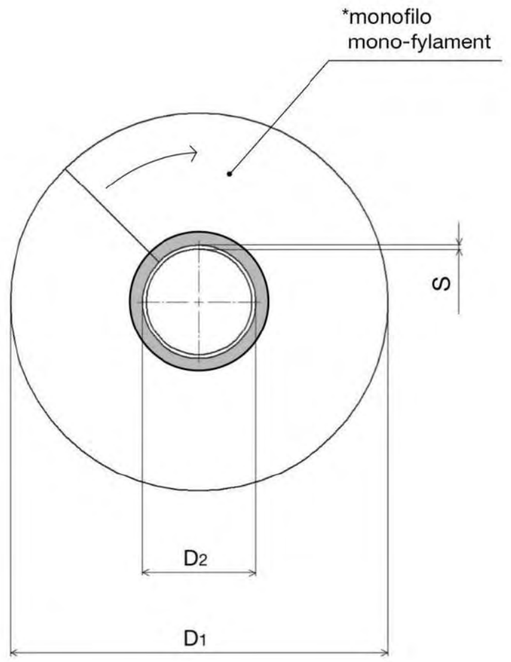

Qty : _____

Lt : _____ D2 : _____

Lu : _____ S : _____

P : _____ S1 : _____

D1 : _____ S2 : _____

*monofilo/mono-fylament : _____

www.siat.it

SPAZZOLA STRIP AVVOLTA SU TUBO AVVOLGIMENTO DESTRO
STRIP BRUSHES WONDED ON A SHAFT RIGHT WINDING

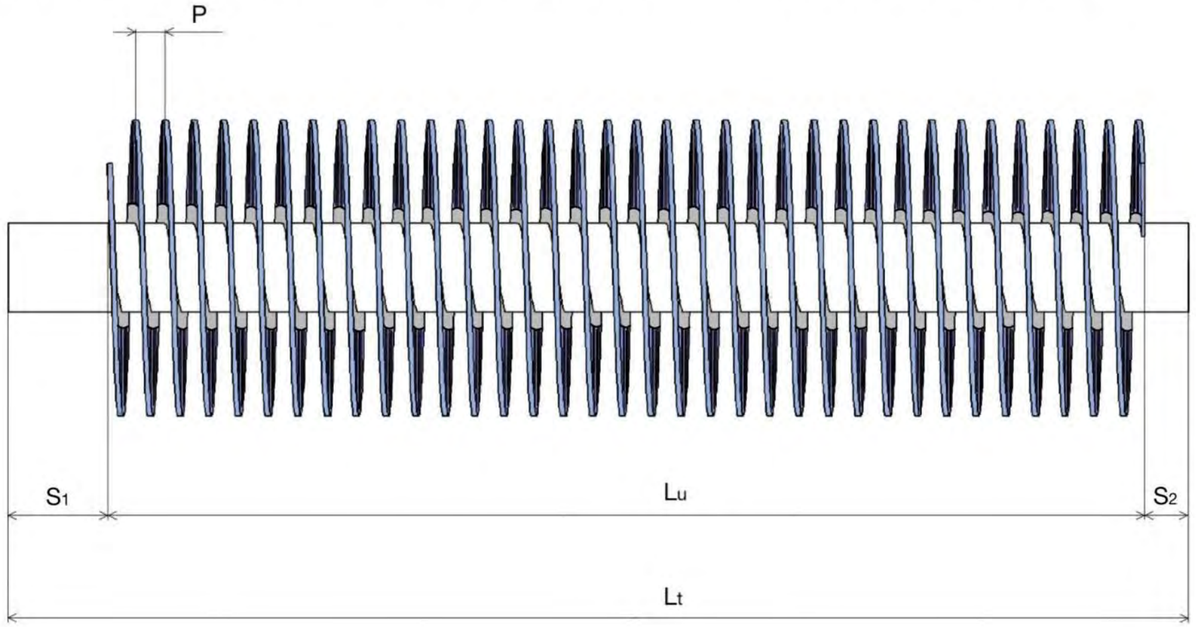

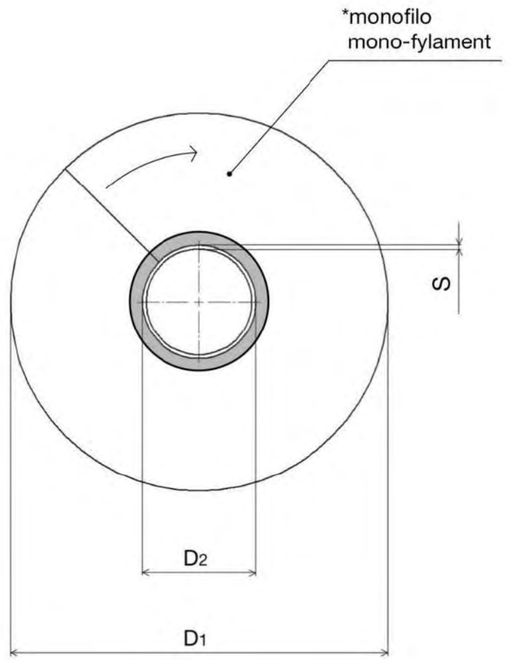

Qty : _____

Lt : _____ D2 : _____

Lu : _____ S : _____

P : _____ S1 : _____

D1 : _____ S2 : _____

*monofilo/mono-fylament : _____

www.siat.it

SPAZZOLA STRIP AVVOLTA SU TUBO AVVOLGIMENTO DESTRO
STRIP BRUSHES WONDED ON A SHAFT RIGHT WINDING

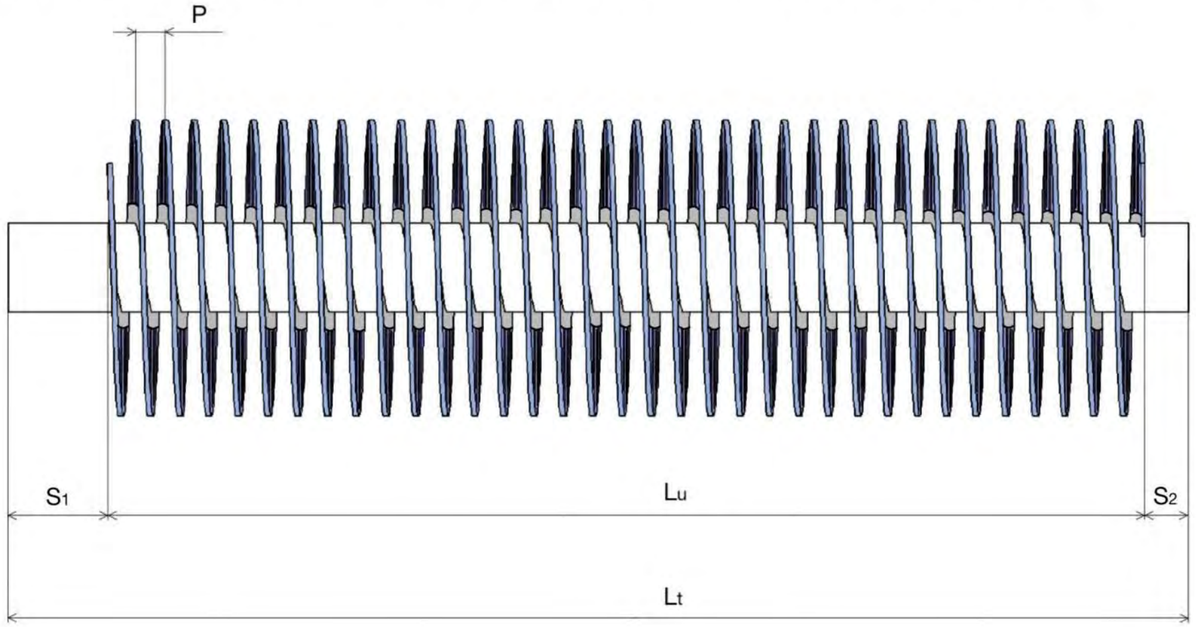

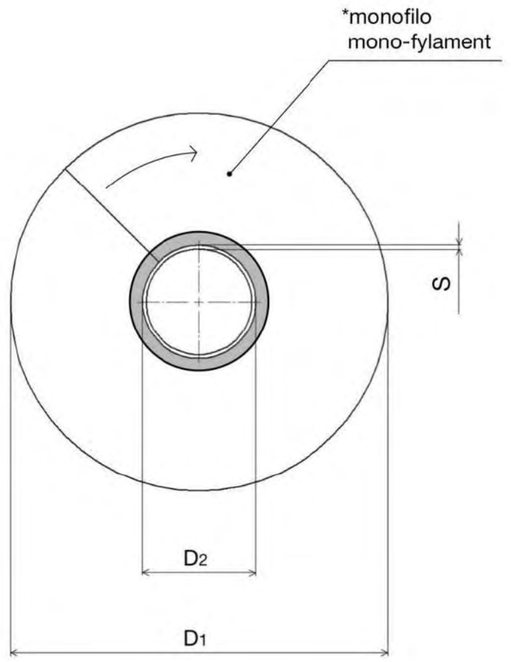

Qty : _____

Lt : _____ D2 : _____

Lu : _____ S : _____

P : _____ S1 : _____

D1 : _____ S2 : _____

*monofilo/mono-fylament : _____

www.siat.it

COD.TMM100F25DE270

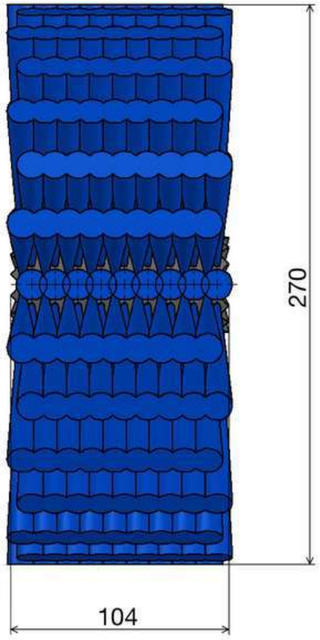

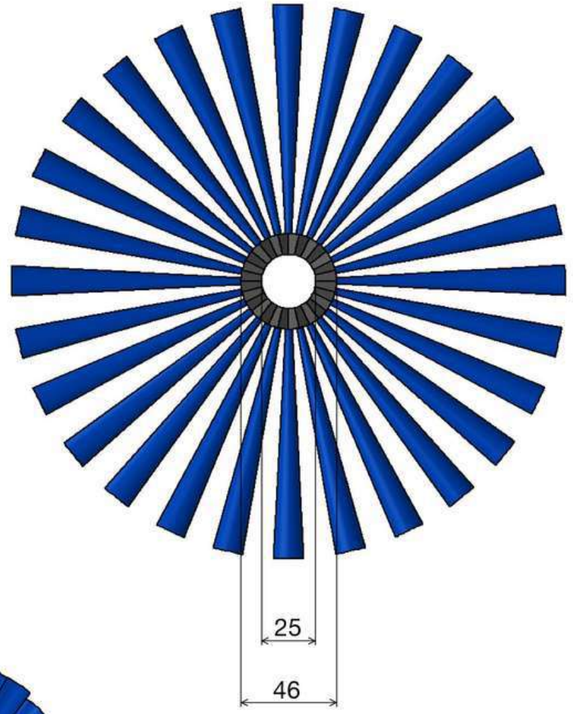

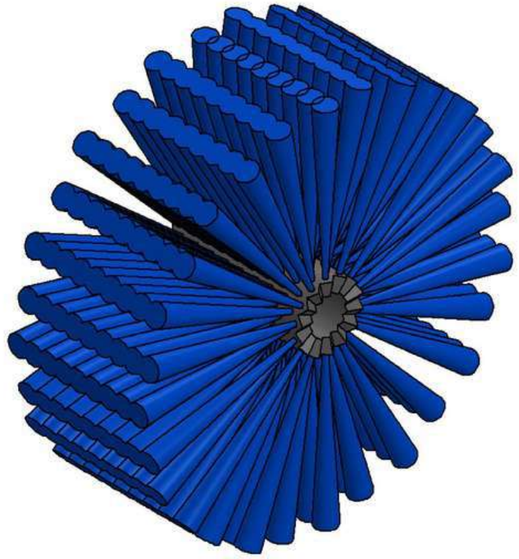

www.siat.it

COD.TMM100F25DE320

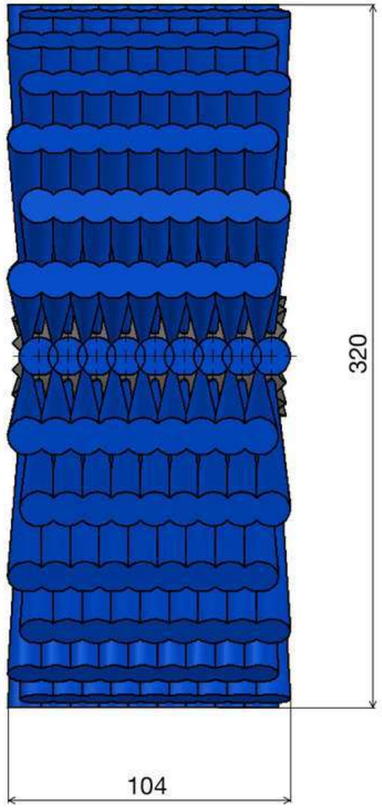

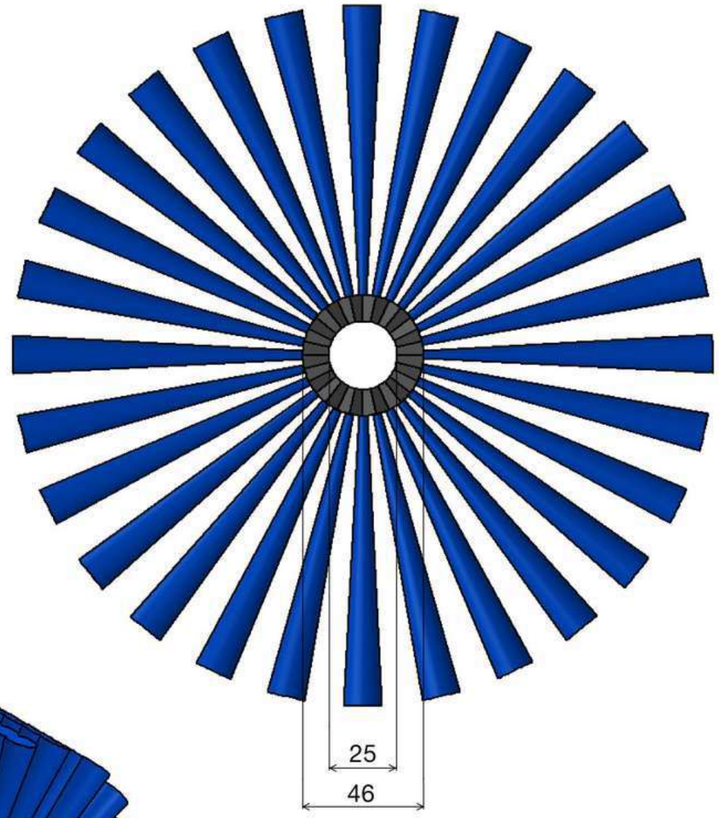

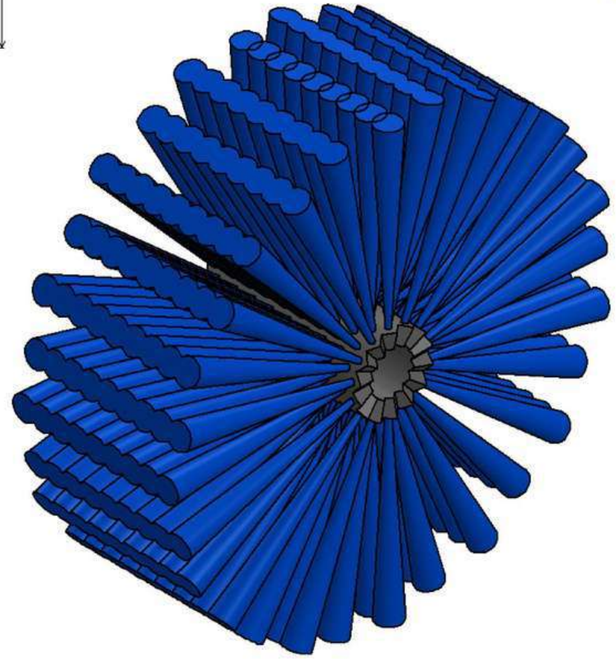

www.siat.it

COD.TMM100F25DE2703SETT

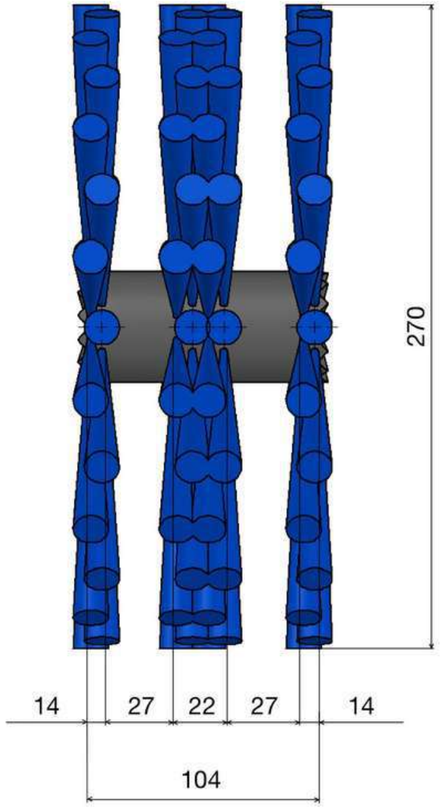

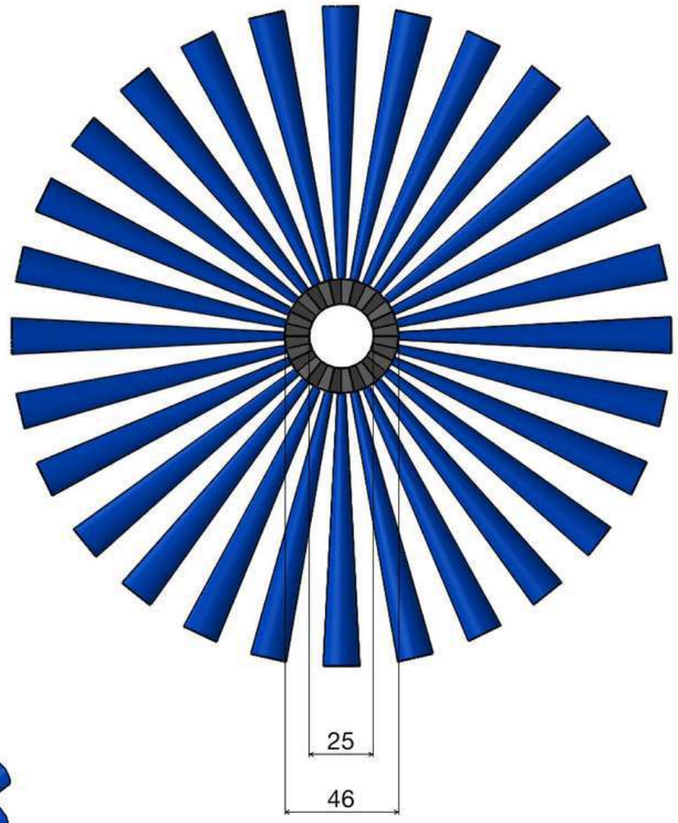

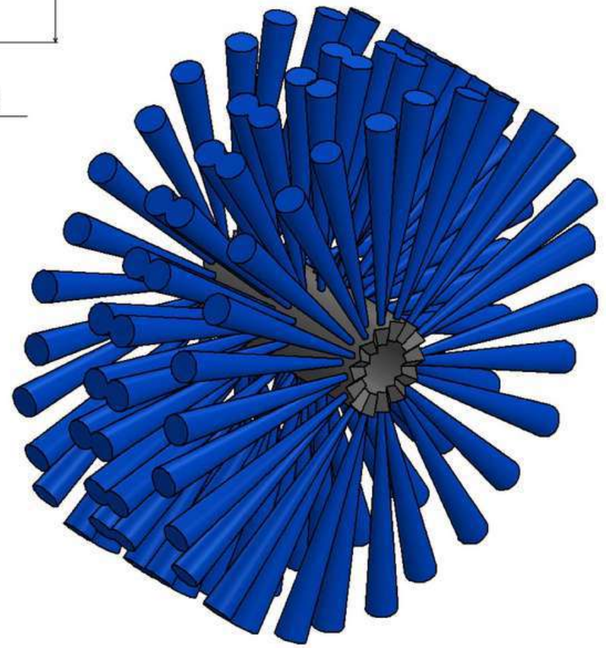

Siat
www.siat.it

COD.TMM100F25DE360S

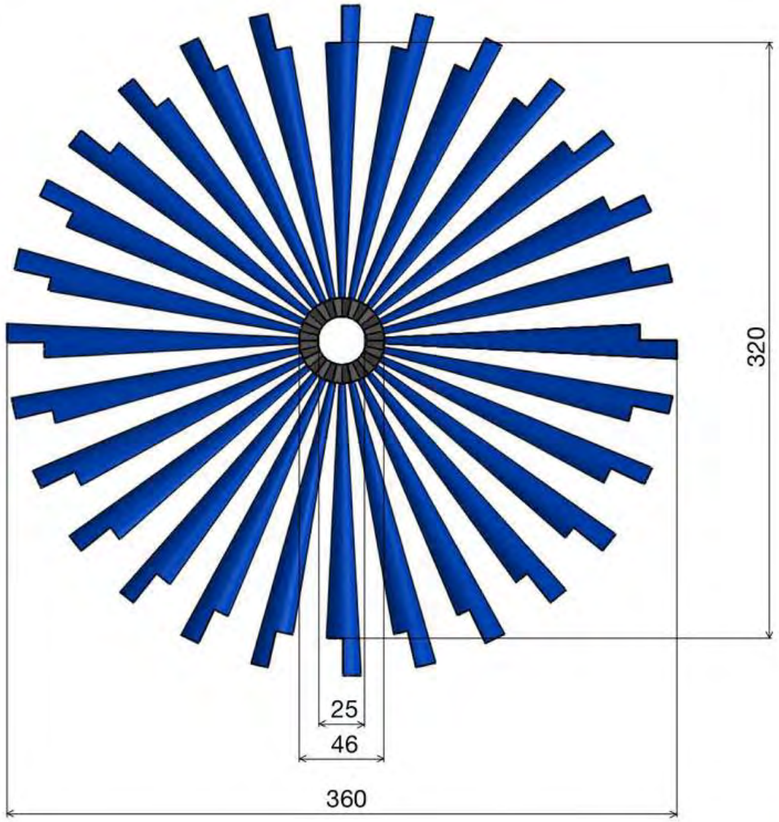

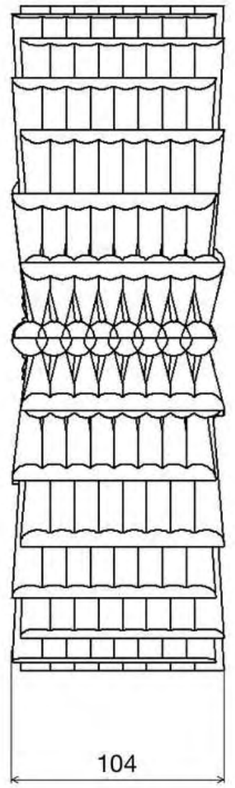

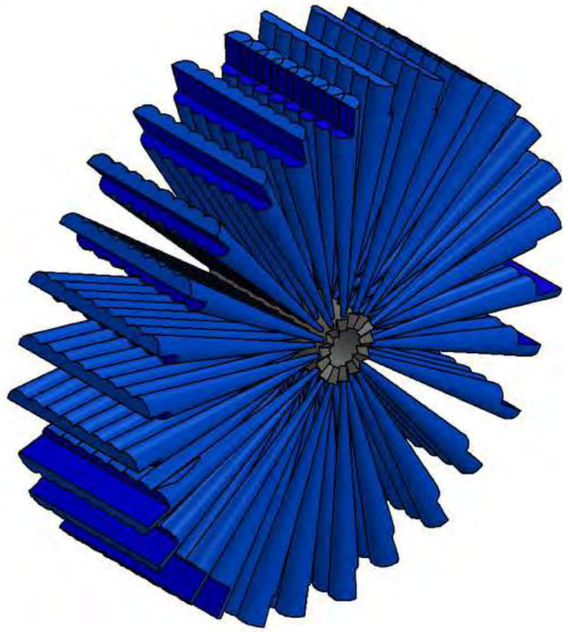

Siat
www.siat.it

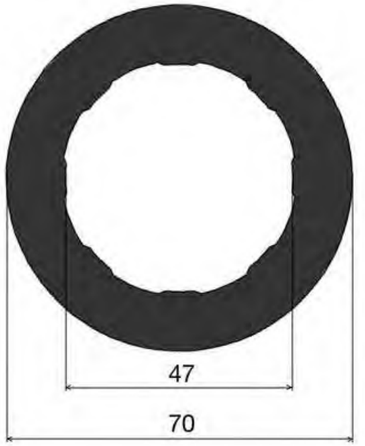

www.siat.it

COD.10781000
OKUMÈ LINEAR BRUSH
SPAZZOLA LINEARE OKUMÈ

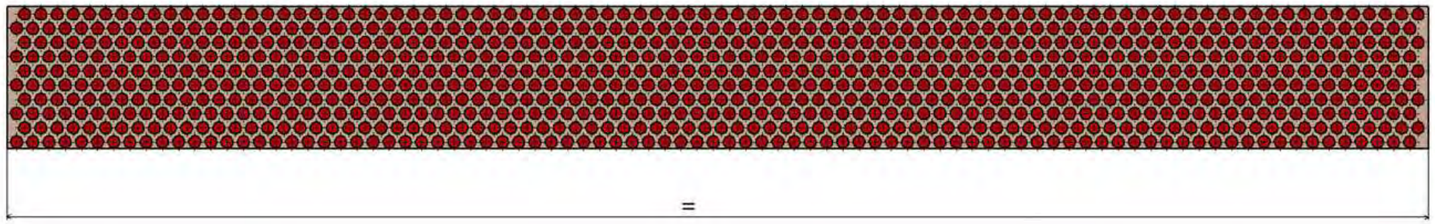

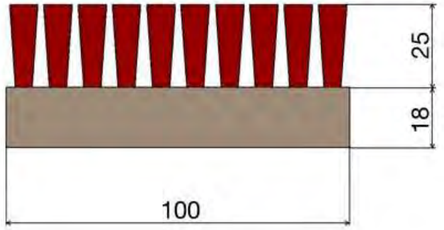

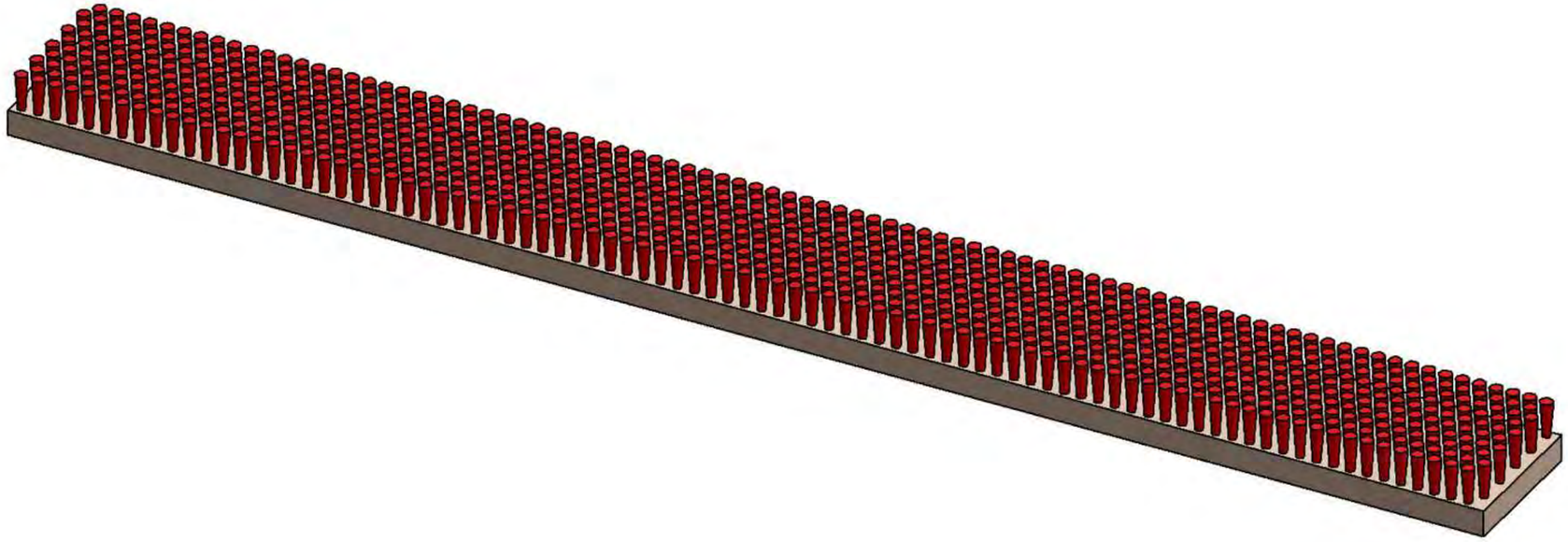

www.siat.it

COD.MODELLO 3

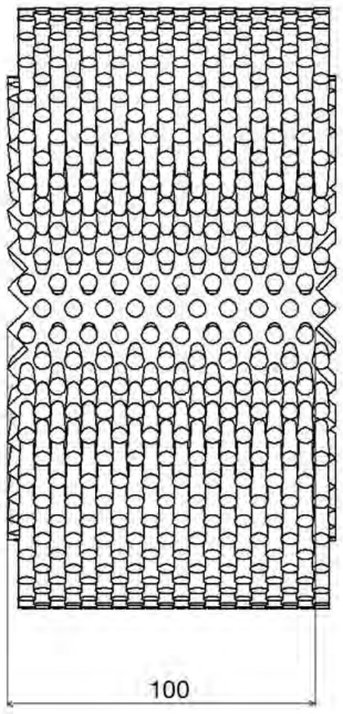

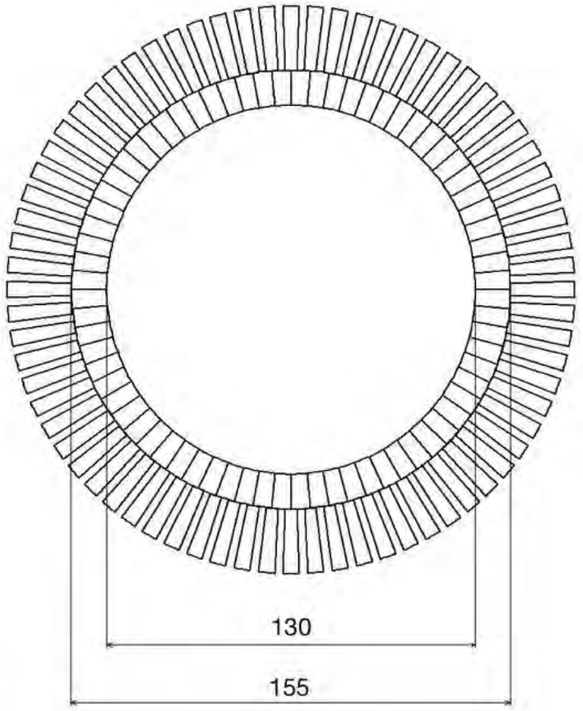

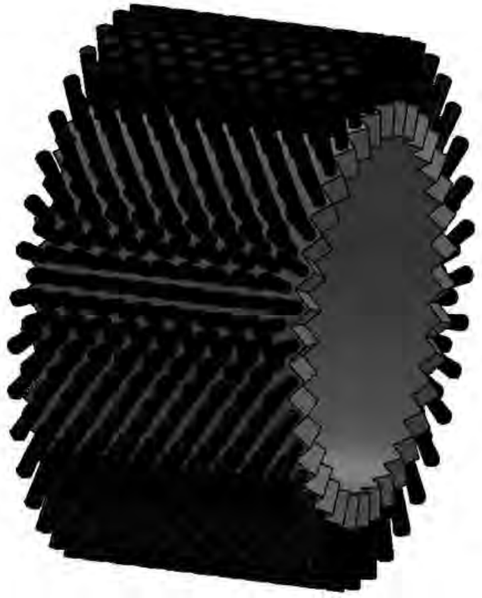

www.siat.it

COD.TMM100F25

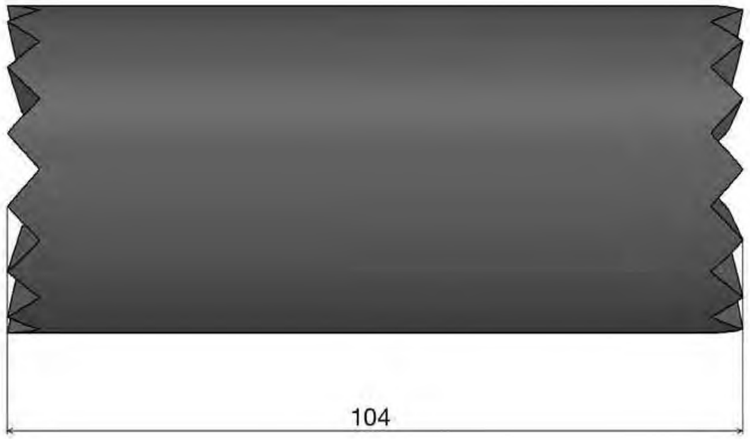

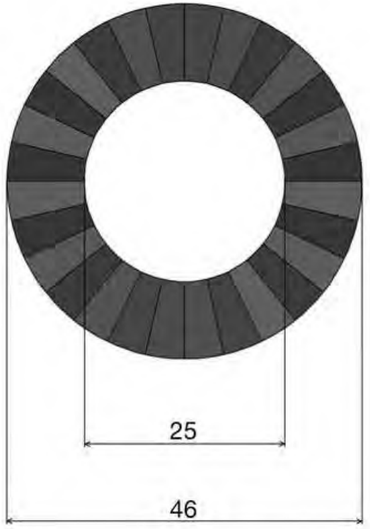

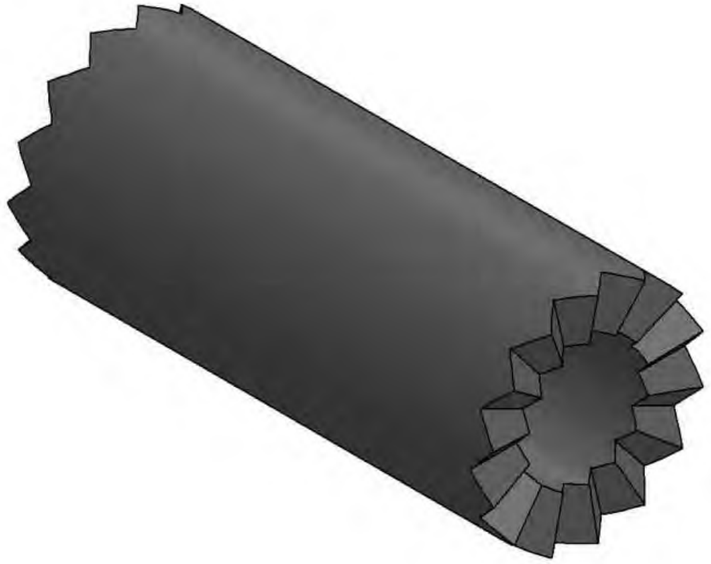

www.siat.it

COD.TMM100F25

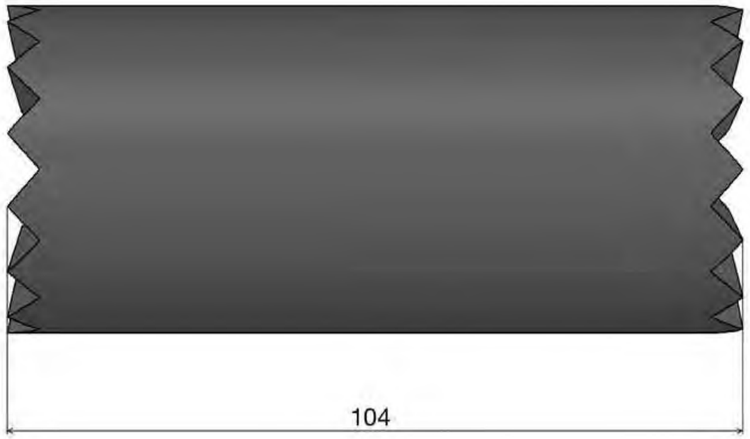

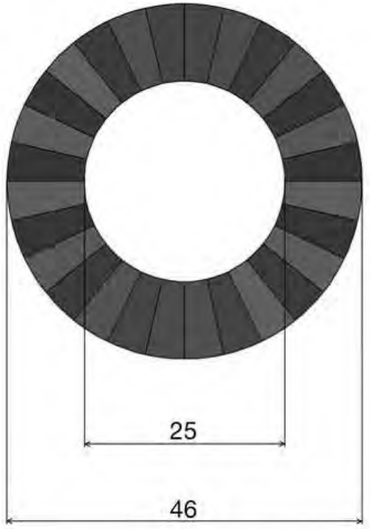

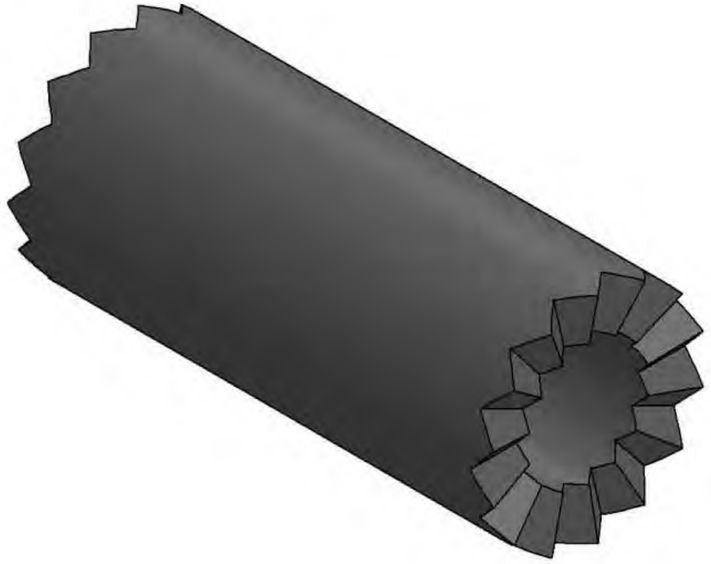

www.siat.it

COD.OF-SP122

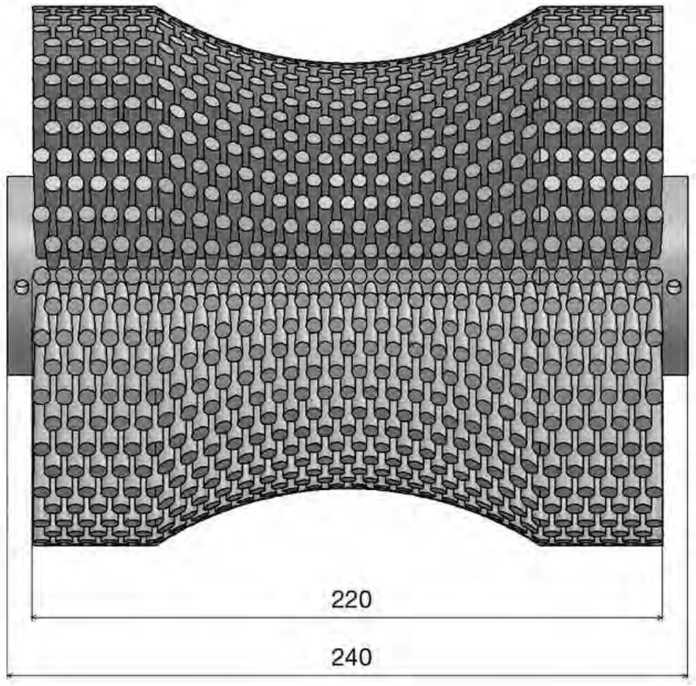

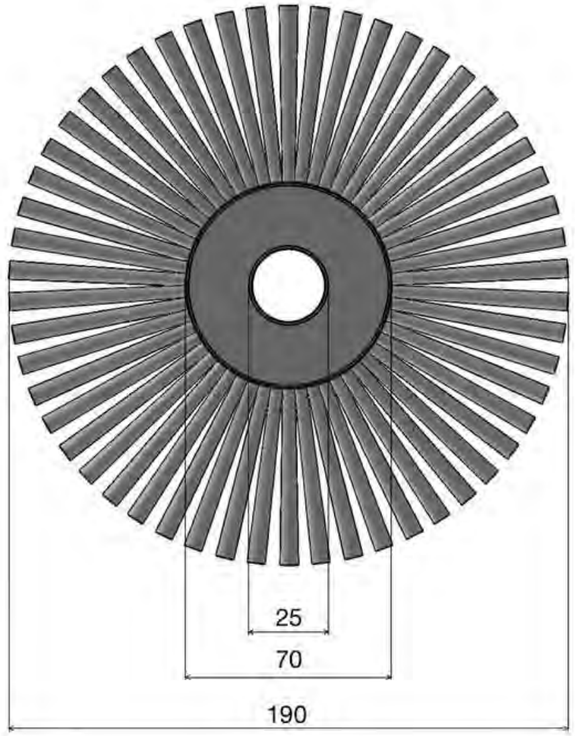

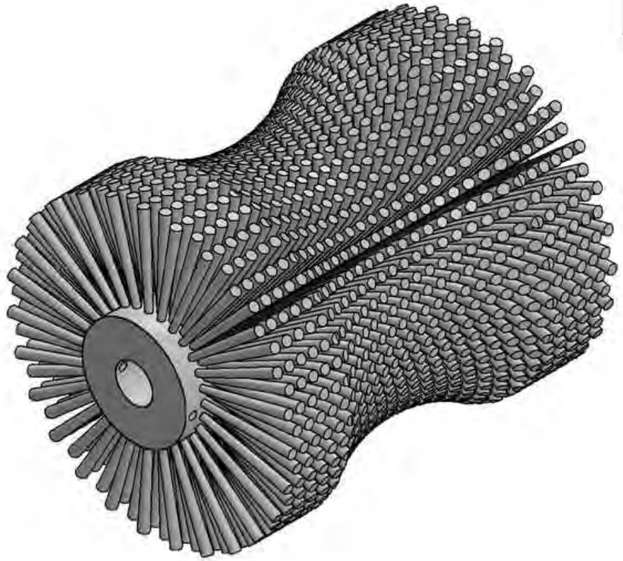

www.siat.it

COD.TCT183

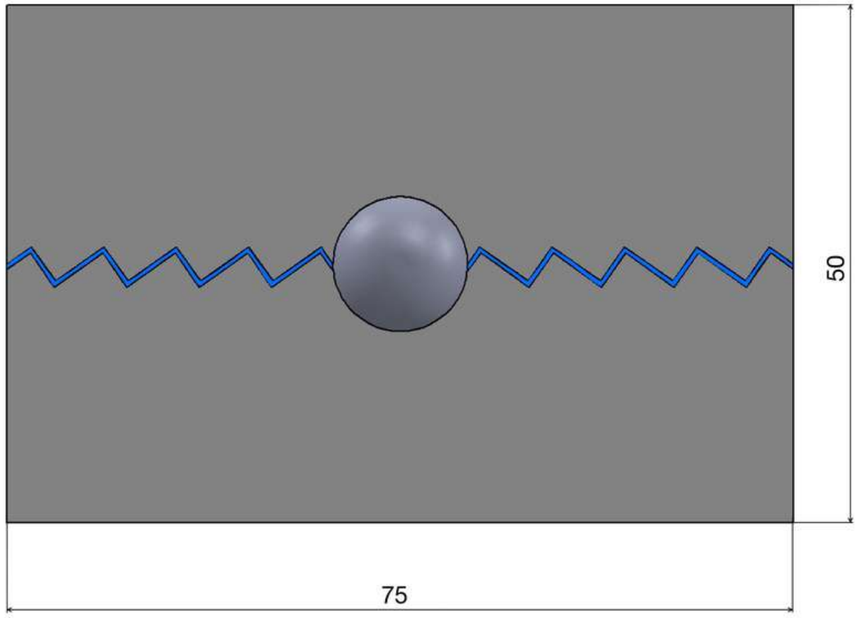

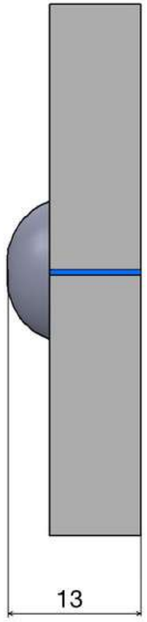

www.siat.it

COD.TCT183.

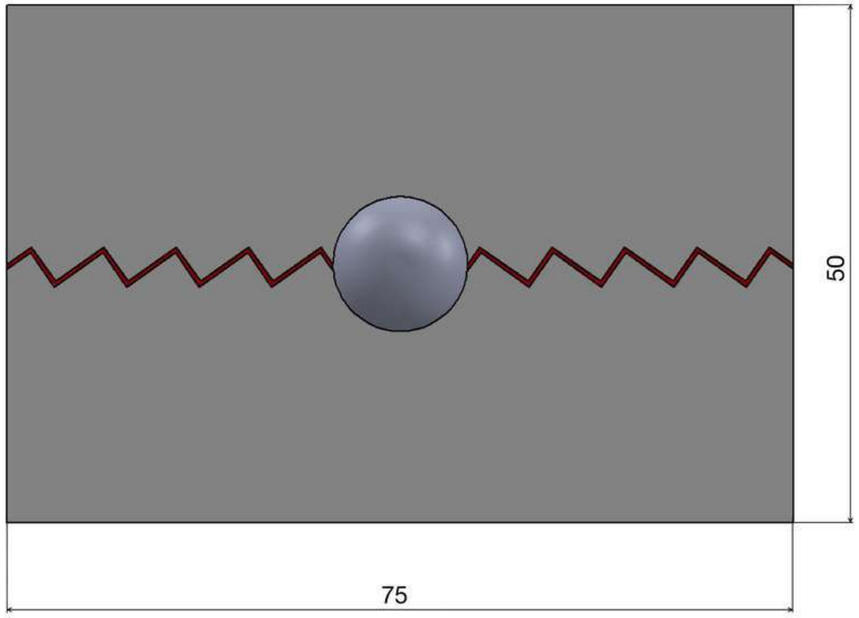

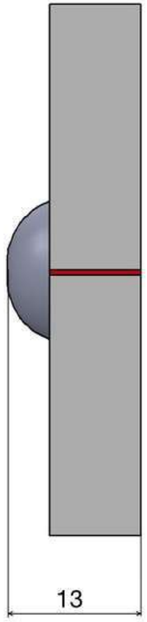

Siat
www.siat.it

COD.TTDR183

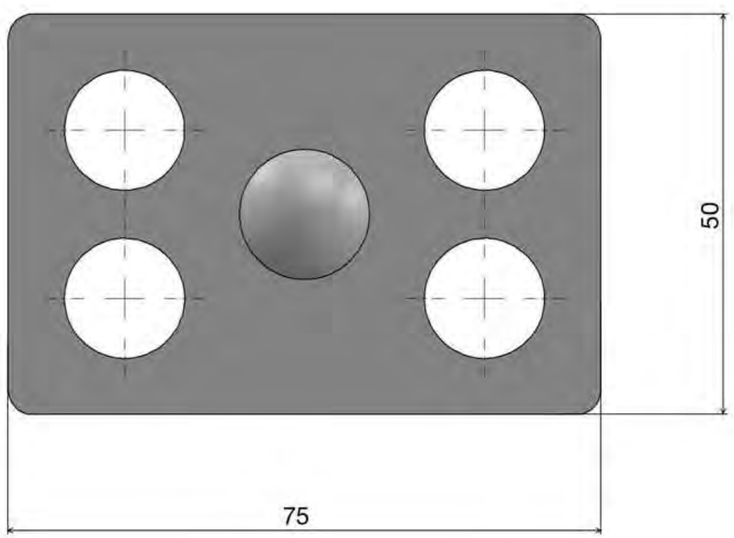

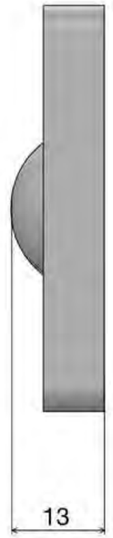

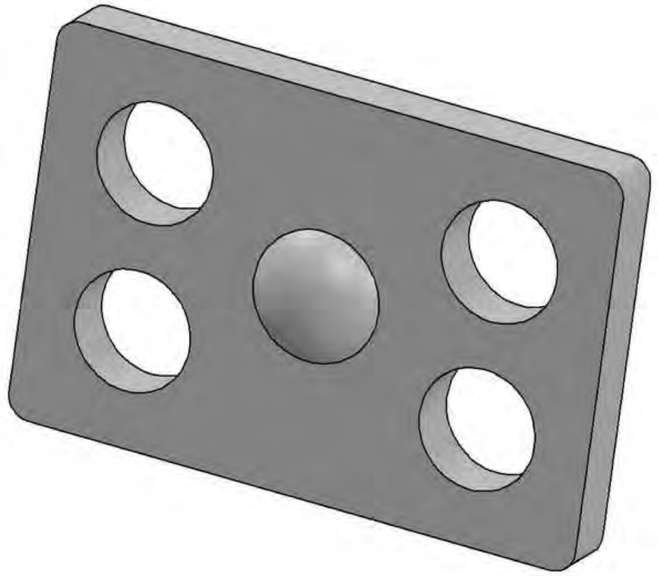

www.siat.it

COD.TCD184

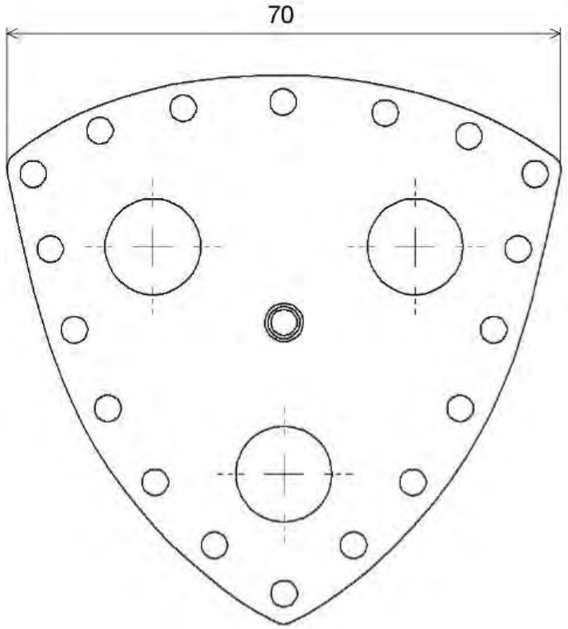

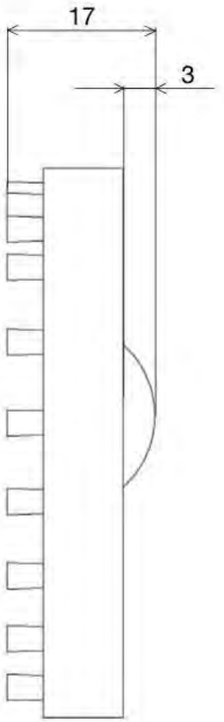

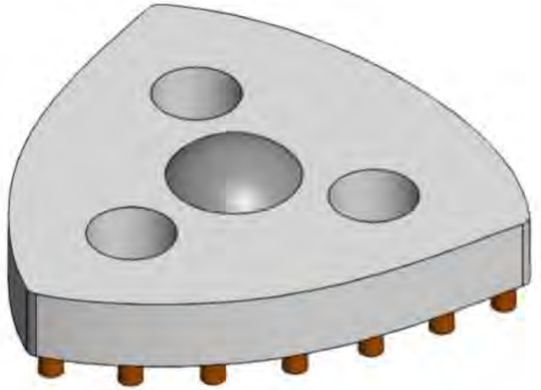

www.siat.it

COD.TCD184

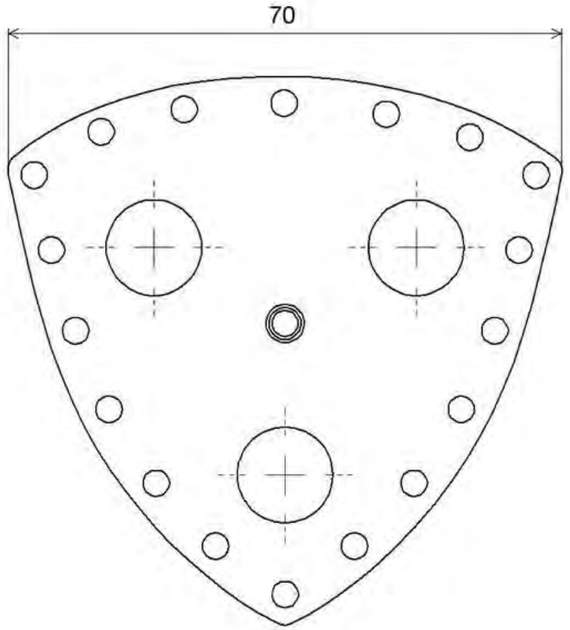

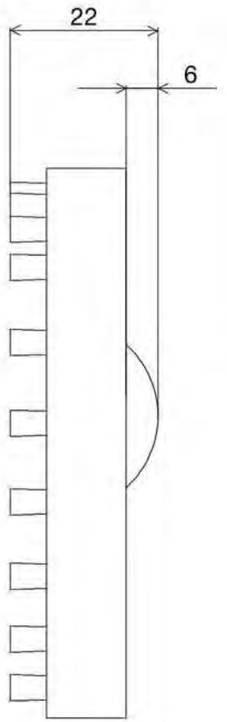

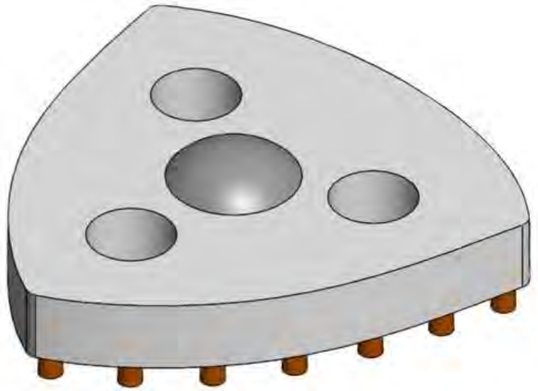

www.siat.it

COD.TSD185

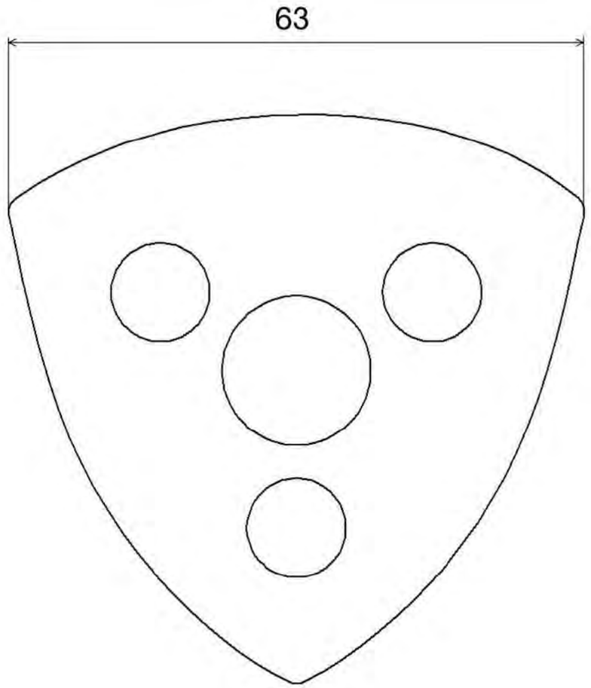

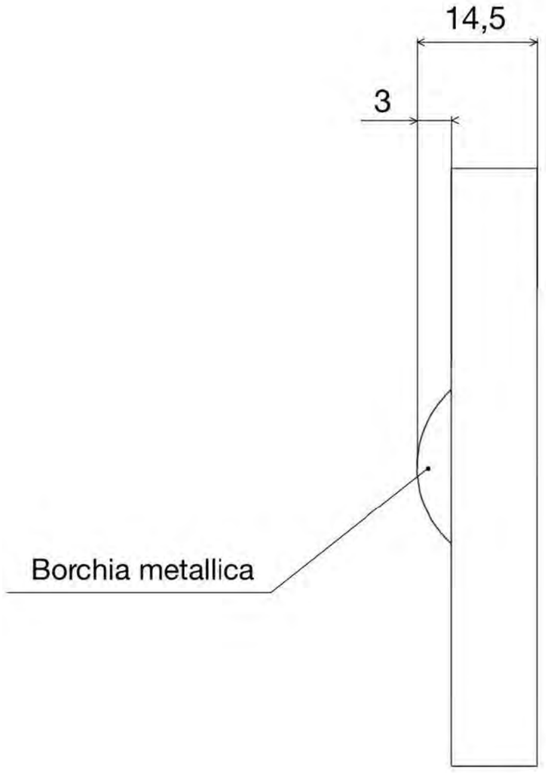

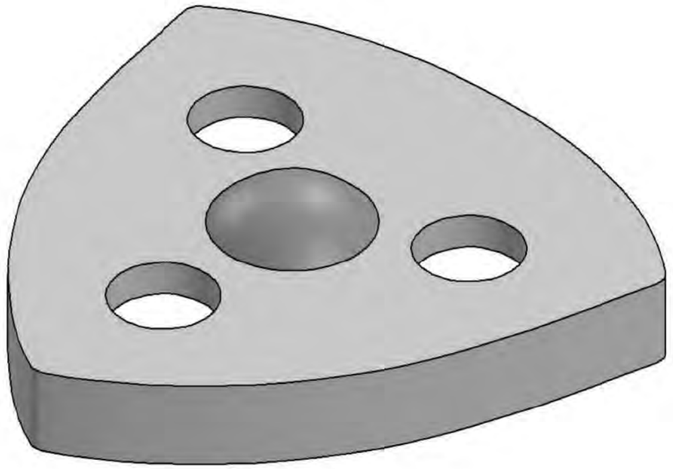

www.siat.it

COD.TSD185

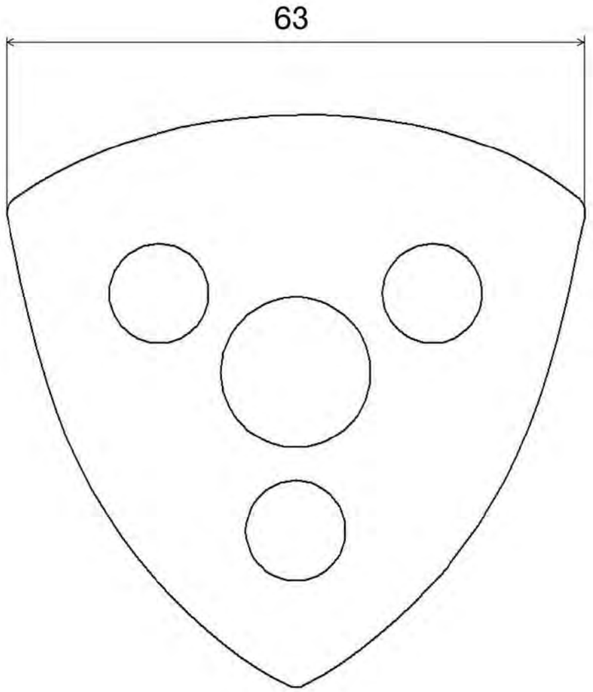

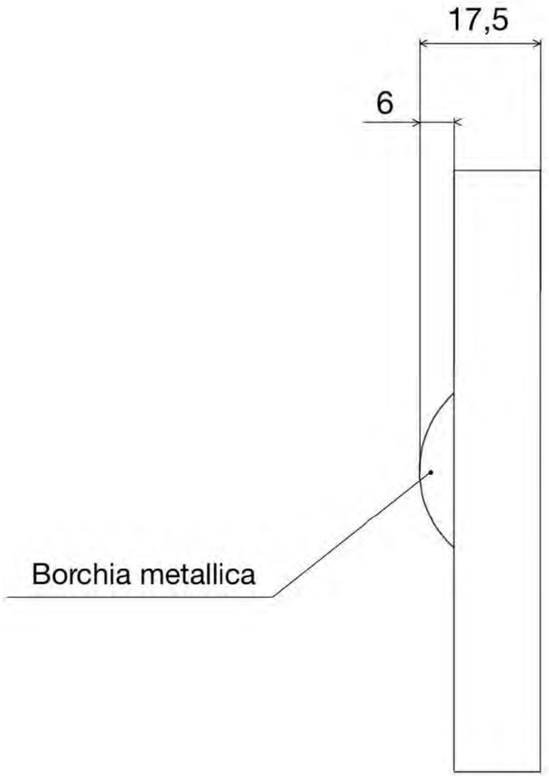

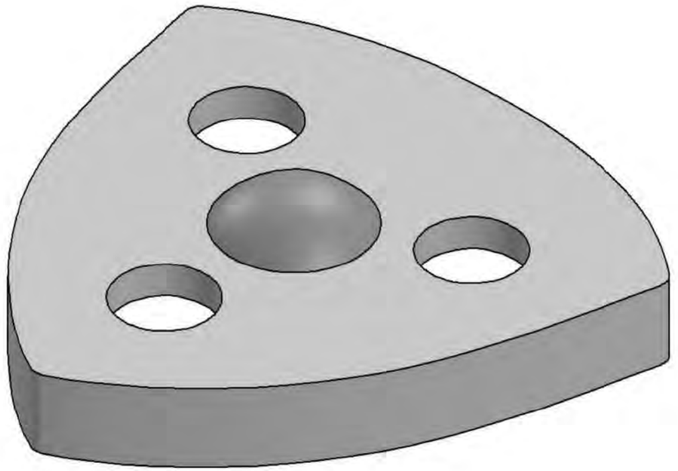

www.siat.it

COD.TSD185/1

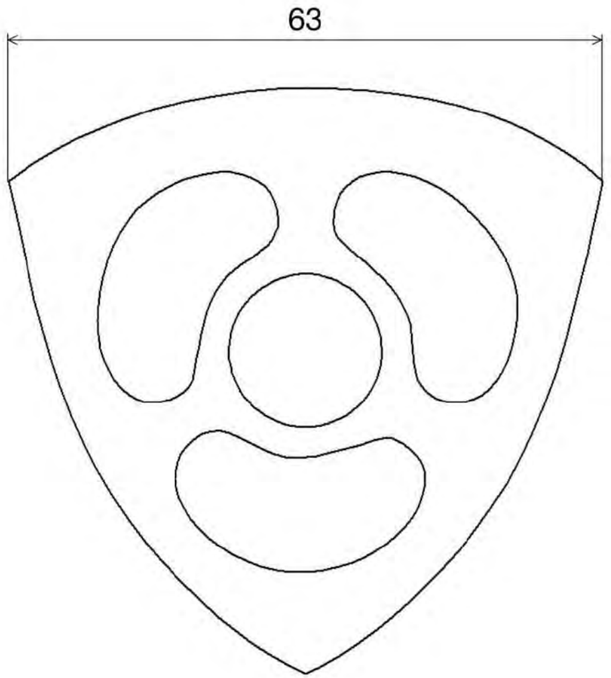

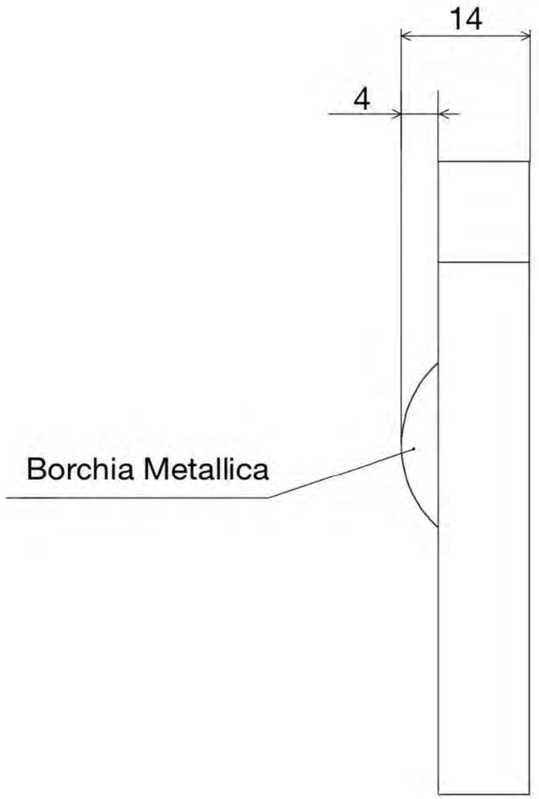

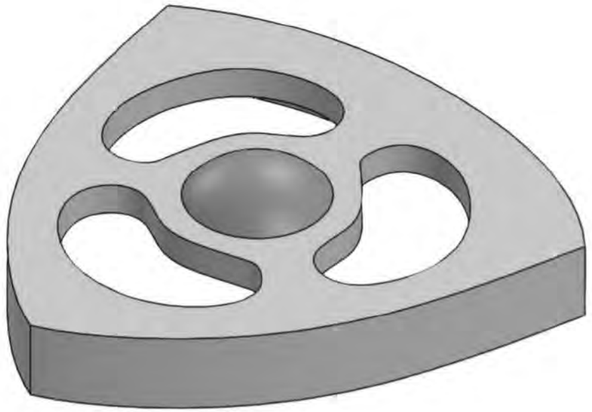

www.siat.it

COD. TTD186

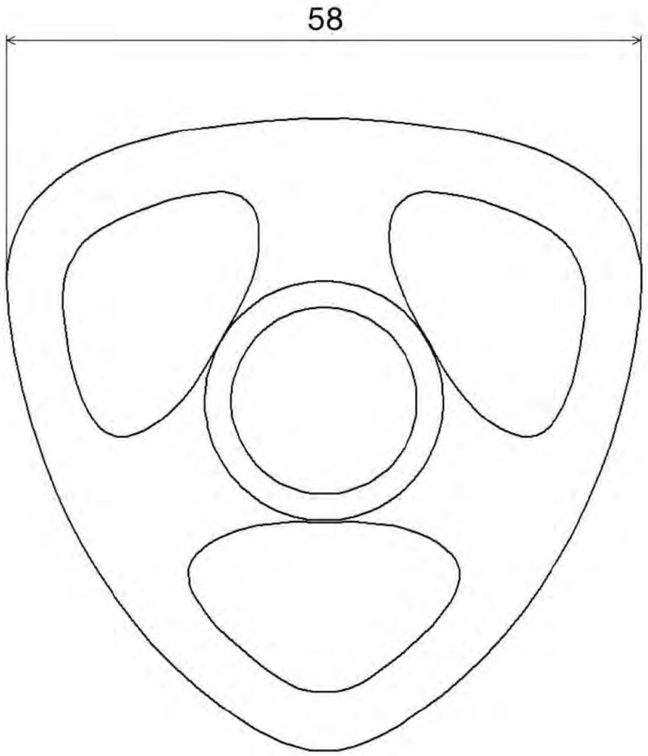

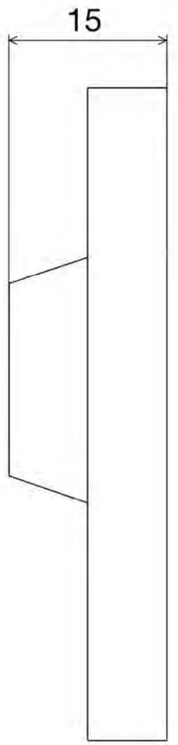

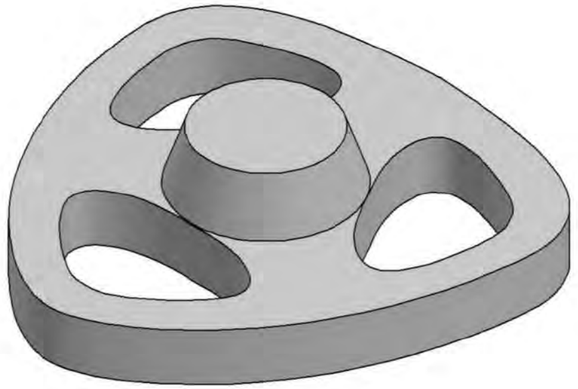

www.siat.it

COD.EST187

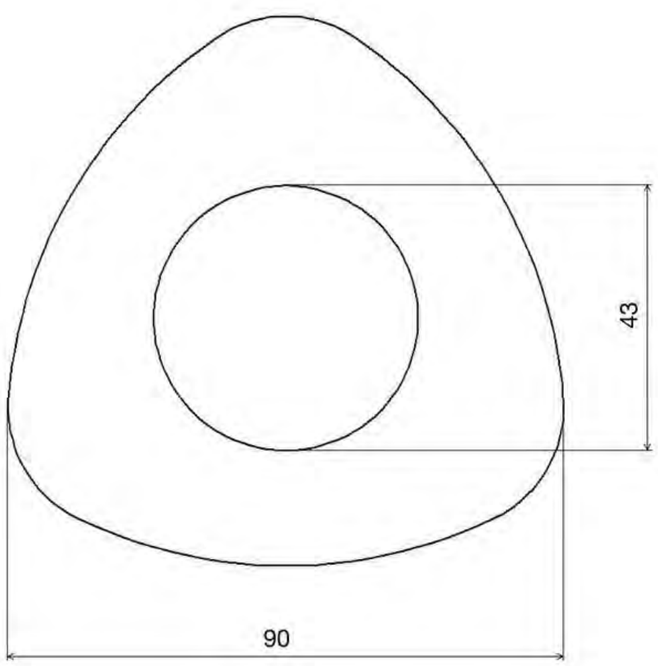

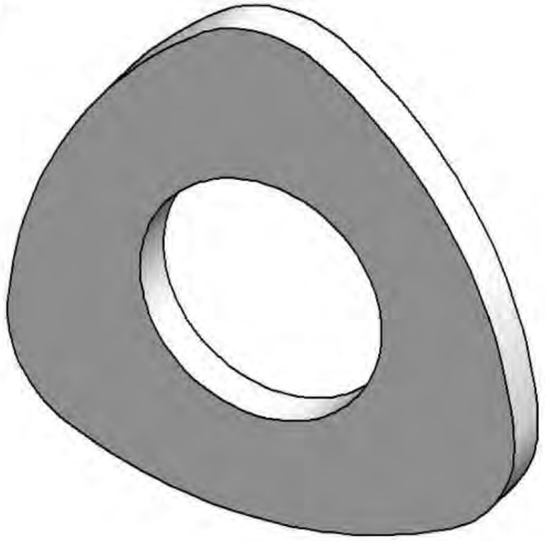

www.siat.it

COD. EST187MM130

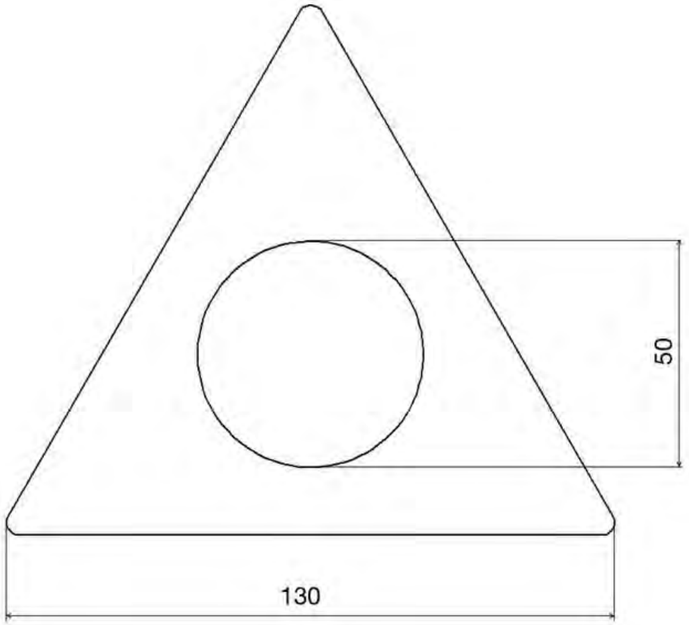

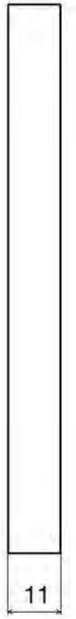

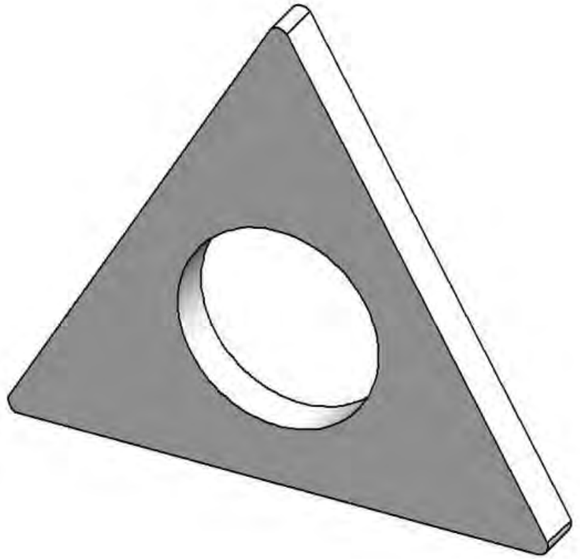

Siat
www.siat.it

COD.ESC188

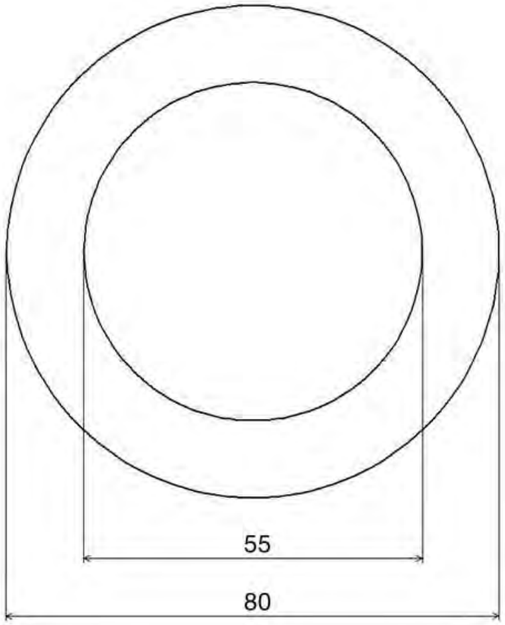

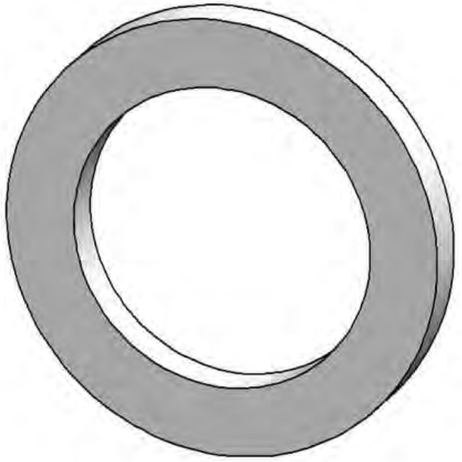

Siat
www.siat.it

COD.ESQ

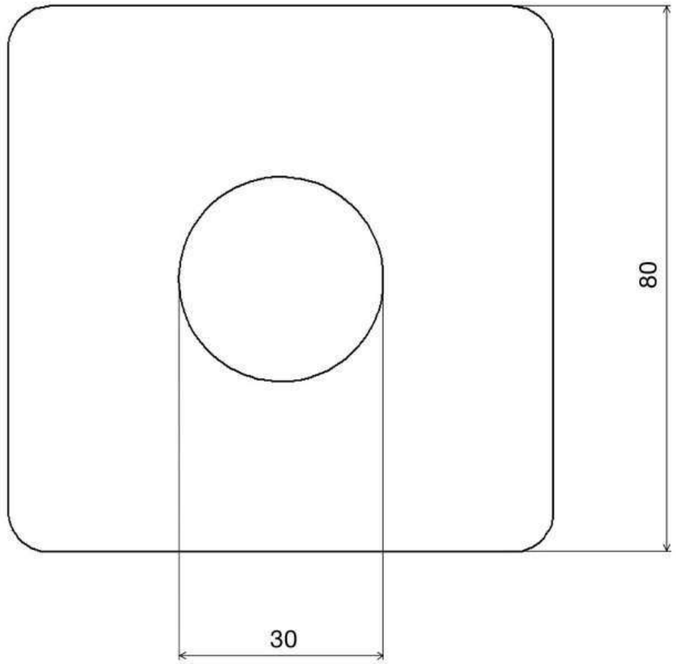

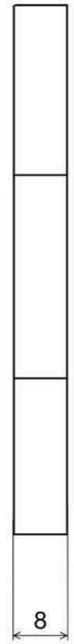

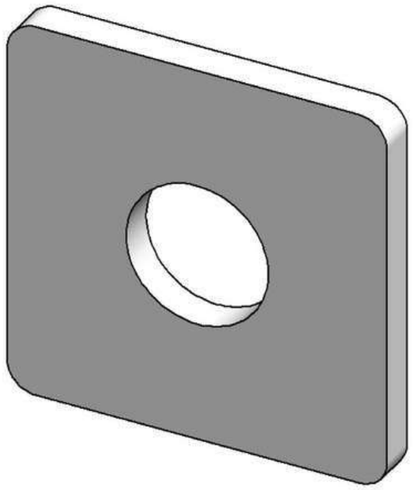

www.siat.it

COD.ESP

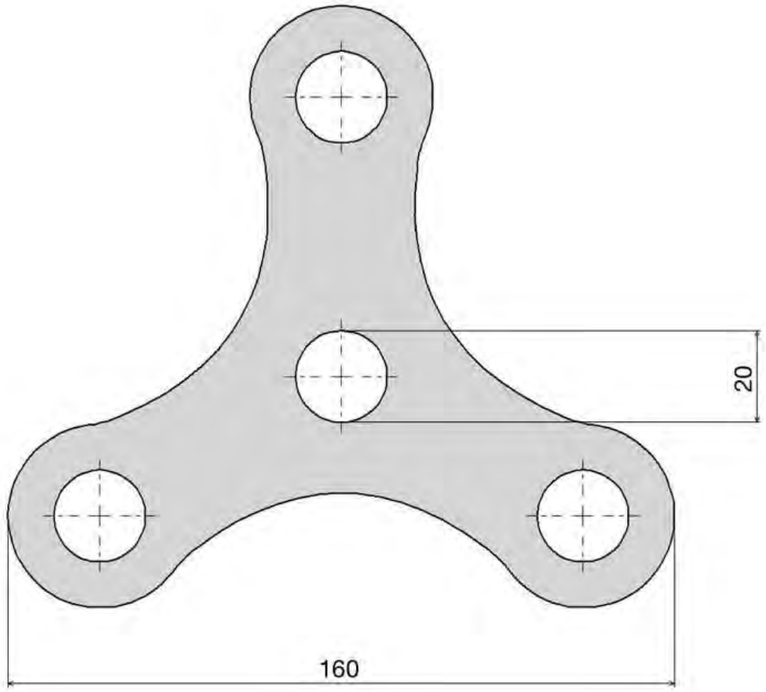

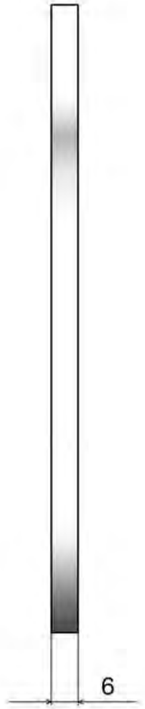

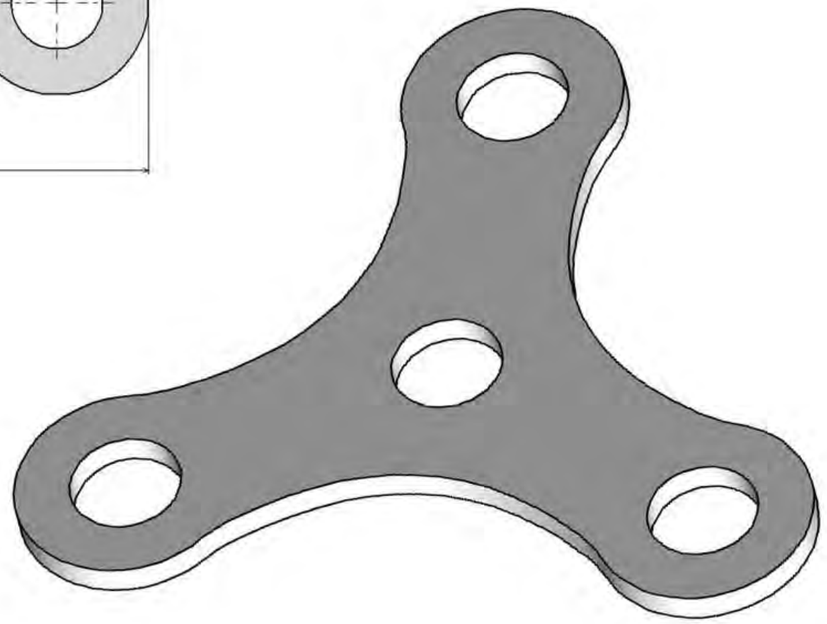

www.siat.it

COD.ESG

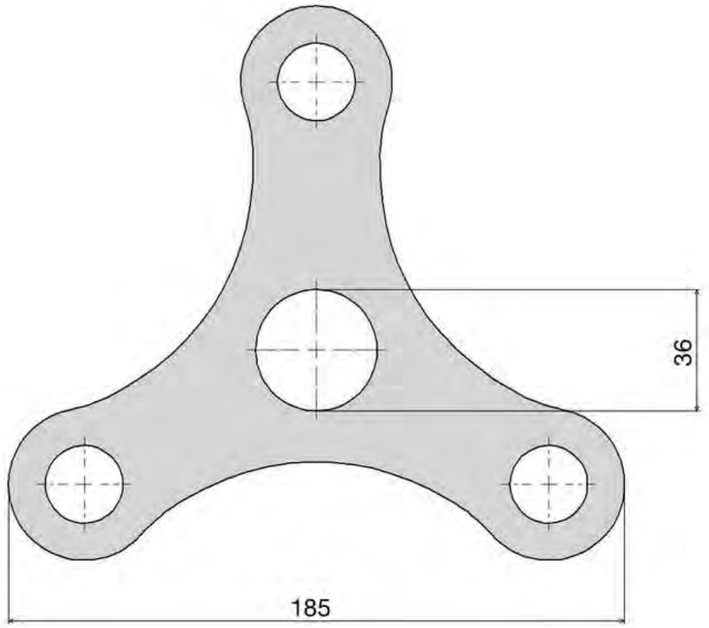

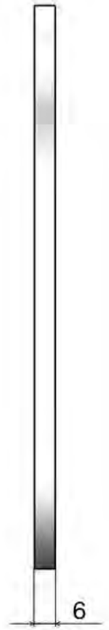

www.siat.it

COD. ESTS

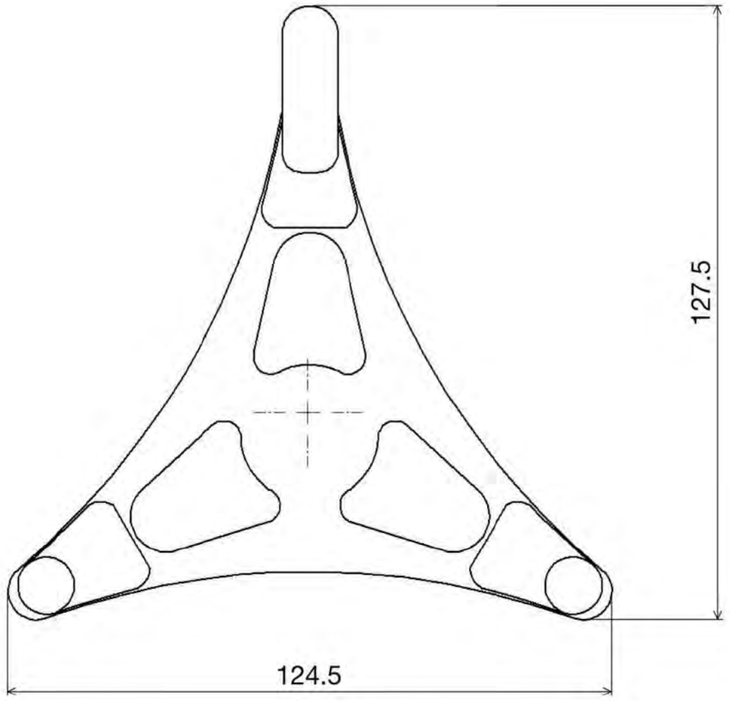

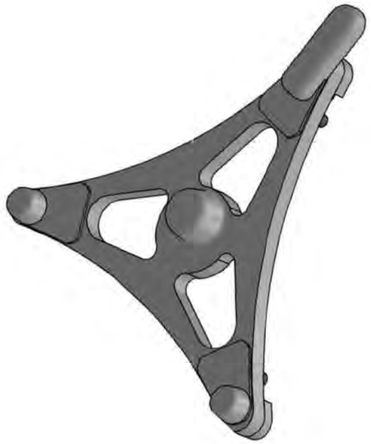

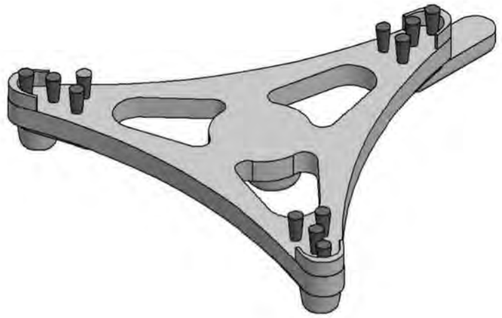

COD. ESTS

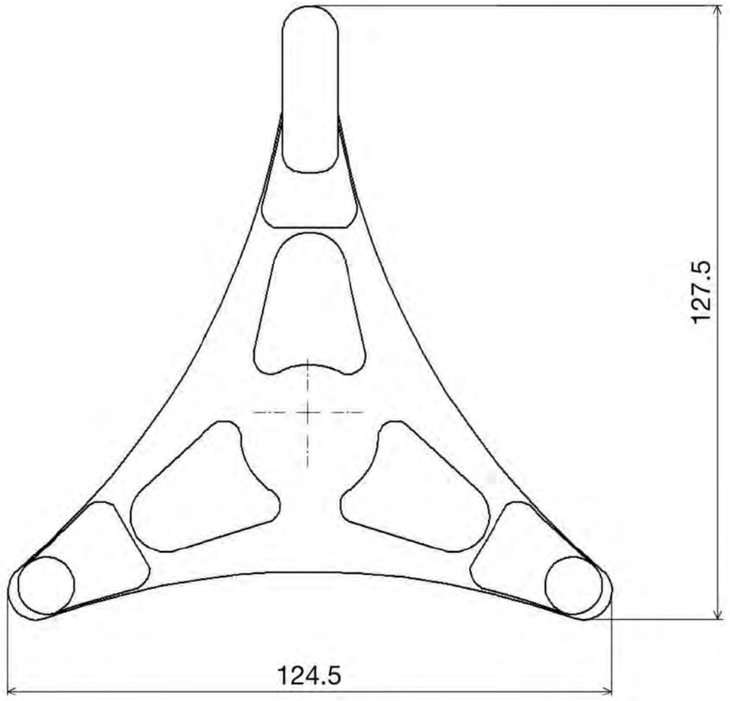

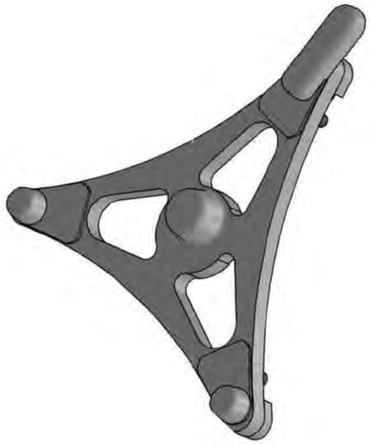

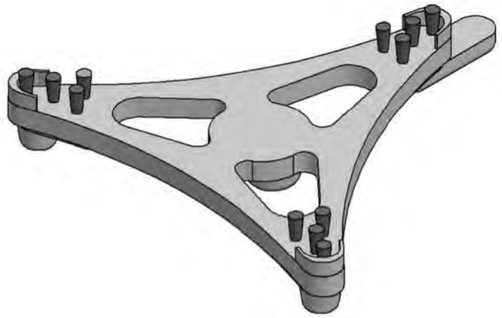

COD.ESTS

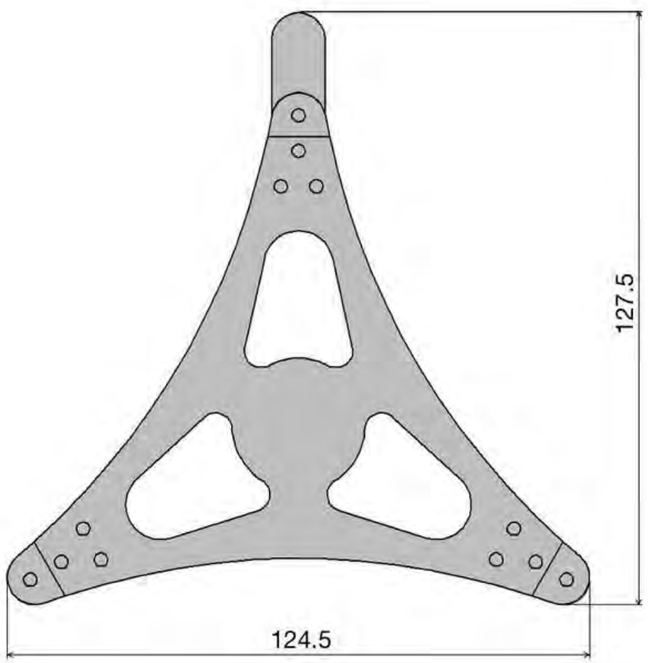

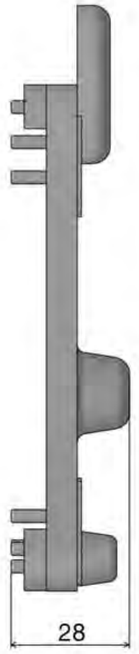

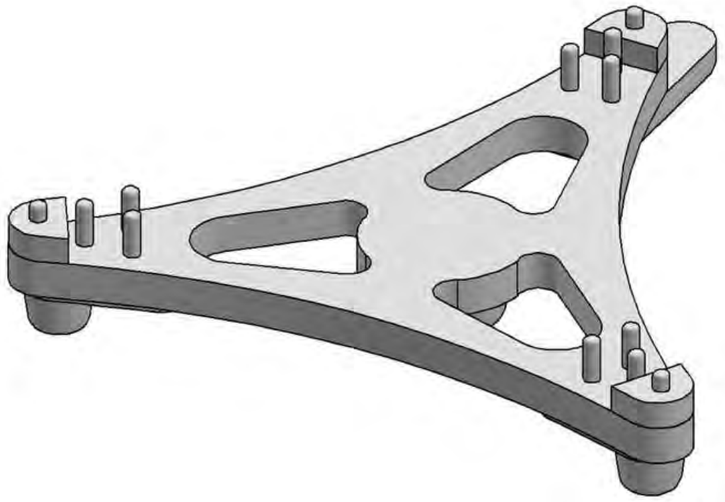

www.siat.it

COD. 604

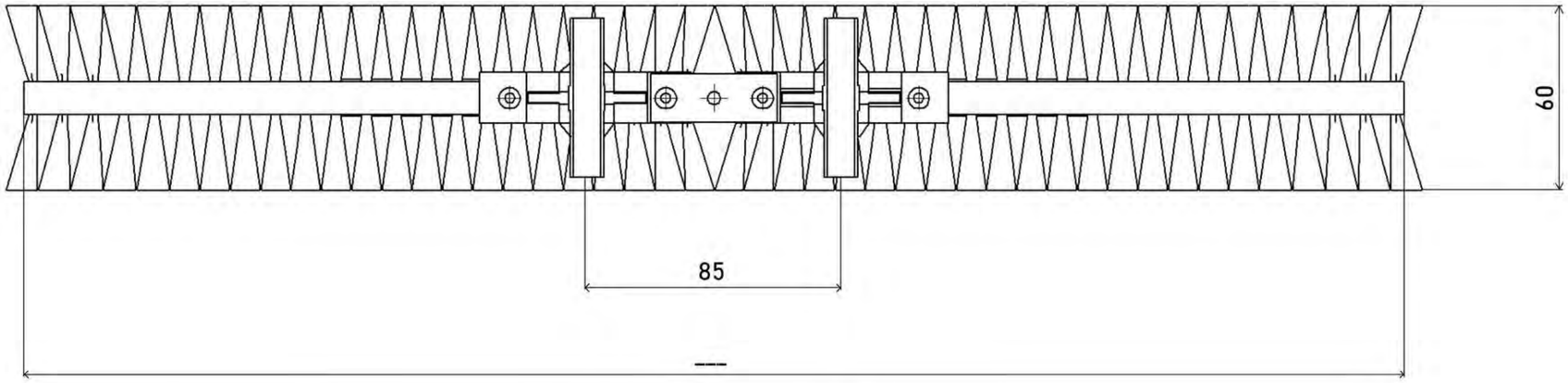

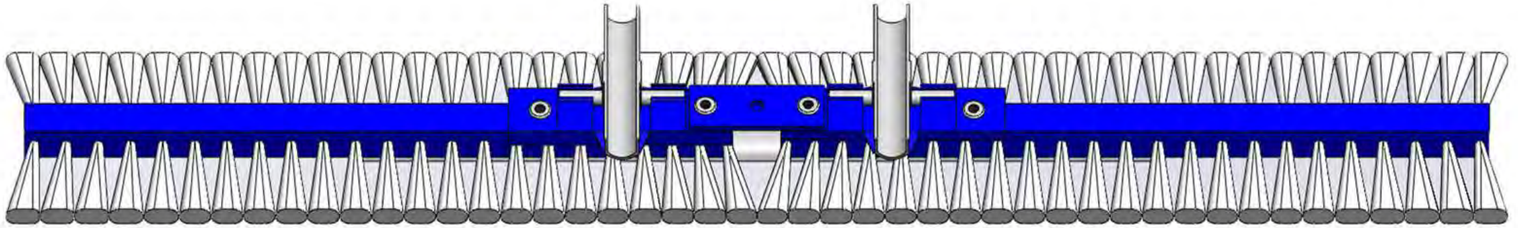

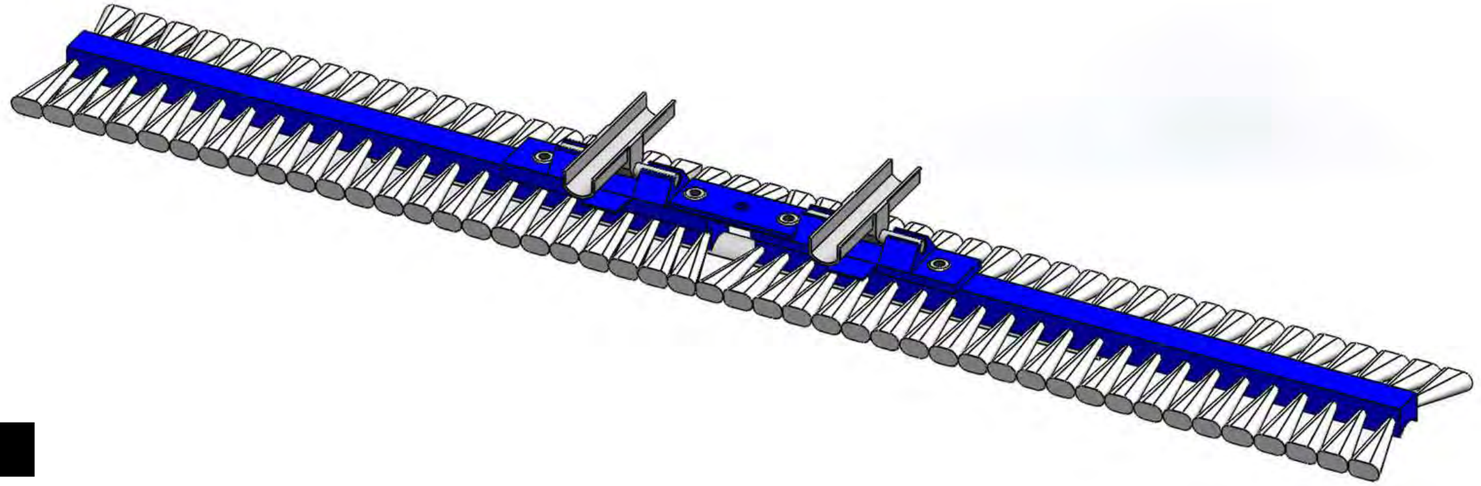

COD. 604

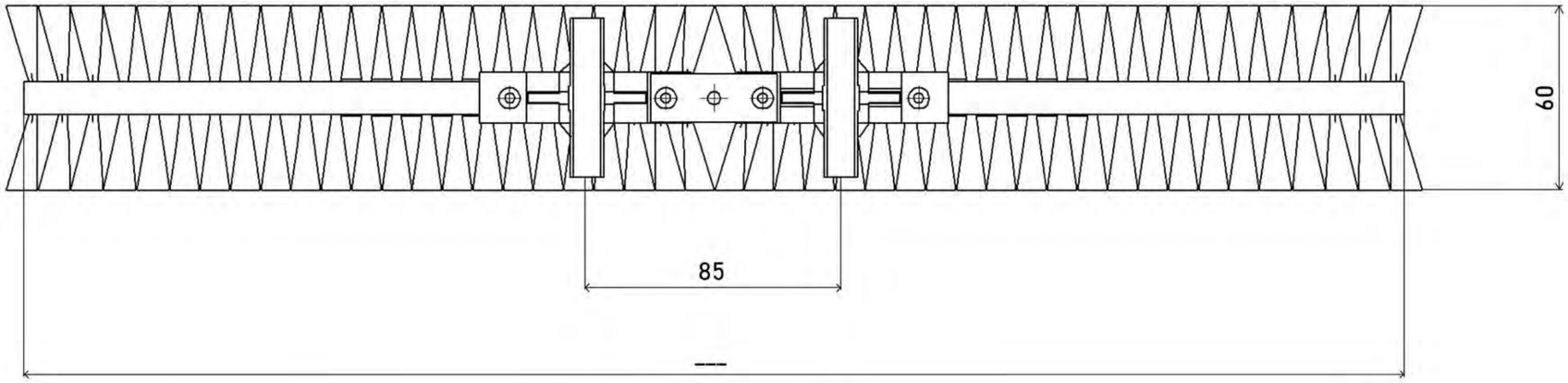

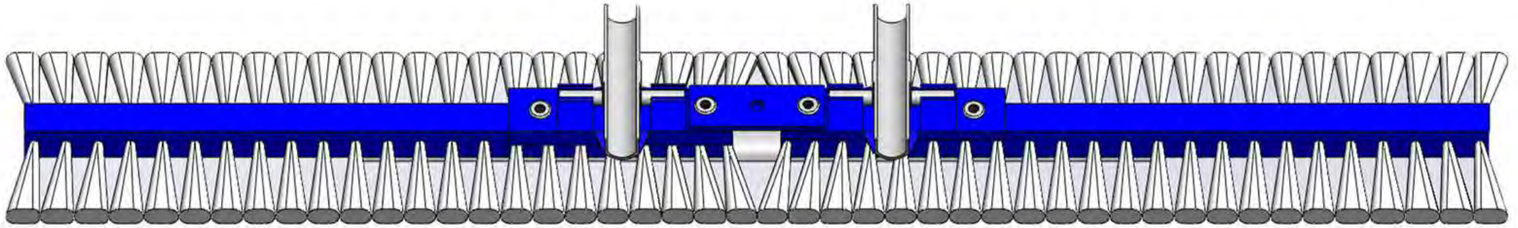

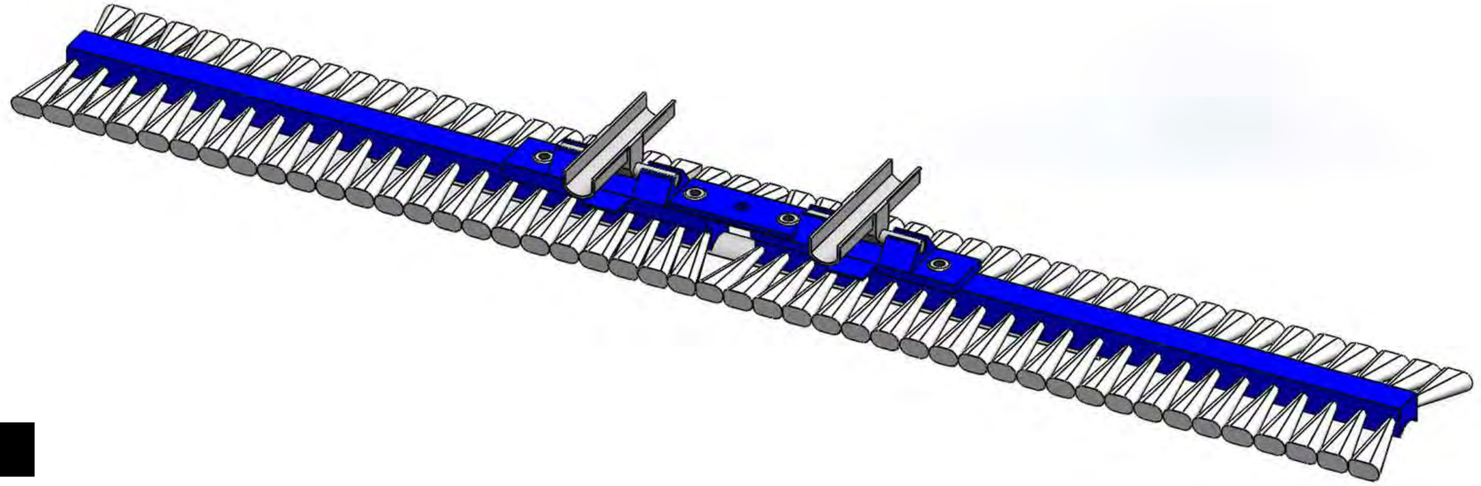

COD. 604

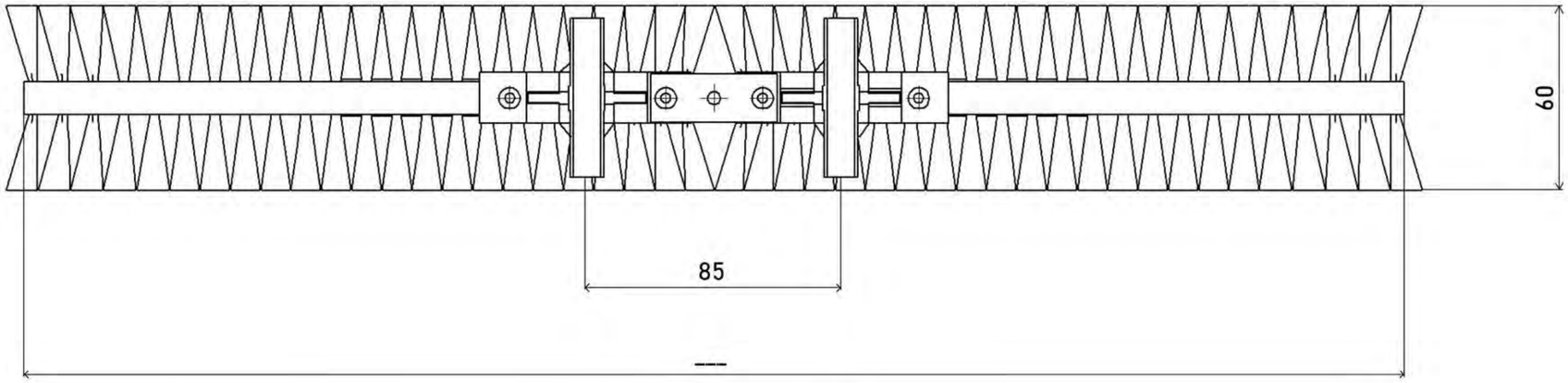

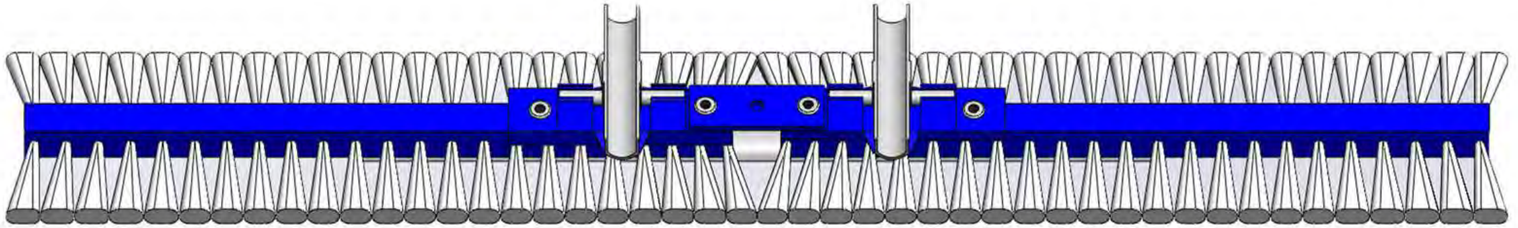

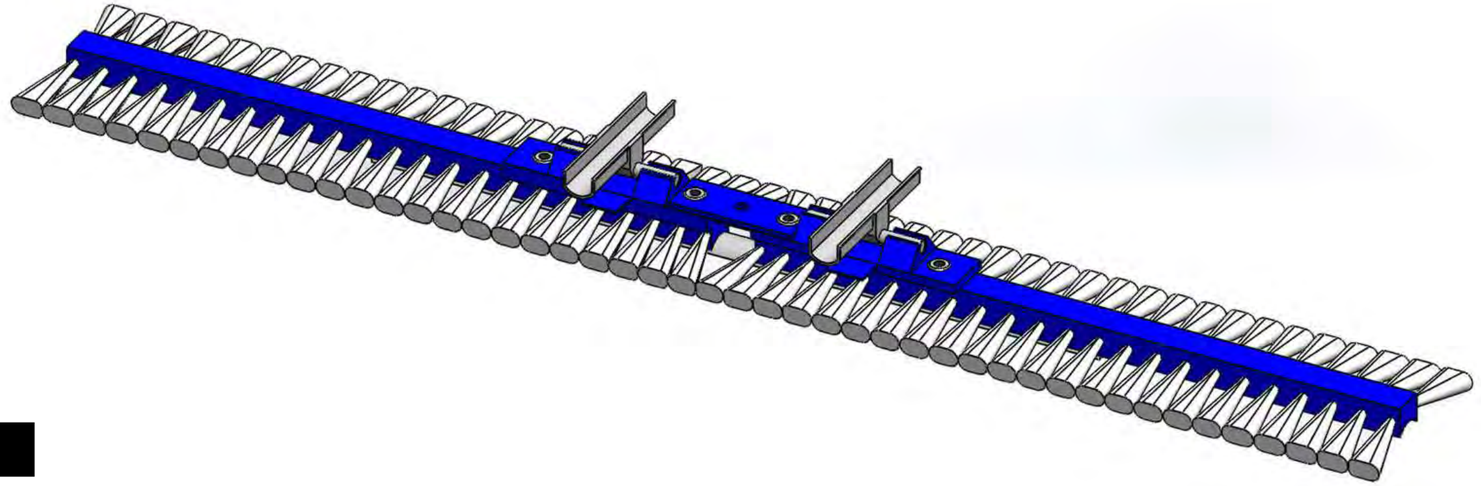

INV604

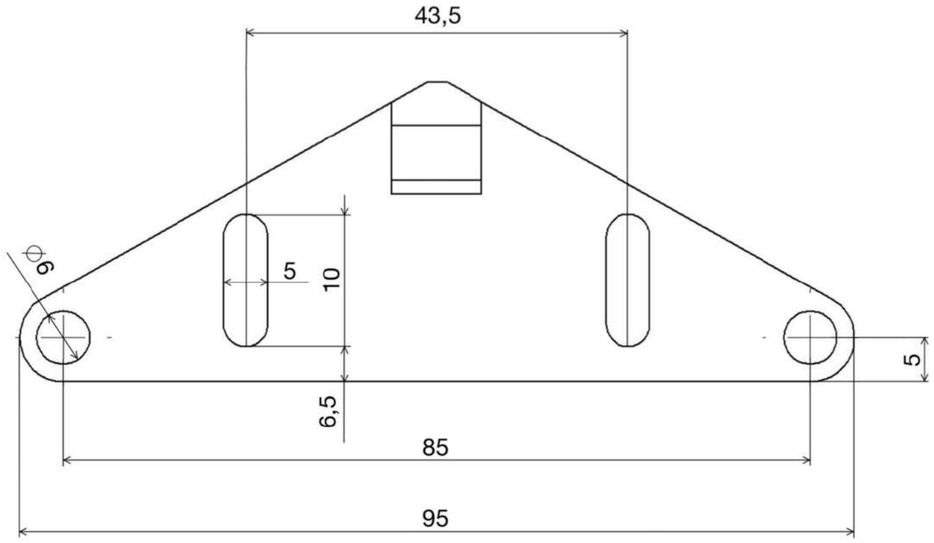

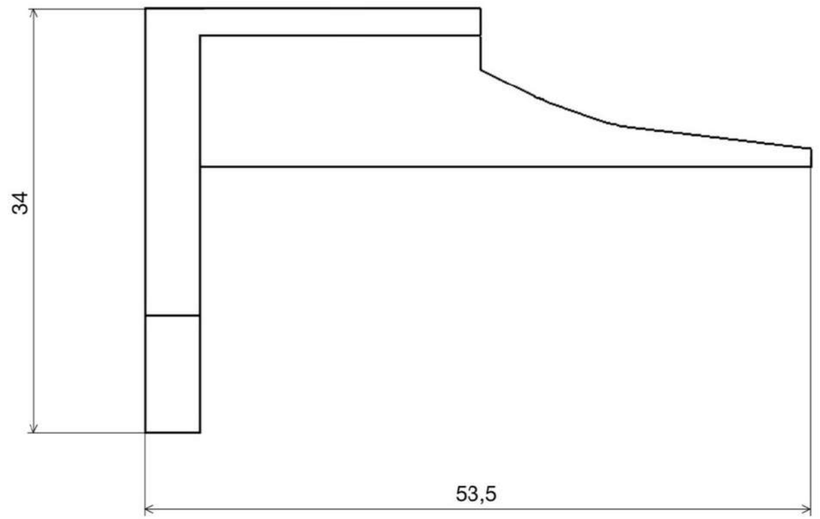

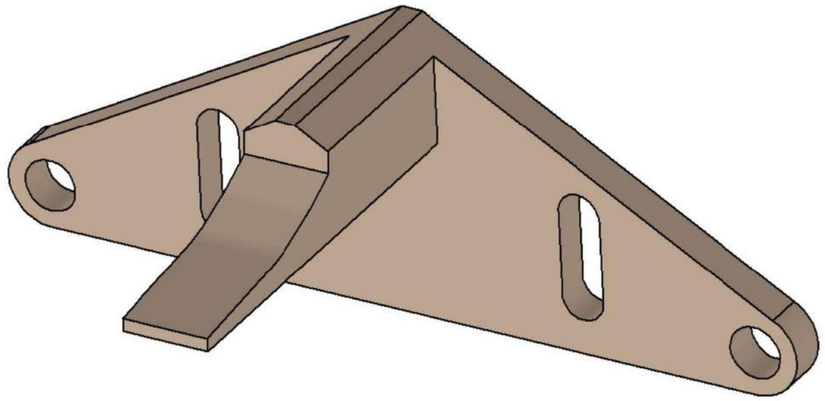

www.siat.it

COD.604512PA

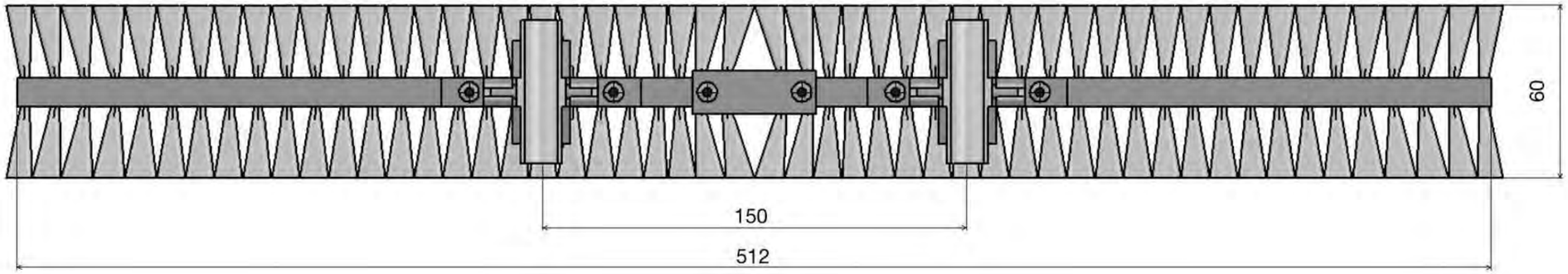

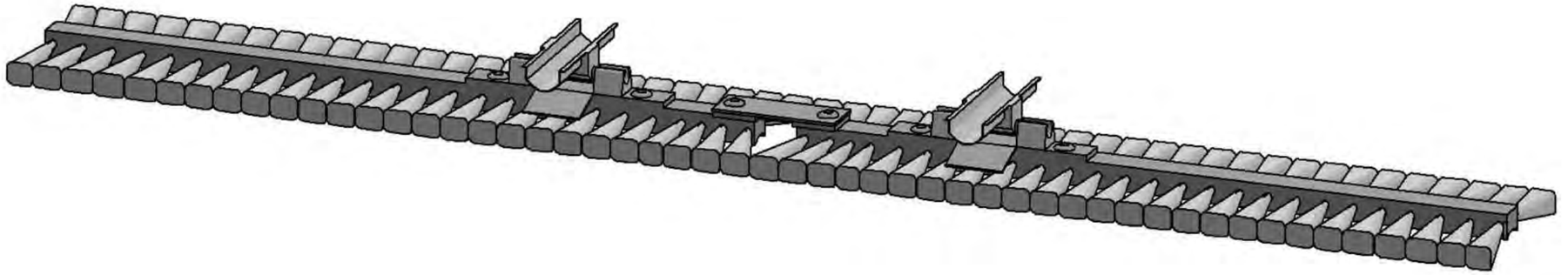

www.siat.it

COD.751

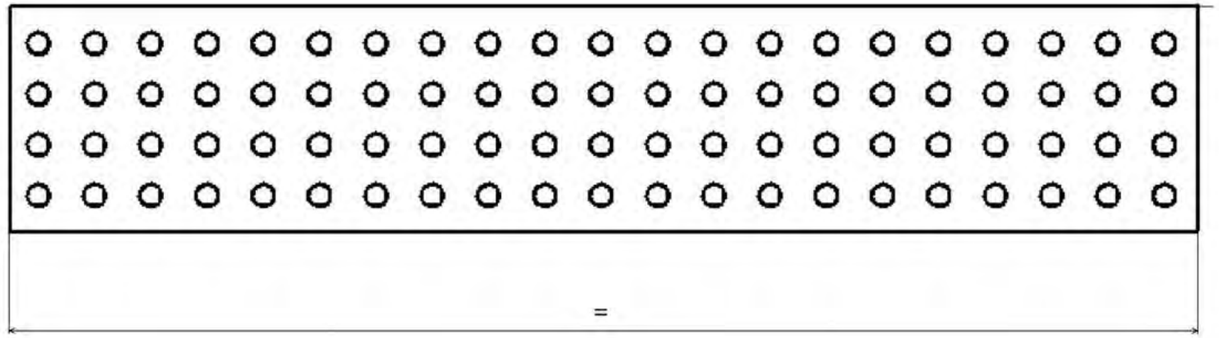

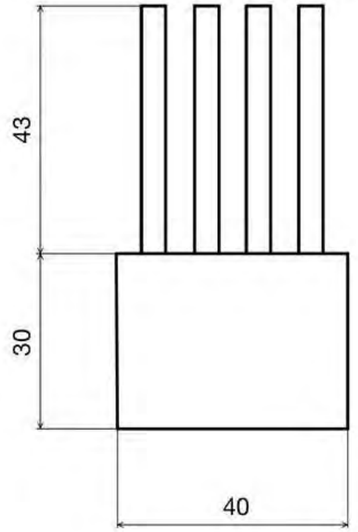

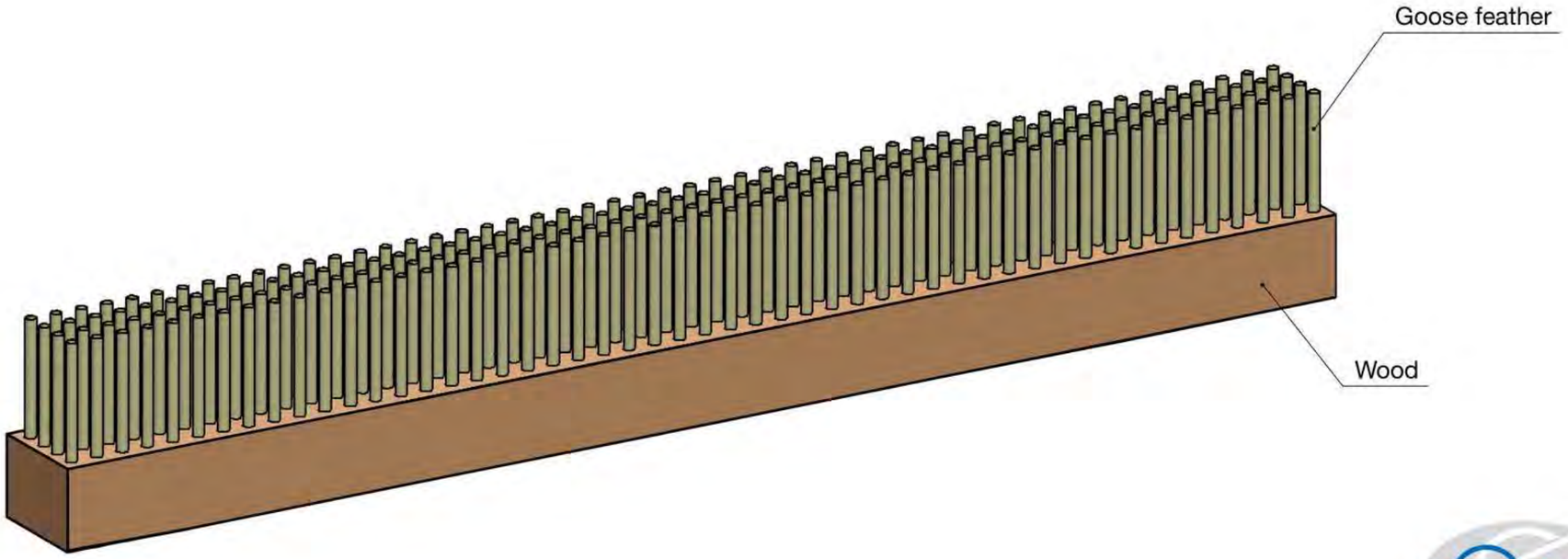

www.siat.it

COD.752

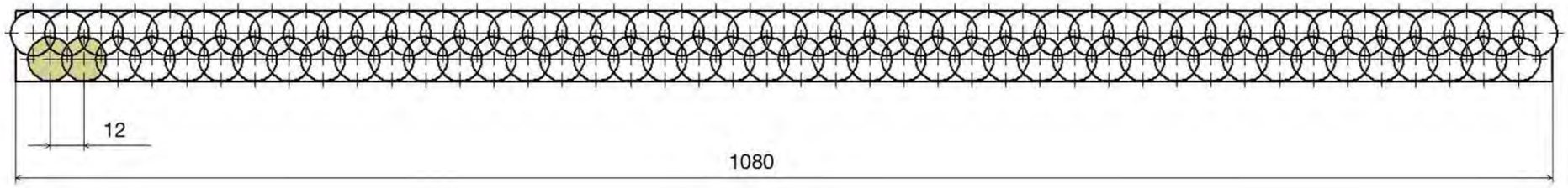

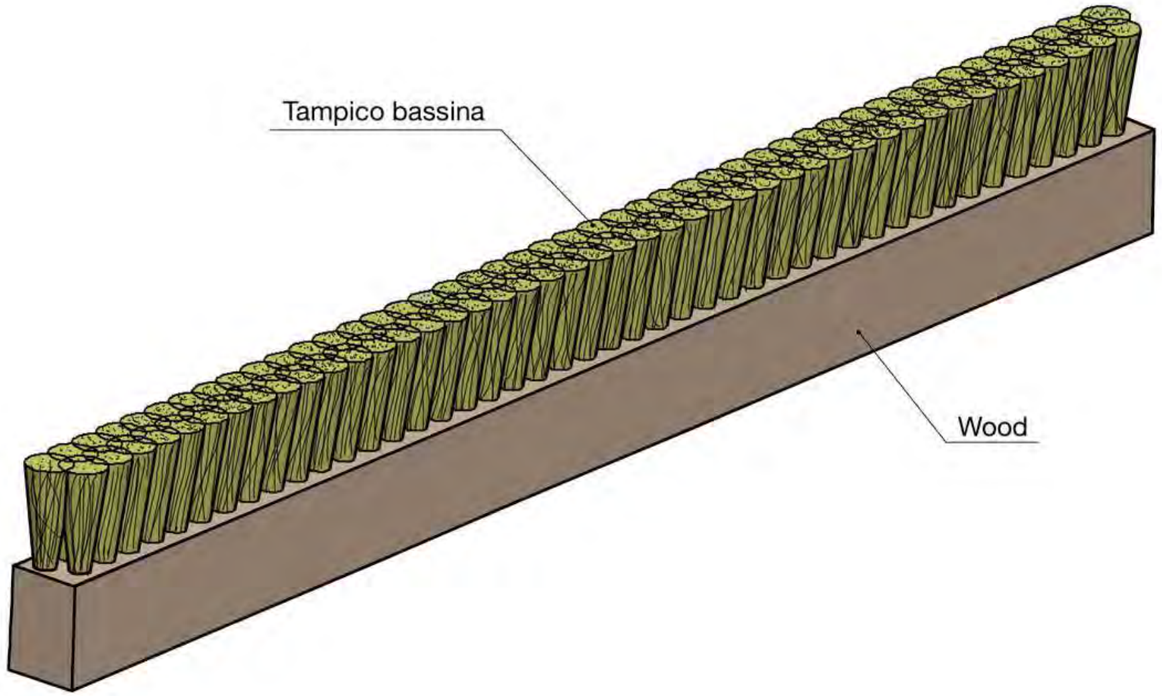

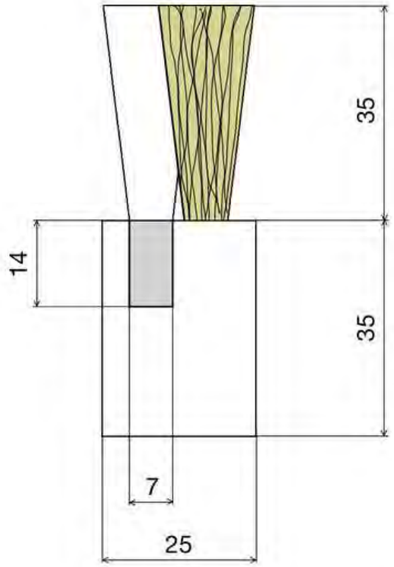

Siat
www.siat.it

COD.752S

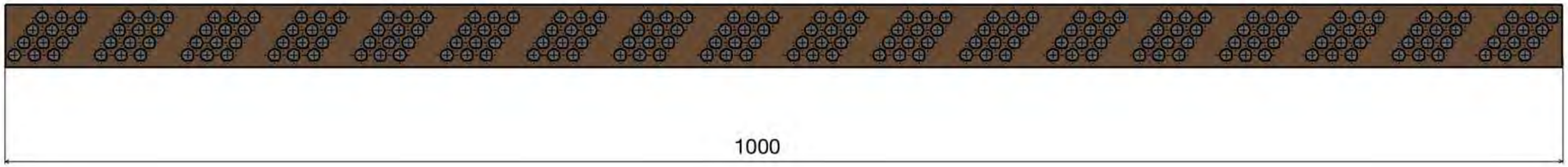

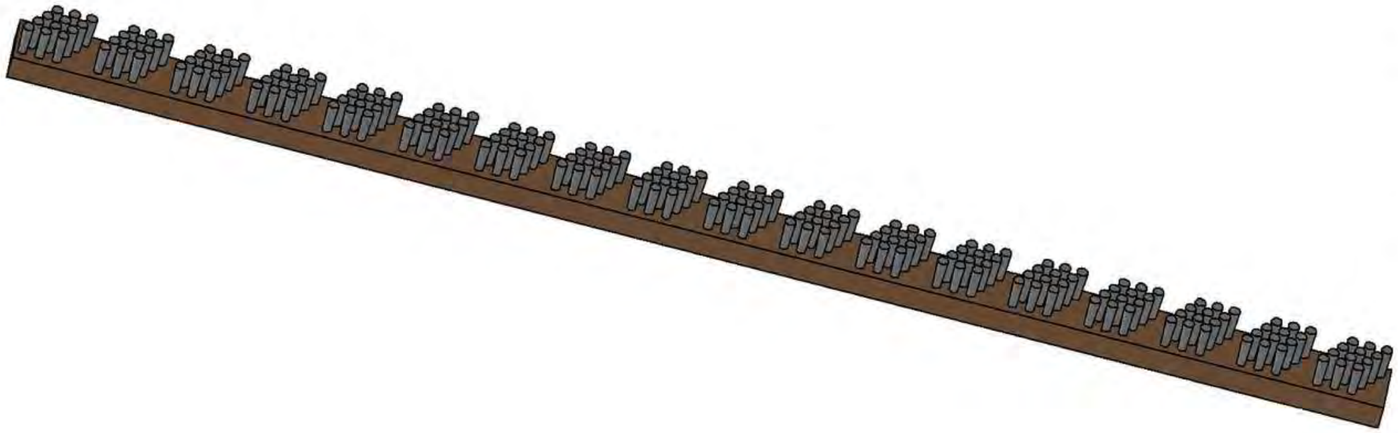

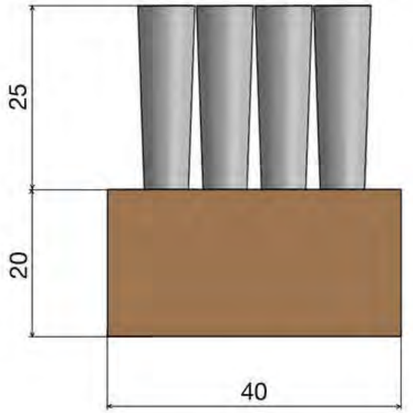

Siat
www.siat.it

COD.752S

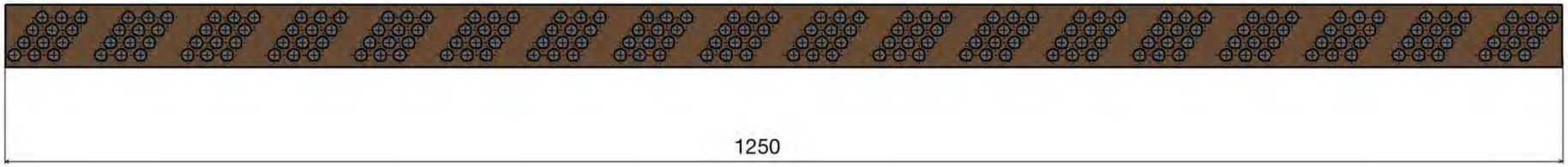

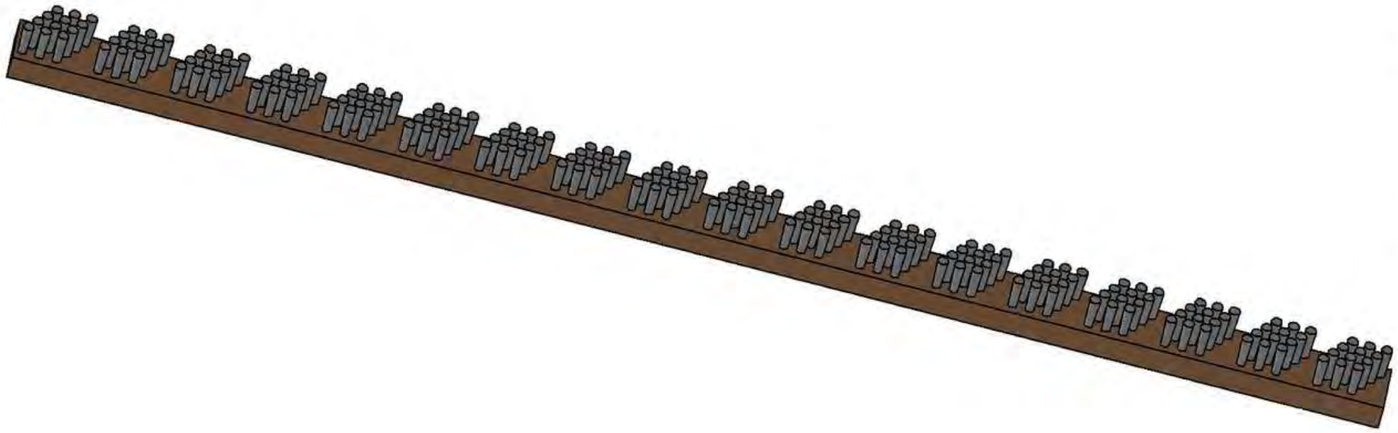

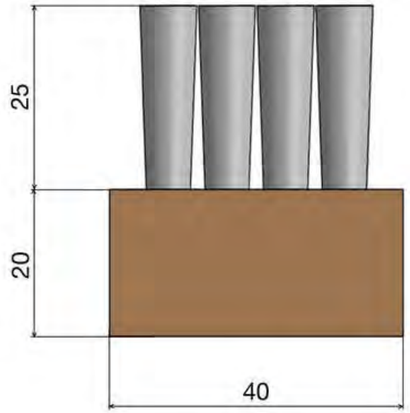

Siat
www.siat.it

Cod. INT

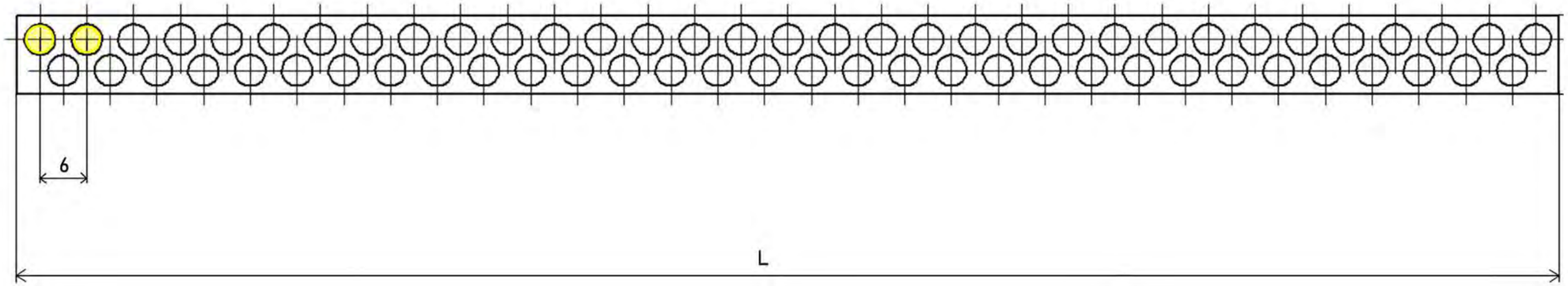

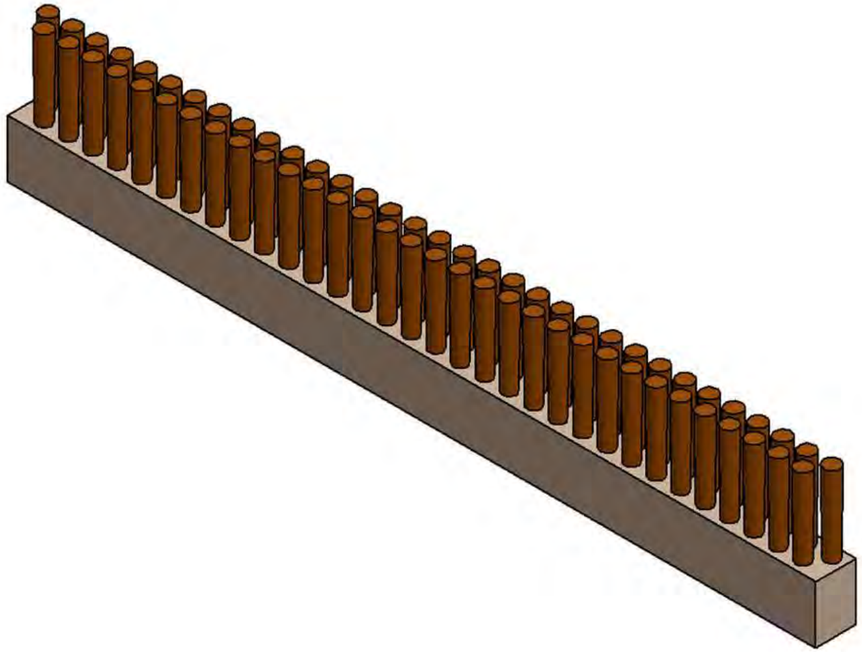

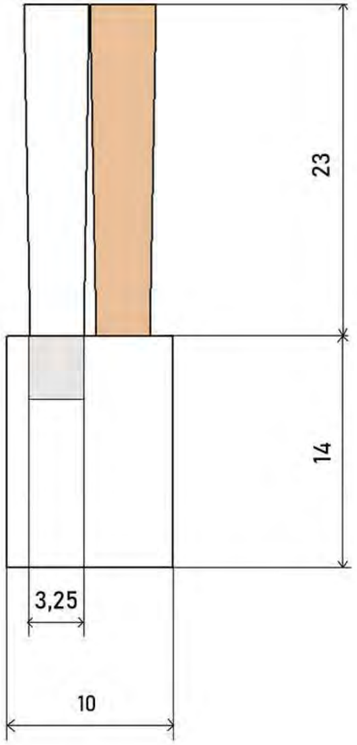

ASTINA STRIP LINEARE - LINEAR STRIP BASE

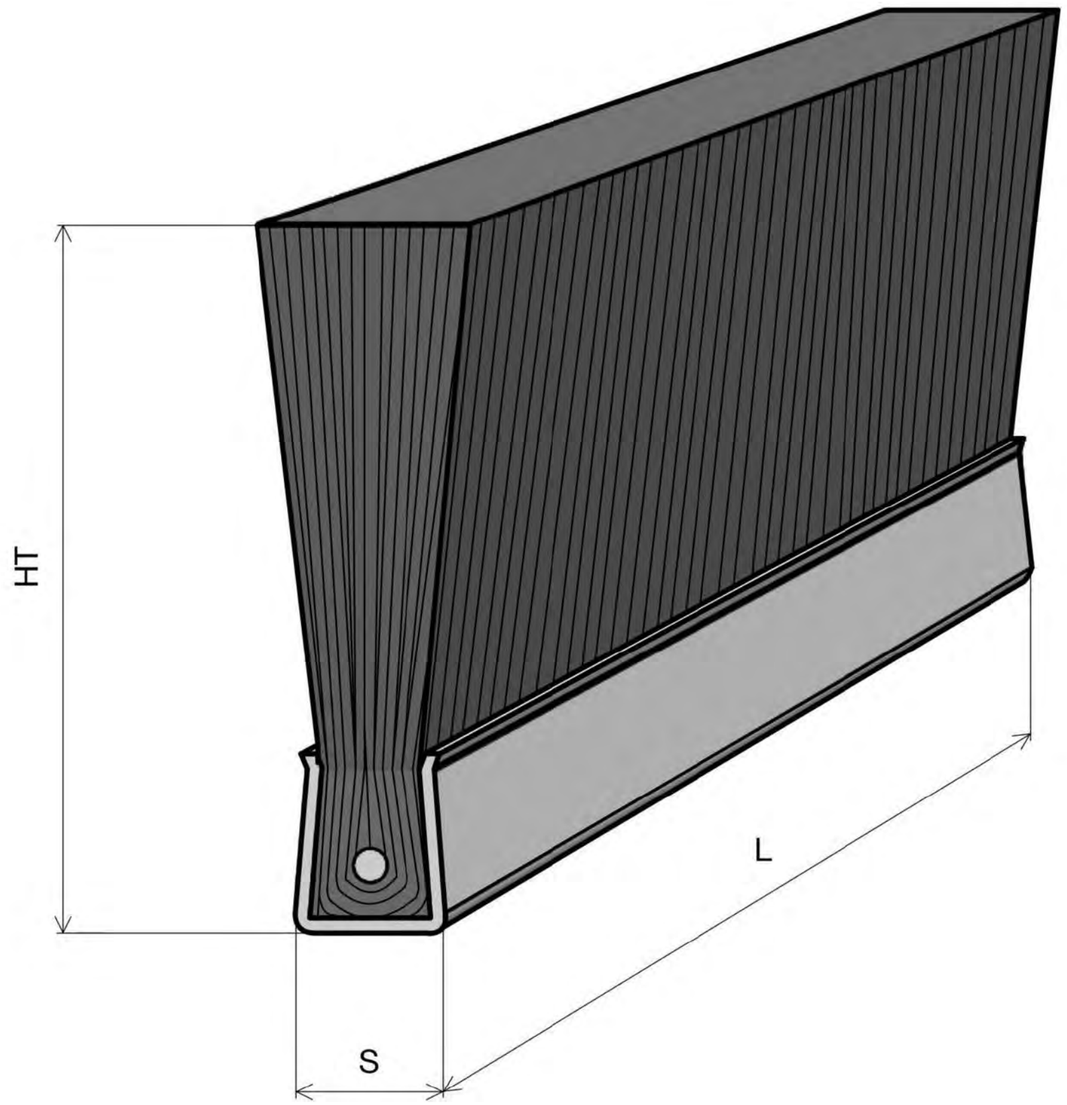

www.siat.it

COD.SL

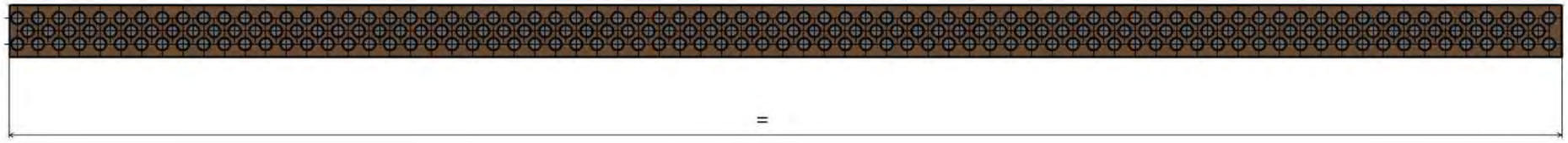

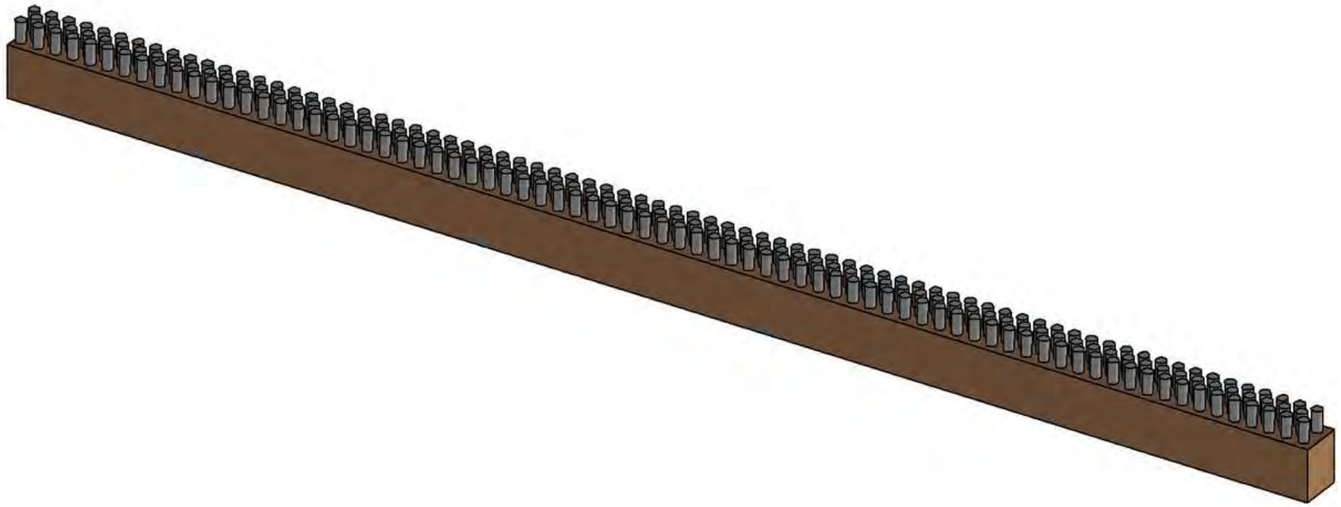

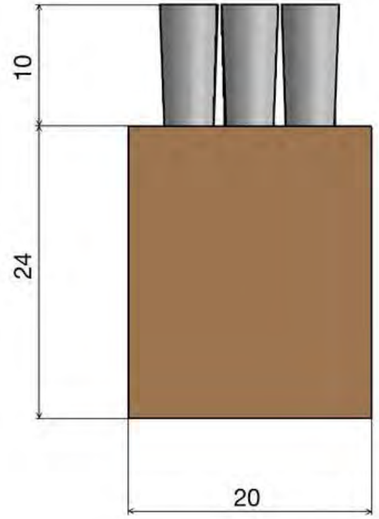

www.siat.it

ASTINA STRIP LINEARE - LINEAR STRIP BASE

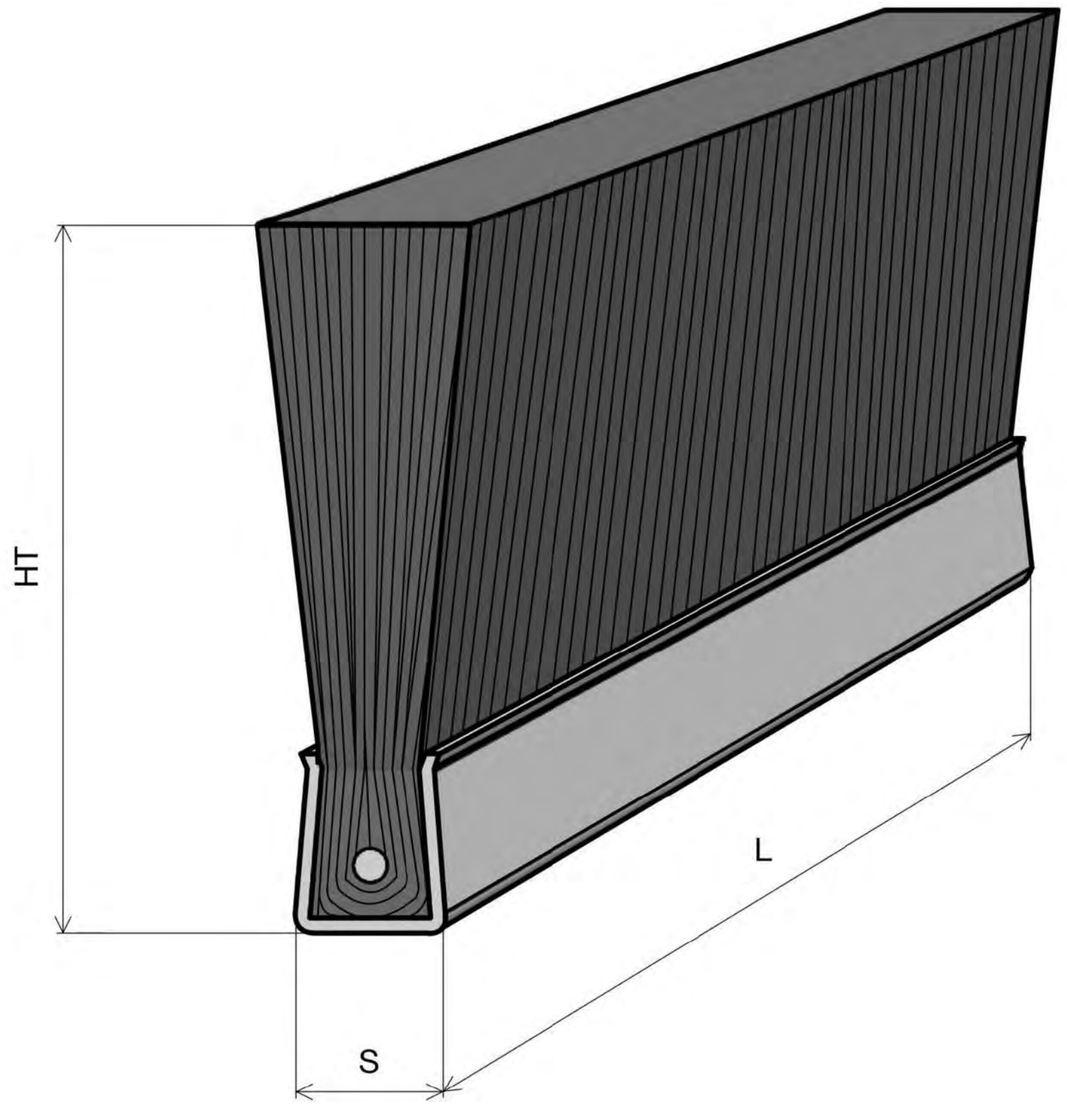

www.siat.it

COD.FE-SB4180G
SUPPORTO IN ALLUMINIO PER BASE MM.4 180G

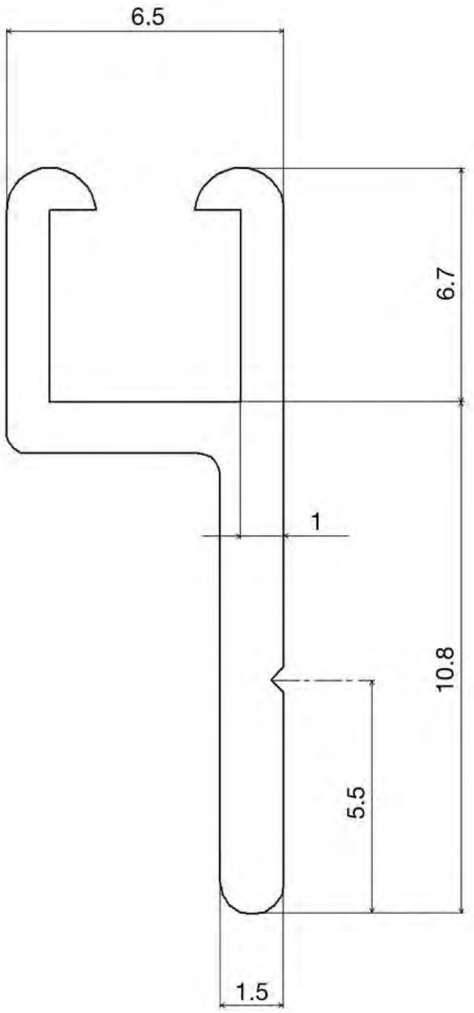

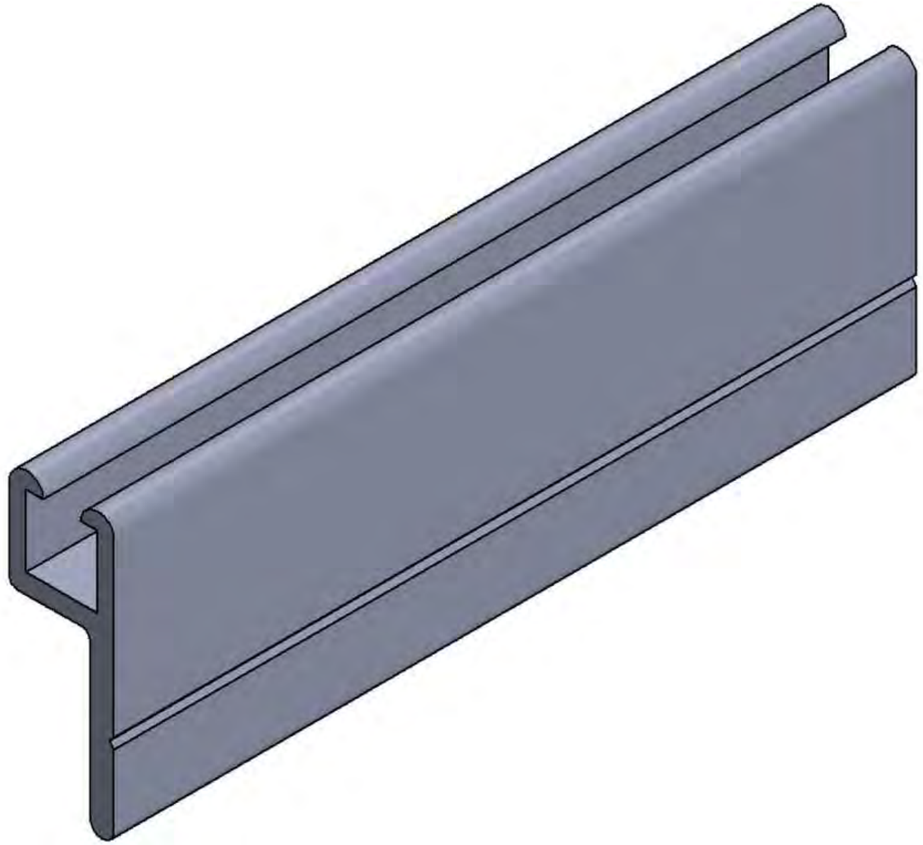

www.siat.it

COD.FE-SB490G
SUPPORTO IN ALLUMINIO PER BASE MM.4 90G

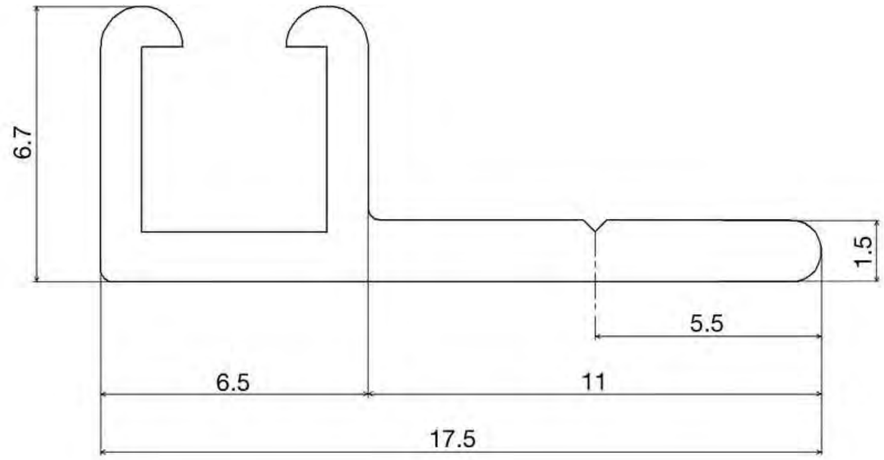

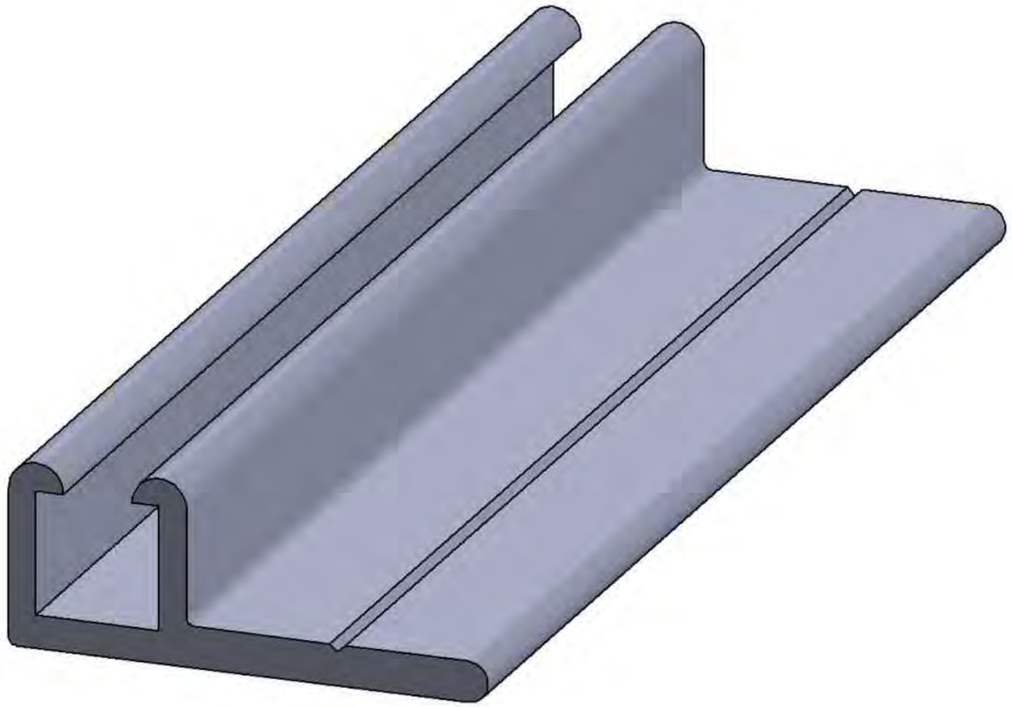

www.siat.it

COD.FE-SB4180-90G
SUPPORTO IN ALLUMINIO PER BASE MM.4 90G/180G

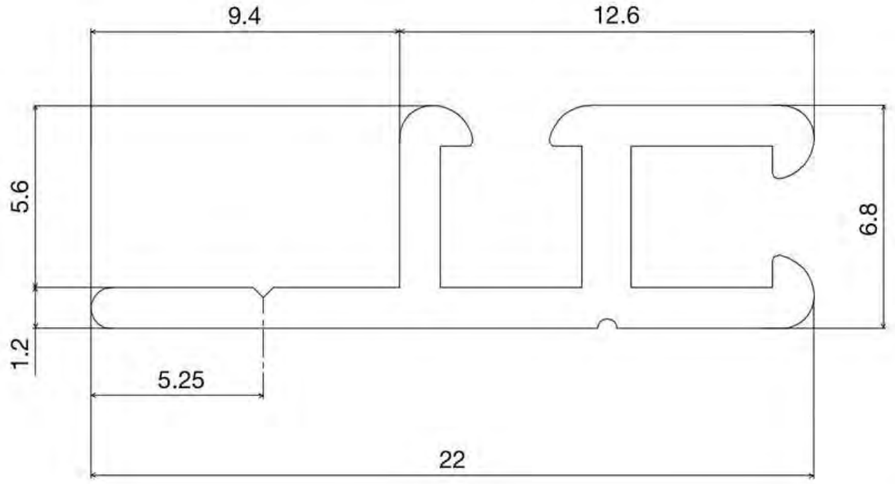

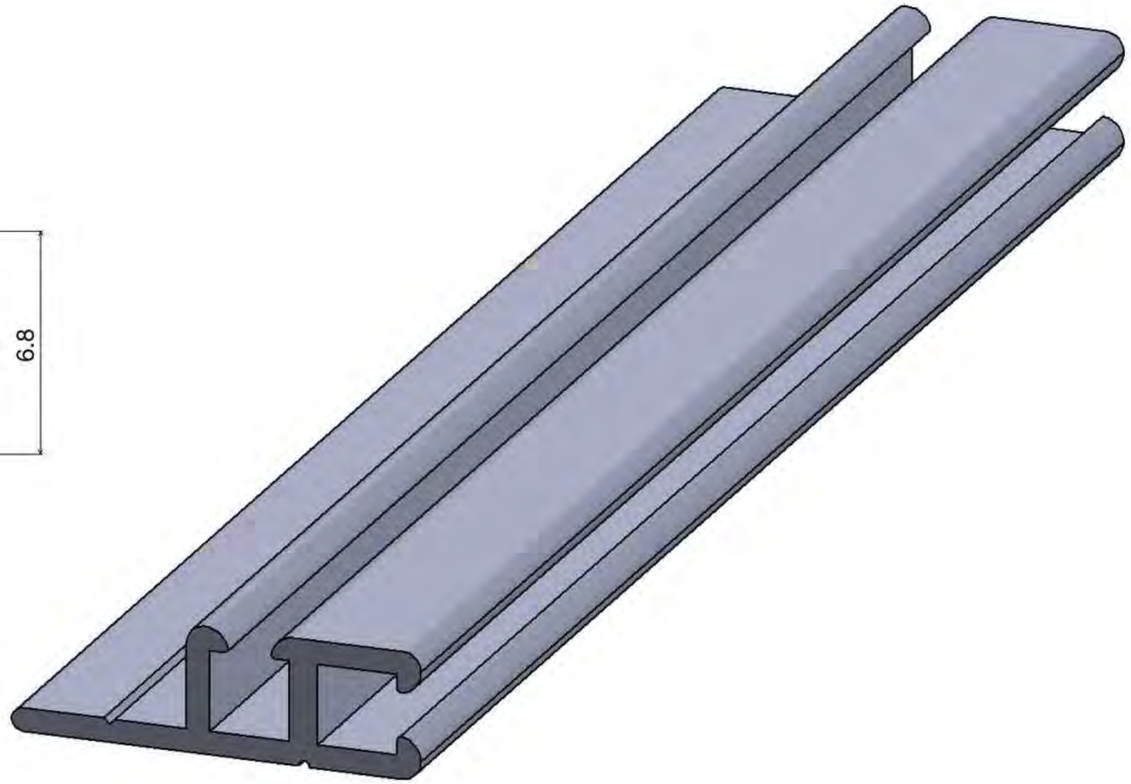

www.siat.it

ASTINA STRIP LINEARE - LINEAR STRIP BASE

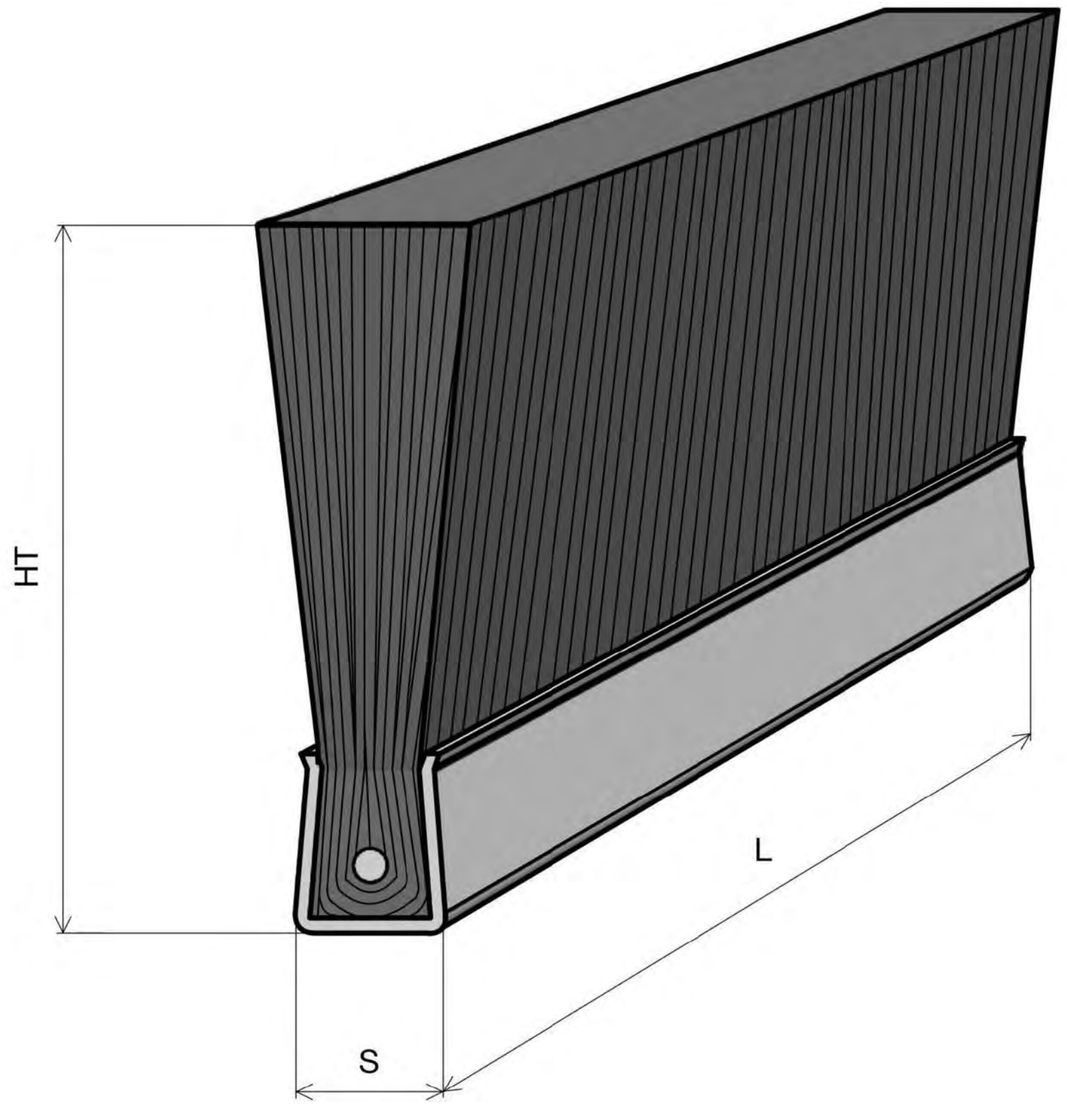

www.siat.it

COD. FE-SB5180G

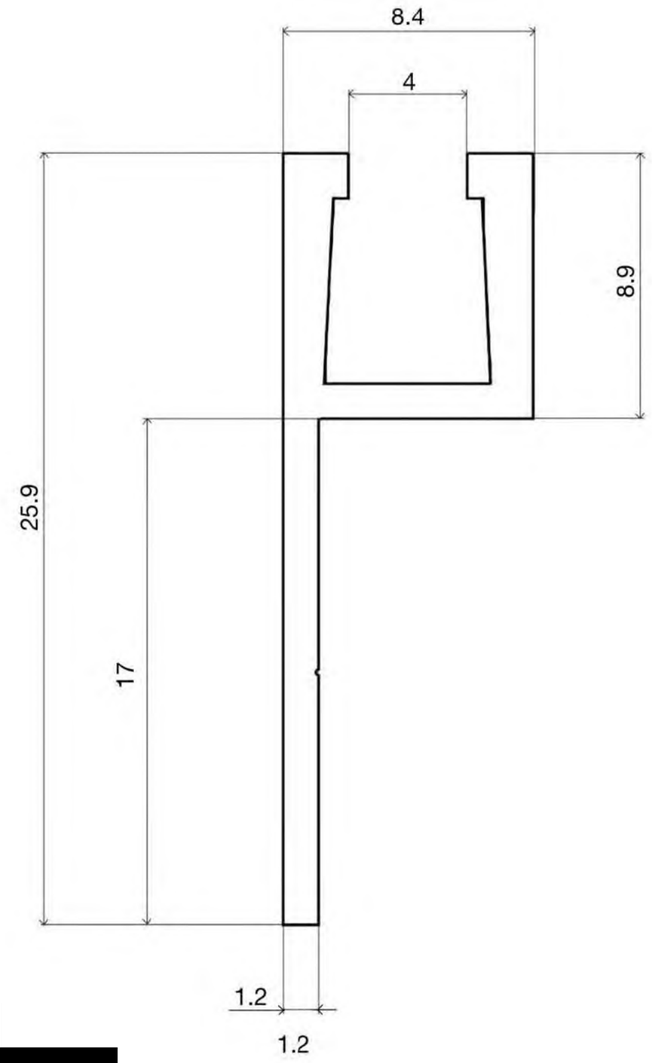

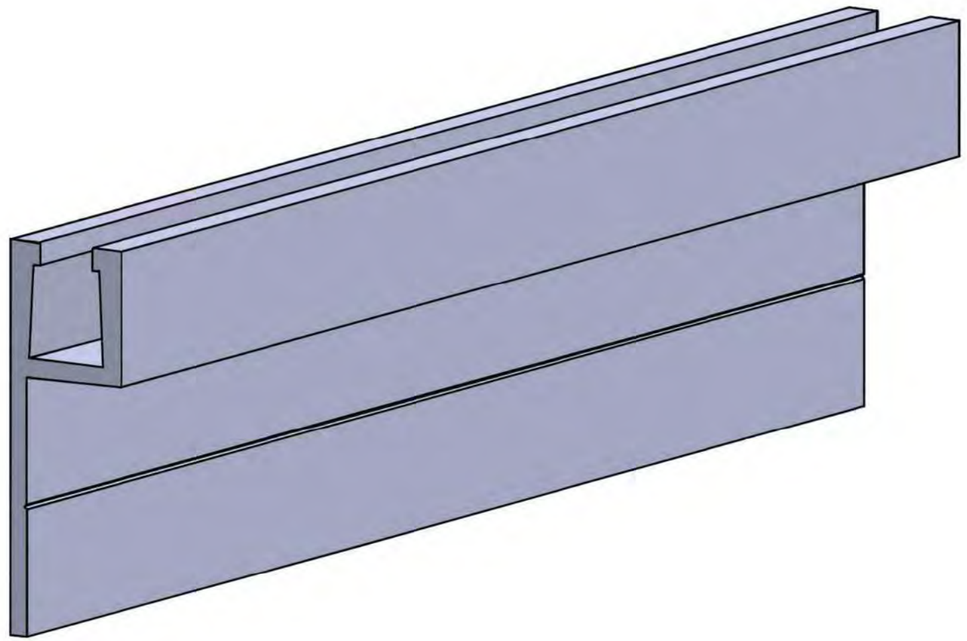

www.siat.it

COD. FE-SB590G

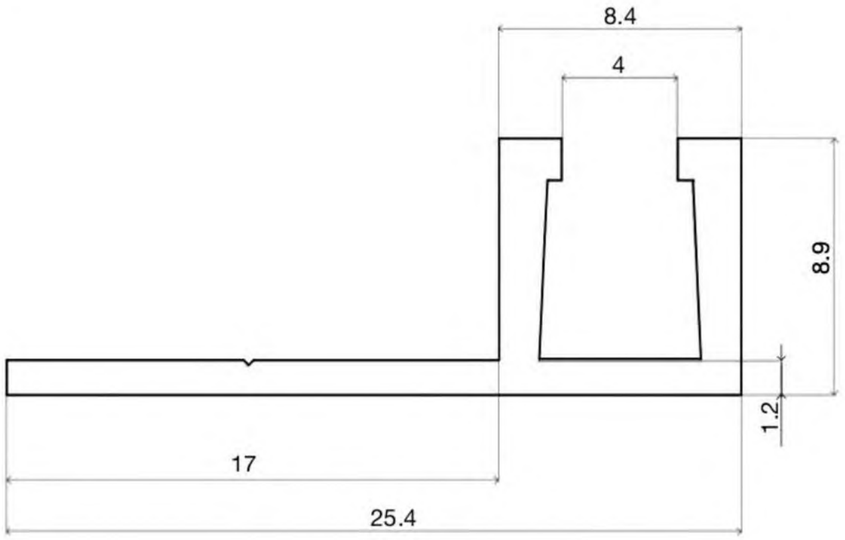

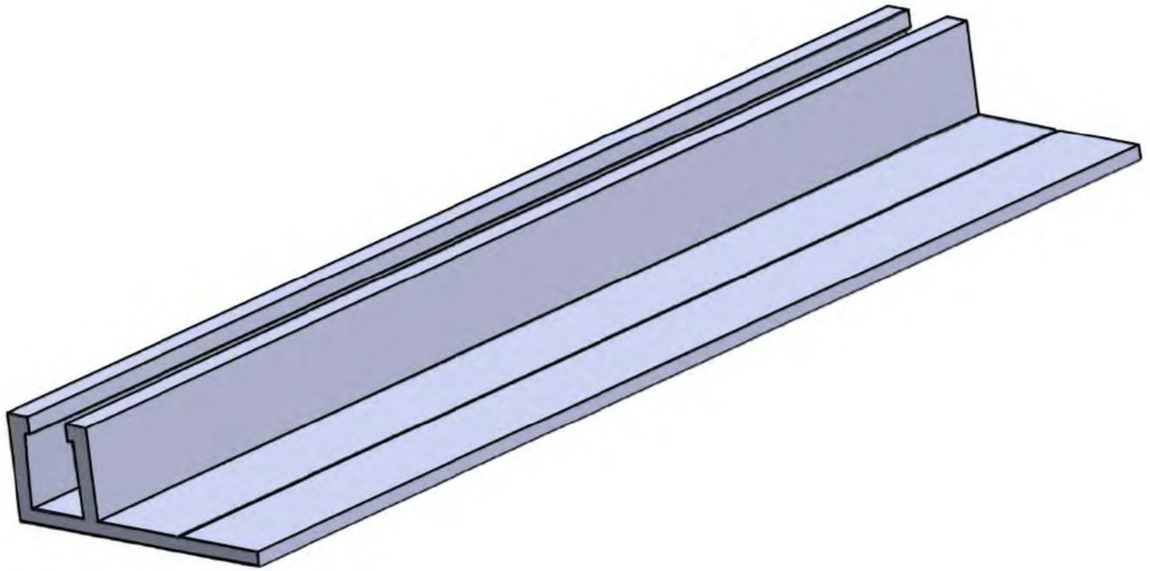
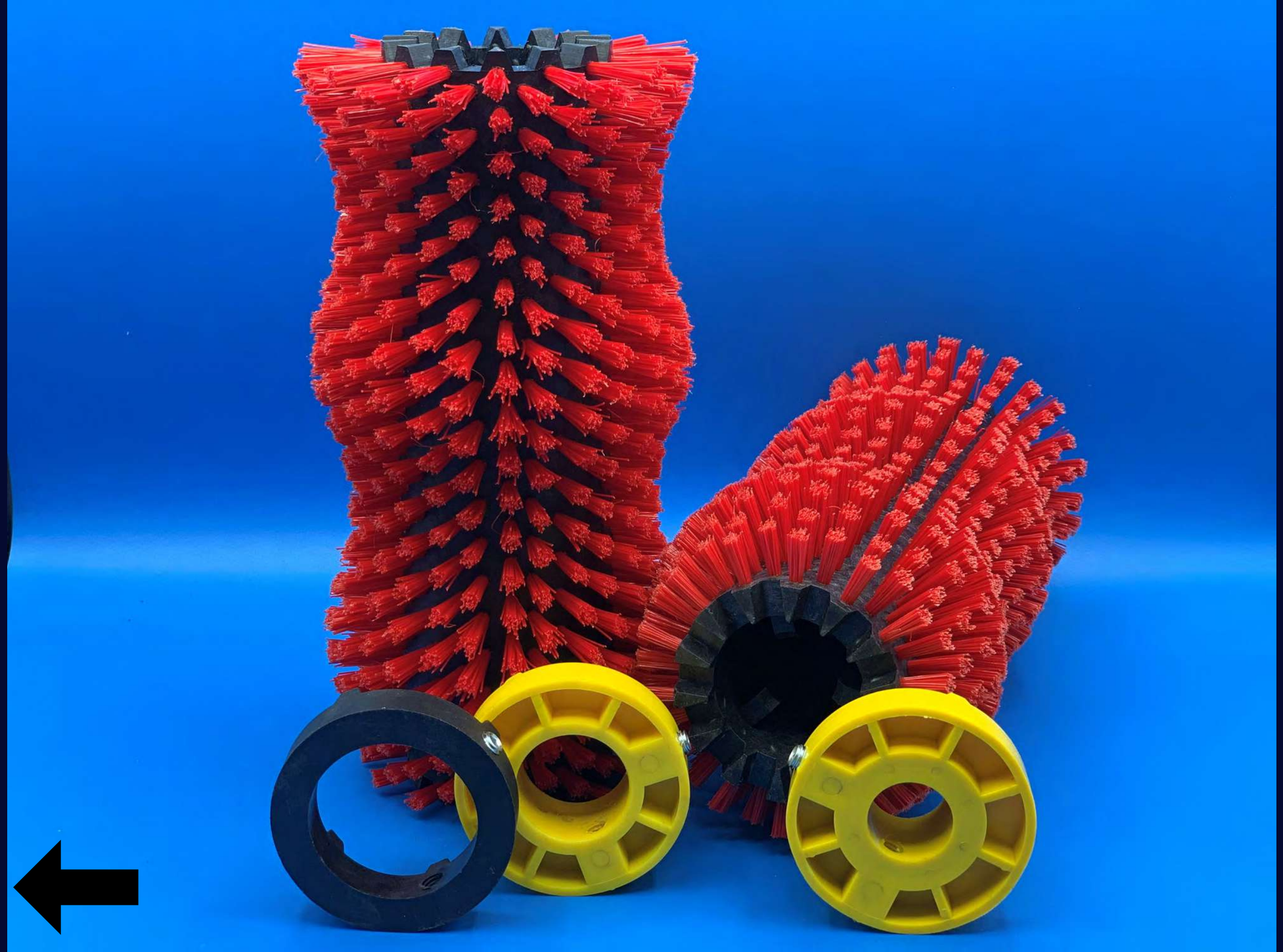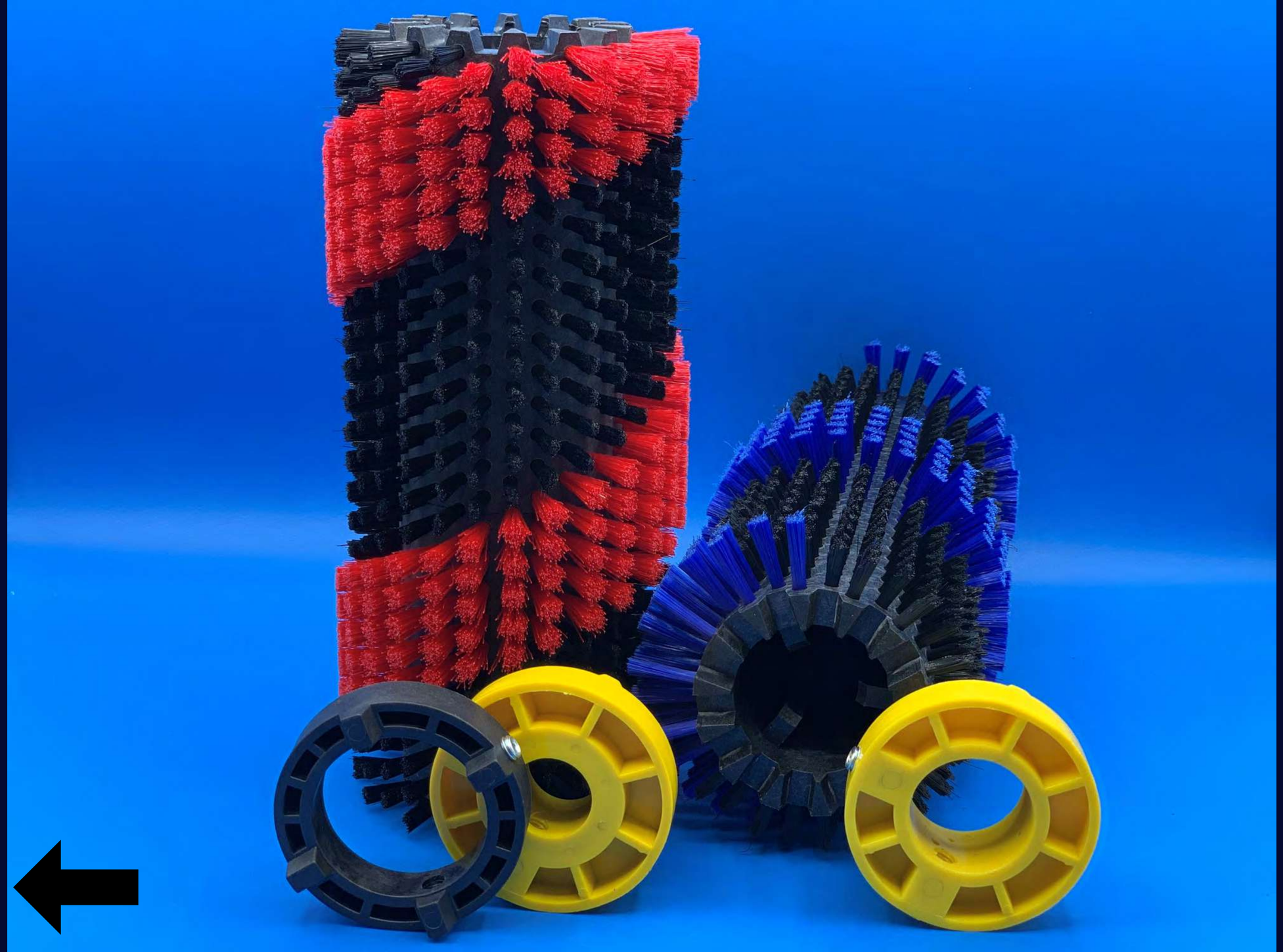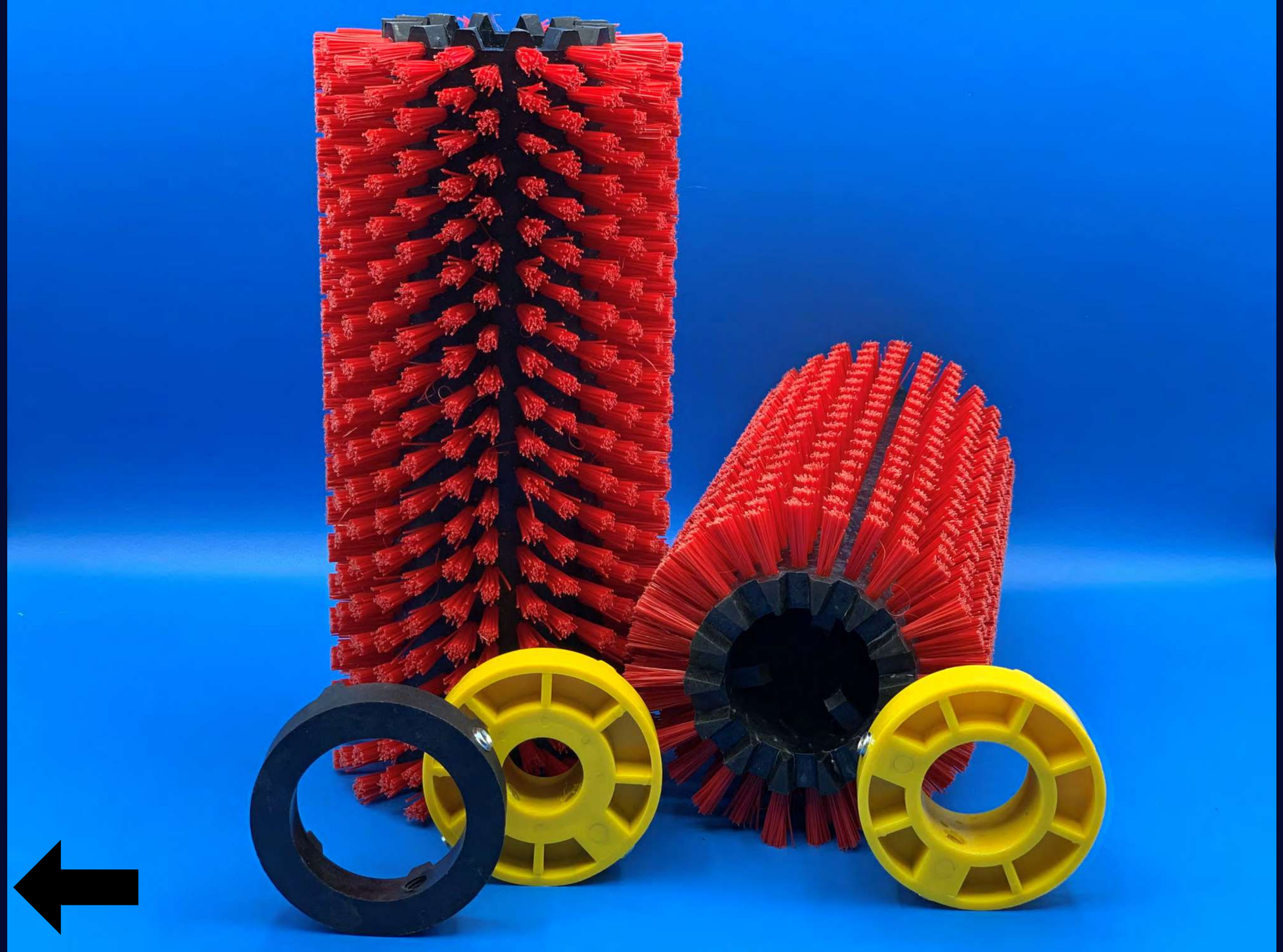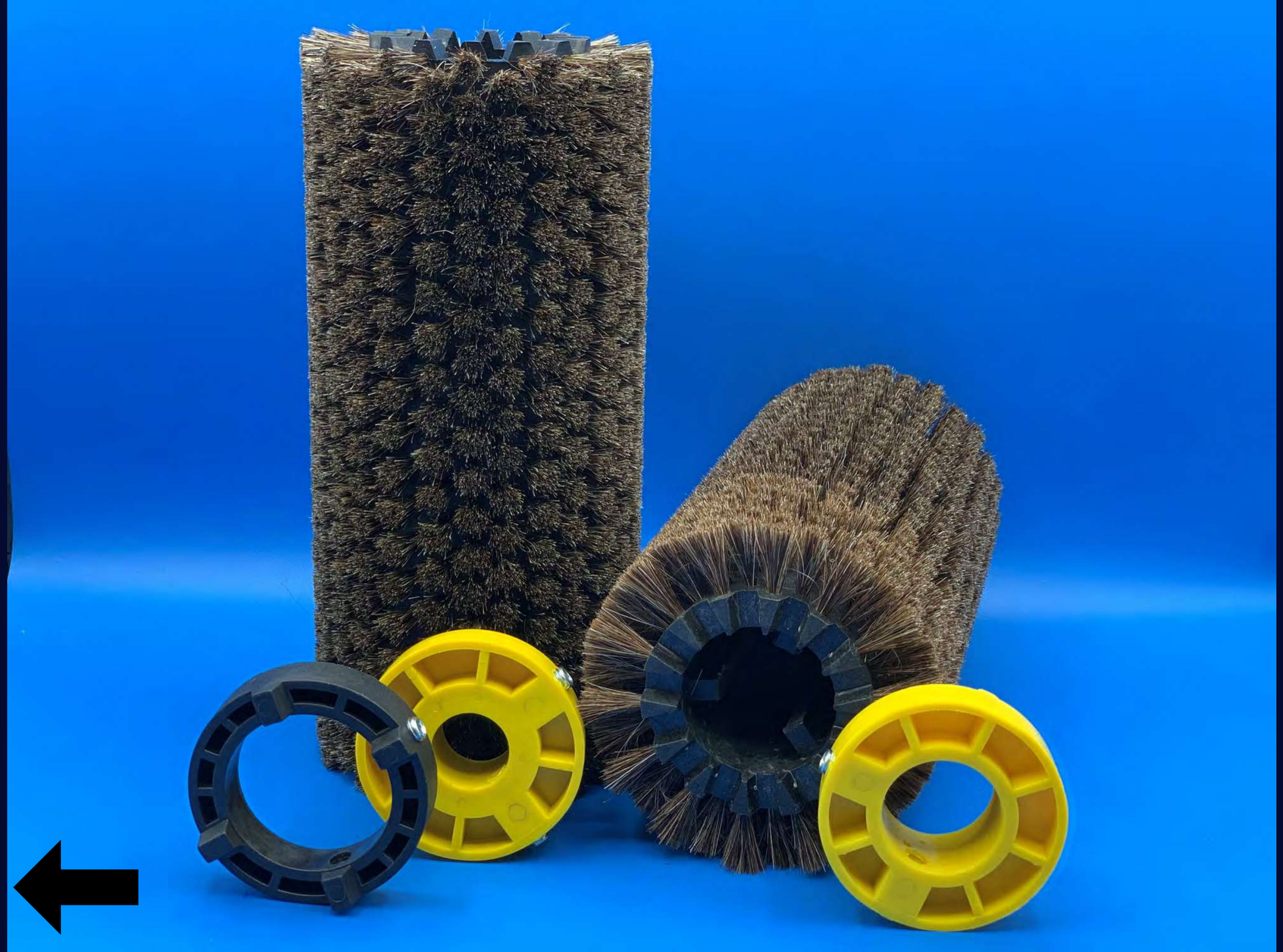
www.siat.it